Ministerio de Obras Públicas y Urbanismo
Director General de Carreteras

Rafael Fernández Sánchez

Madrid, 27 de junio de 1990

ASUNTO: Borrador de Instrucción 8.1-IC /1990 "SEÑALIZACION VERTICAL"

En el momento actual, la normativa sobre señalización vertical que utiliza la Dirección General de Carreteras es la Orden circular 8.1-IC, de 25 de julio de 1962, establecida en virtud de lo dispuesto en la Orden Ministerial de 27 de junio de 1961, y modificada parcialmente por algunas Notas de servicio.

Esta normativa ha quedado bastante obsoleta, y no recoge la mayor importancia que se concede ahora a las consideraciones de seguridad del usuario.

Desde 1988 se ha venido trabajando en una reforma y refundición de toda esta normativa, cuyo borrador definitivo es el que se acompaña, y cuya tramitación se ha iniciado ante la Secretaría General Técnica del Departamento.

Mientras dicha tramitación avanza, el contenido del borrador puede y debe ser tenido en cuenta en la redacción de proyectos. Todas las observaciones sobre el mismo deberán ser dirigidas a la Subdirección General de Tecnología y Proyectos.

EL DIRECTOR GENERAL DE CARRETERAS

Rafael Fernández Sánchez

MOPU

Dirección General de Carreteras

INSTRUCCION 8.1 - IC
SEÑALIZACION VERTICAL

Julio 1990

SUBDIRECCION GENERAL DE CONSERVACION Y EXPLOTACION.

INSTRUCCION 8.1-IC / 1990
SEÑALIZACION VERTICAL

INDICE

1.-INTRODUCCION

1.1.- Definiciones

En un sentido amplio, la señalización comprende un conjunto de elementos destinados a informar, ordenar o regular la circulación por una carretera.

Por **señal** se designa a cada uno de estos elementos, compuesto por:

- Unos símbolos o leyendas.
- La superficie en que están inscritos (generalmente una placa, aunque puede también tratarse de un paramento).
- En su caso, unos dispositivos específicos de sustentación: postes, pórticos, banderolas. También se pueden emplear otros elementos cuya función específica es otra: obras de paso, muros.

Si la placa en que están escritos los símbolos o leyendas no es unitaria, sino que está formada por un conjunto de lamas, debido generalmente a sus mayores dimensiones, el elemento se designa como **cartel**.

A fin de facilitar la interpretación de las señales o carteles, se añaden a veces indicaciones en **paneles complementarios**.

Según su funcionalidad, las señales y carteles se clasifican en, de acuerdo con el Catálogo del M.O.P.U. :

- Señales de **advertencia de peligro**, cuya forma es generalmente triangular. Se designan por la letra **P** seguida de un número.
- Señales de **reglamentación**, cuya forma es generalmente circular. Se designan por la letra R seguida de un número, y a su vez se clasifican en:
    - De prioridad (número inferior á 100).
    - De prohibición de entrada (número entre 100 y 199).
    - De restricción de paso (número entre 200 y 299).
    - Otras de prohibición o restricción (número entre 300 y 399).
    - De obligación (número entre 400 y 499).

- De fin de prohibición o restricción (número superior á 500).

- Señales o carteles de indicación, cuya forma es generalmente rectangular. Se designan por la letra S seguida de un número, y a su vez se clasifican en:

  - De indicaciones generales (número inferior á 50).

  - Relativas a carriles (número entre 50 y 99).

  - De servicio (número entre 100 y 199).

  - De orientación, a su vez subdivididos en:

    - De preseñalización (número entre 200 y 299).

    - De dirección (número entre 300 y 399).

    - De localización (número entre 500 y 599).

    - De confirmación (número entre 600 y 699).

    - De uso específico en zona urbana (número entre 700 y 799).

  - Otras señales (número superior á 900).

- Paneles complementarios, generalmente de forma rectangular y menores dimensiones que la señal o cartel a que acompañan. Se designan también por la letra S seguida de un número, que está entre 400 y 499 si se trata de cajetines de identificación de carreteras, y entre 800 y 899 en los demás casos.

El diseño de las señales, carteles y paneles complementarios es el contenido en la vigente edición del Catálogo de señales de circulación publicado por la Dirección General de Carreteras, que se opone a esta Norma.

1.2.- Principios básicos

La señalización persigue tres objetivos:

- Aumentar la seguridad de la circulación

- Aumentar la eficacia de la circulación

- Aumentar la comodidad de la circulación

Para ello, advierte de los posibles peligros, ordena y regula la circulación de acuerdo con las circunstancias, recuerda o aco-

ta algunas prescripciones del Código de la circulación, y proporciona al usuario la información que precisa.

La señalización es esencial para la seguridad y comodidad de los usuarios de la carretera, si se utiliza adecuadamente, de acuerdo con los principios técnicos establecidos como consecuencia de estudios sobre vehículos, accidentes, velocidades, demoras y, principalmente, sobre las reacciones de los conductores.

La señalización no tiene, ni puede tener, para el usuario de la carretera, el carácter de una garantía contra los riesgos y peligros propios de la circulación. El usuario circula, en todo momento, bajo su propia responsabilidad.(Articulo 8 de la Convención de Viena)

Siempre que sea posible, el usuario deberá ser dirigido de una manera natural, de forma que adopte espontáneamente conductas adecuadas y evite las peligrosas.

El mal uso o el abuso de la señalización producen mayores perjuicios que los que pretenden remediar. Tampoco la señalización debe considerarse como un añadido a un Proyecto, sino como parte integrante de su concepción, tanto como el trazado.

Los principios fundamentales de una buena señalización son:

- Claridad
- Sencillez
- Uniformidad

La claridad exige que se evite recargar la atención del conductor reiterando mensajes evidentes, y que en todo caso se impongan las menores restricciones posibles a su circulación, eliminando las señales requeridas para definir determinadas circunstancias de la carretera o determinadas restricciones en su uso, apenas cesen de existir esas condiciones o restricciones.

La sencillez exige que se emplee el mínimo número de elementos que permita a un conductor atento, pero no familiarizado con la carretera, tomar con comodidad las medidas o efectuar las maniobras necesarias

La uniformidad se refiere no sólo a los elementos en sí, sino también a su implantación y a los criterios que la guían. Por lo tanto, no se podrán emplear otros distintos de los especificados, ni con inscripciones diferentes de las autorizadas por la presente Instrucción.

1.3.- Clasificación de las carreteras

A los efectos de la presente Instrucción, se distinguirán las siguientes clases de carretera:

Autopista:

Calzadas separadas para cada sentido de circulación, salvo en puntos singulares o con carácter temporal.

Sin cruces a nivel.

Limitación total de accesos: calzadas de servicio conectadas con el tronco sólo a través de los enlaces.

Uso exclusivo de automóviles.

Autovía:

Calzadas separadas para cada sentido de circulación, salvo en puntos singulares o con carácter temporal.

Sin cruces a nivel.

Limitación parcial de accesos: calzadas de servicio conectadas con el tronco a través de los enlaces, o a través de entradas o salidas específicas situadas a más de 1,2 km (salidas) ó 1,5 km (entradas) de ellos.

Puede ser reservada al uso exclusivo de automóviles, si las calzadas de servicio aseguran la continuidad del itinerario para los vehículos cuya circulación por la calzada principal se vaya a limitar.

Vía rápida:

Calzada única para ambos sentidos de circulación.

Sin cruces a nivel.

Limitación total de accesos: calzadas de servicio conectadas con el tronco sólo a través de los enlaces.

Uso exclusivo de automóviles.

Carretera convencional:

No reúne las características propias de las autopistas, autovías o vías rápidas.

Se distinguirán de las demás las **principales**, cuyas características son las siguientes:

- Calzadas separadas, o bien
- Calzada única:
  - Con más de un carril por sentido de circulación, de forma permanente; o bien
  - Con un carril por sentido de circulación (y un carril adicional en algún tramo), velocidad de proyecto mínima de 80 km/h (100 km/h en terreno llano), calzada de 7 m, y arcenes de 1,5 m como mínimo.

Los casos dudosos se asimilarán a esta clasificación, en función de las caracteristicas de la vía.

La presente Instrucción no será de aplicación a vías urbanas, excepto travesías.

TAMAÑO DE LAS SEÑALES

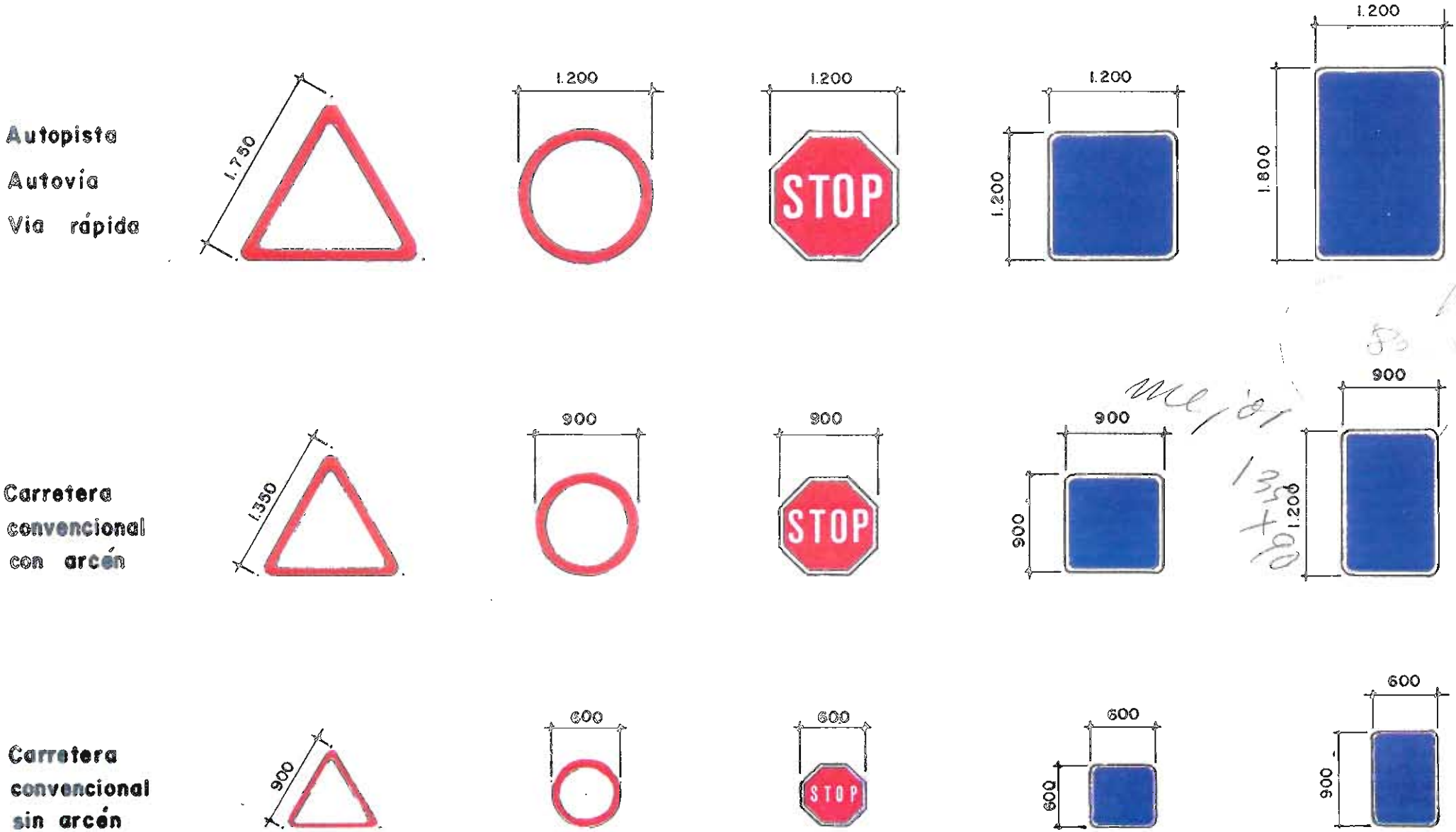

FIG.1

2.- CARACTERISTICAS DE LOS ELEMENTOS DE SEÑALIZACION VERTICAL

2.1.- Dimensiones

2.1.1.- Señales

Las señales que hayan de ser vistas desde un vehículo en movimiento tendrán tener el tamaño indicado en la Fig. 1, según la clase de carretera de que se trate. Previa justificación, se podrán utilizar de otro tamaño, según las características de la circulación (en especial la velocidad).

Las señales que no requieran ser vistas desde un vehículo en movimiento (por ejemplo, las de estacionamiento prohibido) podrán tener las menores dimensiones que aparecen en la Fig. 1.

La altura de las señales rectangulares de indicaciones generales será igual a vez y media su anchura. El octógono de la señal R-2 se podrá circunscribir en la señal circular correspondiente, como mínimo, a la carretera a la que se acceda si ésta fuera de clase superior.

Las señales de destino sólo podrán tener las alturas y longitudes siguientes:

Altura: 250, 300, 350, 400, 450, 500 ó 550 mm

Longitud: 700, 950, 1200, 1450, 1700, 1950 ó 2200 mm

Al situar varias señales de destino superpuestas en un mismo plano, sus longitudes deberán ser iguales (Fig. 2).

El ángulo interior en la punta de las señales de destino será de 75 grados.

2.1.2.- Carteles

Las dimensiones de los carteles se deducirán del tamaño de los caracteres y orlas utilizados, y de las separaciones entre líneas, orlas y bordes. Además, los carteles formados por lamas ajustarán sus dimensiones a un número entero de éstas (apartado 2.5.5).

2.1.3.- Paneles complementarios

Las dimensiones de los paneles complementarios se deducirán del tamaño de los caracteres y orlas utilizados, y de las separaciones entre líneas, orlas y bordes.

La altura de los cajetines de identificación de una carretera no será superior las seis quintas partes de la altura de la mayor letra mayúscula empleada en el cartel al que acompañen. Si en un

BIEN

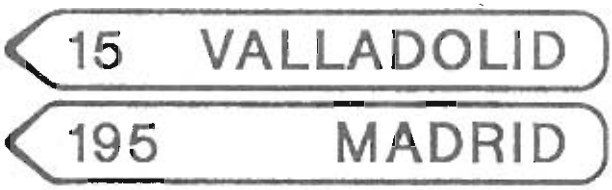

MAL

UNIFORMIDAD DE LONGITUD EN SEÑALES DE DESTINO

FIG.2

mismo cartel, o conjunto de sub-carteles, hubiera más de un cajetín, todos ellos serán de la misma altura.

2.2.- Colores

Los colores de los carteles de orientación -con las excepciones reseñadas a continuación- se ajustarán a lo prescrito en la tabla 1 (Figs. 3, 4 y 5):

TABLA 1

COLORES EN CARTELES DE ORIENTACION

CLASE DE CARRETERA	FONDO	CARACTERES, ORLAS Y FLECHAS
AUTOPISTA	Azul	Blanco
AUTOVIA (*)		
VIA RAPIDA	Verde	
CONVENCIONAL	Blanco	Negro

NOTA: (*) Durante el plazo que fije la Dirección General de Carreteras, se admitirán carteles con fondo blanco y caracteres azules.

No obstante lo anterior, los carteles de orientación relacionados con salidas de una carretera tendrán los colores de la clase de carretera hacia la que se dirija dicha salida, en los casos siguientes:

- Los de pre-señalización de salida, si la clase de carretera a la que se accediera por la salida fuera superior a la de la carretera propia.

- Los de destino para salida inmediata.

El pictograma de salida será ser de color blanco sobre fondo azul o verde, y de color azul (en autovías, durante el plazo que fije la Dirección General de Carreteras) o negro sobre fondo blanco.

DESTINO EN PORTICOS (SALIDA INMEDIATA)

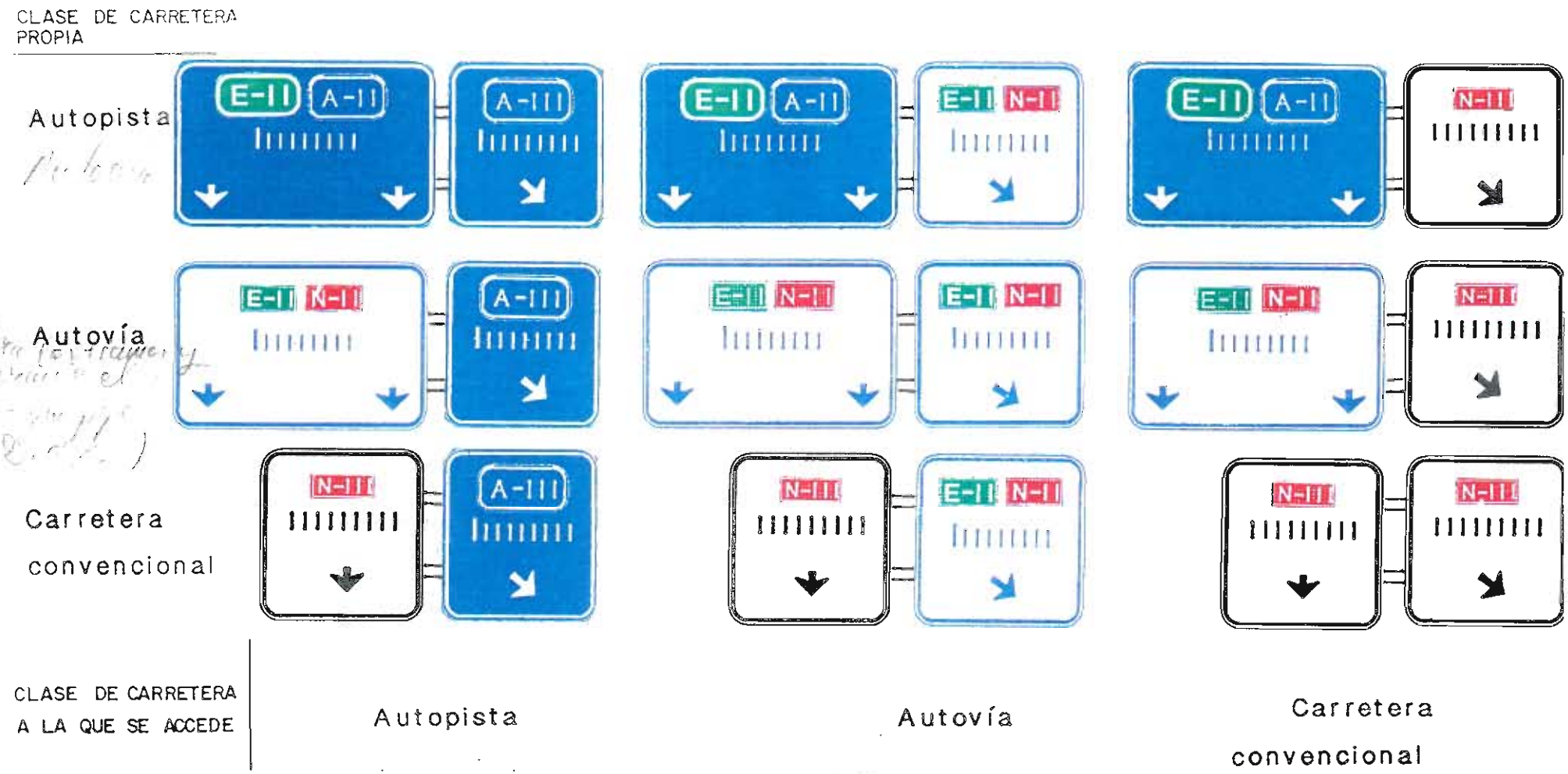

FIG.3

PRESEÑALIZACION EN PORTICOS

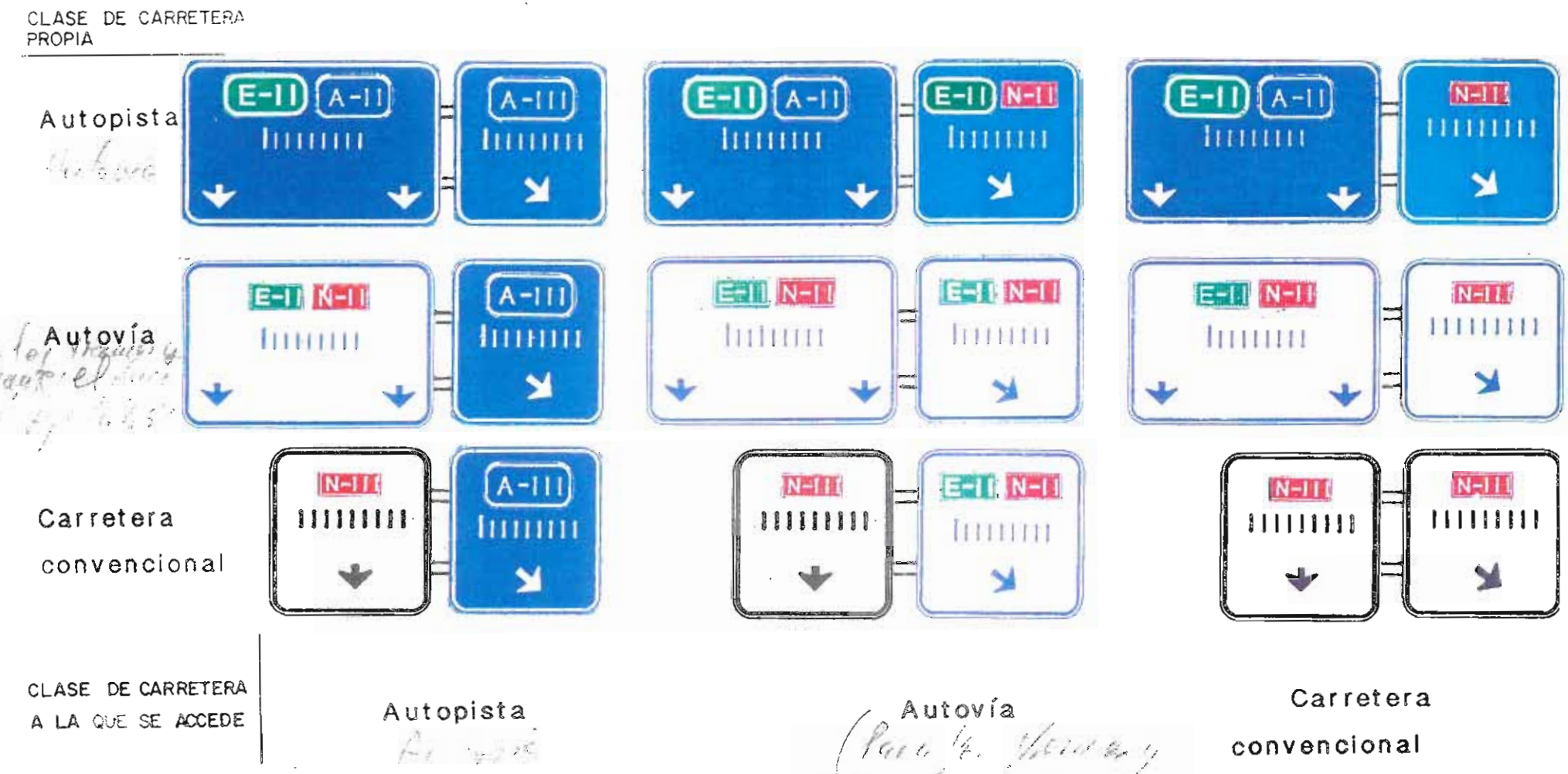

FIG.3 a

DESTINO EN BANDEROLAS (SALIDA INMEDIATA)

CLASE DE CARRETERA A LA QUE SE ACCEDE

Autopista

Autovía

Carretera convencional

CONFIRMACIONES

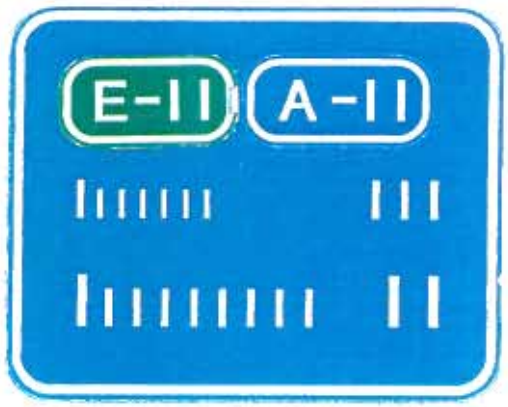

Autopista

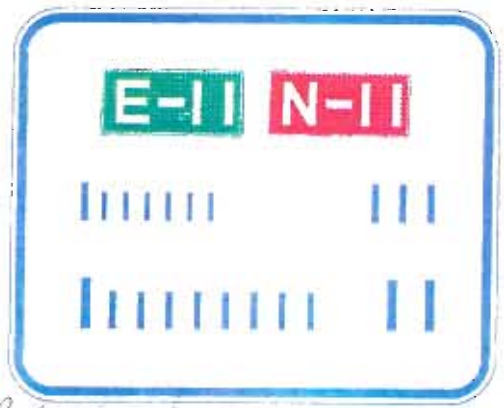

Autovía

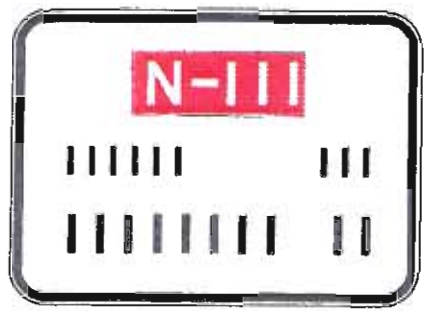

Carretera convencional

FIG.4

PRESEÑALIZACION EN BANDEROLAS

CLASE DE CARRETERA PROPIA

Autopista

Autovía

Carretera convencional

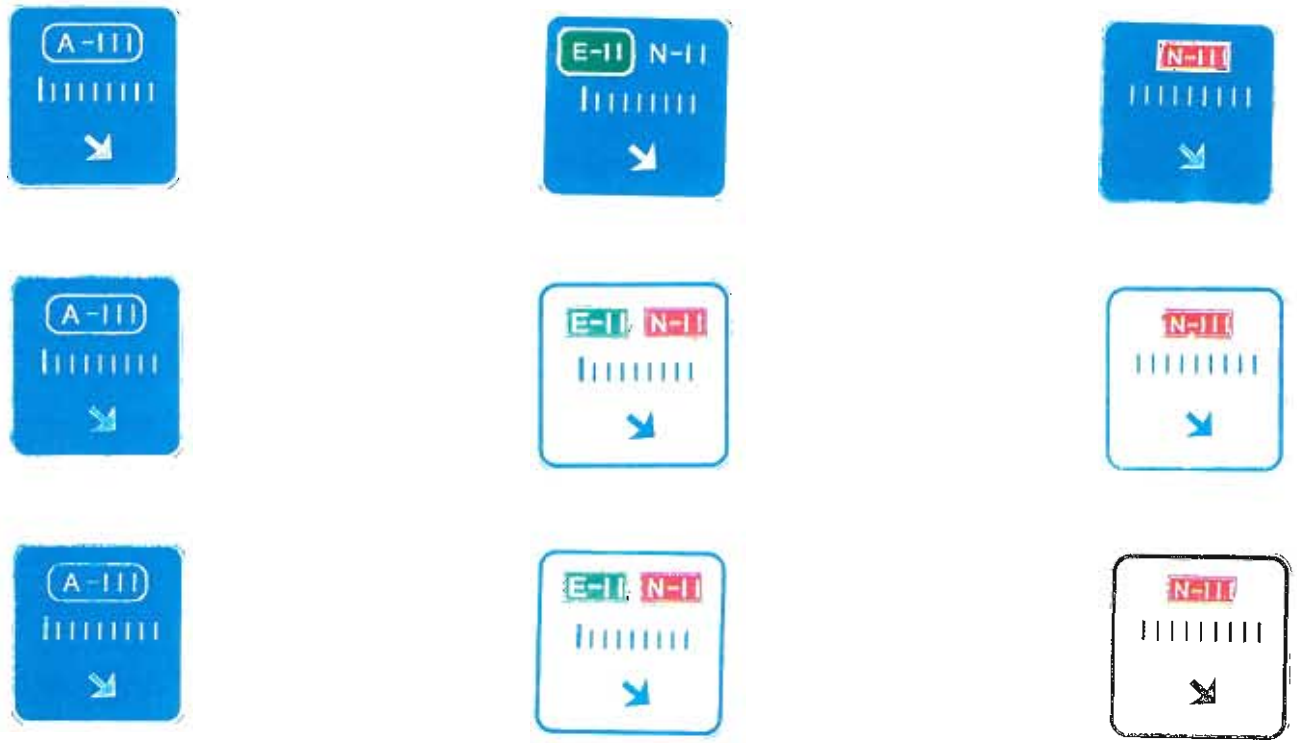

CLASE DE CARRETERA A LA QUE SE ACCEDE

Autopista

Autovía

Carretera convencional

FIG. 4 a

CLASE DE CARRETERA PROPIA

PRESEÑALIZACION EN EL MARGEN DE LA PLATAFORMA

Autopista

Autovía

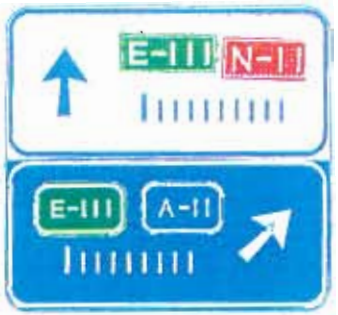

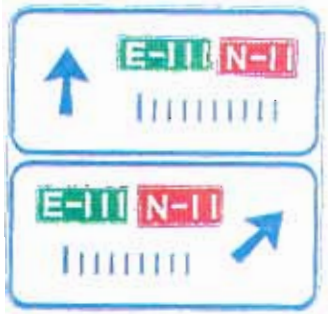

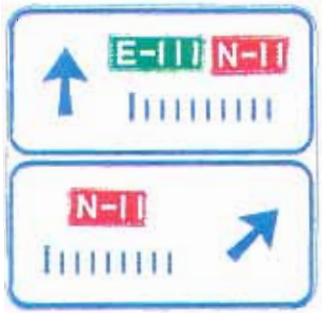

Carretera convencional

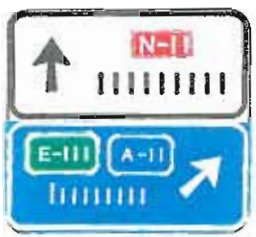

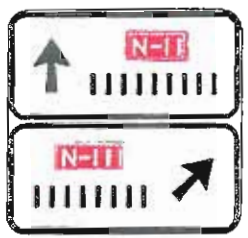

CLASE DE CARRETERA A LA QUE SE ACCEDE

Autopista

Autovía

Carretera convencional

FIG.5

Los colores de los carteles de localización se ajustarán a lo prescrito en la tabla 2:

TABLA 2

COLORES EN CARTELES DE LOCALIZACION

COLOR	POBLADO		LIMITE TERRITORIAL		OTROS PUNTOS CARAC.	
	ENTRADA	SALIDA	COMUNIDAD AUTONOMA	PROVINCIA	DE LA PROPIA CARRETERA	FUERA DE LA CARRETERA
FONDO	Blanco		Verde		Marrón	Var.*
LETRA	Negra		Blanca			
ORLA	Roja	Negra	Blanca doble	Blanca		
FRANJA	-	Roja	-			

NOTA (*):El que corresponda según el Catálogo de señales (S-700 á S-770).

Los carteles que indiquen la numeración y el nombre propio (si lo tuvieran) de una autopista o autovía tendrán fondo azul, con caracteres, orlas (simples) y flechas en blanco.

Los cajetines de identificación de carreteras que se incluyan dentro de los carteles de orientación mantendrán en todo caso su color, sea cual fuere el del fondo del cartel; los de fondo oscuro no requerirán orla de separación sobre fondo blanco.

Si varias inscripciones pertenecieran al mismo grupo y fueran sobre un mismo fondo de color distinto al del cartel, se recomienda insertarlas sobre un solo recuadro más grande.

Se recomienda enmarcar las zonas cuyo color no presente un contraste apreciable con el del fondo del cartel, en una orla cuya anchura sea igual á 1/10 de la altura de letra.

2.3.- Nombres

A efectos de la presente Instrucción, se considerará definido todo tramo de carretera por la numeración de su itinerario (que se consignará siempre en el cajetín), y los destinos y localizaciones por unos puntos característicos que corresponderán a poblaciones, nudos de la red viaria, o accidentes geográficos rele-

LA ROBLA

HOJA NUEVA

Hoja suelta
de 28

vantes. Estos puntos característicos podrán ser **primarios** o **secundarios**, y sus listas figuran en el Anexo 1.

Todos los puntos característicos atravesados por una carretera deberán contar sobre ella con una señal de localización (S-500, S-520, S-530), según el caso:

- Puertos de montaña, con su nombre y su altitud en metros, añadiendo el símbolo m, el cual no llevará punto en ningún caso.

- Ríos principales y sus afluentes, también principales: con la palabra **río**, seguida de su nombre.

- Túneles (apartado 4.25) y viaductos de longitud no inferior á 200 m, con su nombre (si lo tuvieran) y su longitud en metros, añadiendo el símbolo m, el cual no llevará punto en ningún caso.

- Embalses de capacidad no inferior á 50 hm^3: con las palabras **embalse de**, seguidas de su nombre.

- Parques nacionales: con las palabras **parque nacional de**, seguidas de su nombre.

- Lugares de interés histórico o artístico (apartado 4.29.4), que lo tengan relevante y estén oficialmente reconocidos como tales, y a los que se acceda desde una salida de la propia carretera. Se empleará el cartel con altura de letra de 200 mm, y sólo podrá figurar un nombre propio, bien el de la población o el de un único monumento.

La palabra **salida** deberá sustituirse por el pictograma de salida (Anexo núm. 3).

El cambio de sentido se señalizará mediante la placa que figura en el Código de la Circulación, distinguiendo entre intersecciones y enlaces.

No se emplearán nombres escritos en idiomas extranjeros. En Comunidades Autónomas que tuvieran idioma oficial distinto del castellano, se atendrán los nombres a lo siguiente:

1. **Nombres propios (poblaciones, provincias, Comunidades Autónomas, puntos característicos):**

   Se escribirá únicamente el topónimo oficial.

   Si no hubiera sido adoptado todavía un topónimo oficial, se escribirá el nombre propio en las dos lenguas: en la propia de la Comunidad Autónoma y en castellano. En este último

caso, si el nombre fuera suficientemente corto para caber en una sola línea, se pondrá primero en la lengua de la Comunidad y luego, separado por una barra (/) en castellano; si por su longitud convinieran dos líneas, el nombre en castellano se pondrá debajo del de la Comunidad Autónoma, separados por una línea horizontal (Figs. 6,7 y 8).

No obstante lo anterior, y mientras no se modifique el Mapa oficial de carreteras, si el topónimo oficial de una población difiriese mucho del que figura en la edición corriente de dicho Mapa, se escribirán ambos.

El alfabeto será siempre el mismo.

2. **Nombres comunes.**

Los nombres comunes deberán escribirse de la misma manera descrita para los nombres propios sin denominación oficial, con el tipo de letra que corresponda a cada uno, y procurando sustituirlos, en la medida de lo posible, por pictogramas.

2.4.- Flechas para carteles de pre-señalización y destino

2.4.1.- Flechas tipo "f" (Fig. 9)

Se utilizarán normalmente en carteles situados en las márgenes de la carretera.

Sólo se admitirán las siguientes cinco orientaciones de las flechas tipo "f" en carteles de pre-señalización o de destino para salida inmediata (Fig. 10):

f1) Flecha vertical hacia arriba.

Para indicar los destinos que se alcanzan continuando por la misma carretera, incluso aunque exijan un pequeño cambio de dirección, y -en general- las direcciones de frente o dirección propia.

f2) Flecha inclinada á 45 grados hacia la izquierda y hacia arriba.

Para indicar los destinos que se alcanzan girando hacia la izquierda y utilizando un carril de deceleración o de espera. Excepcionalmente, para indicar un giro de la carretera a la izquierda en un nudo donde haya una salida de frente que pudiera inducir a confusión si se utilizara una flecha f1.

f3) Flecha horizontal hacia la izquierda.

Para indicar los destinos que se alcanzan girando hacia la izquierda sin carril de deceleración ni de espera.

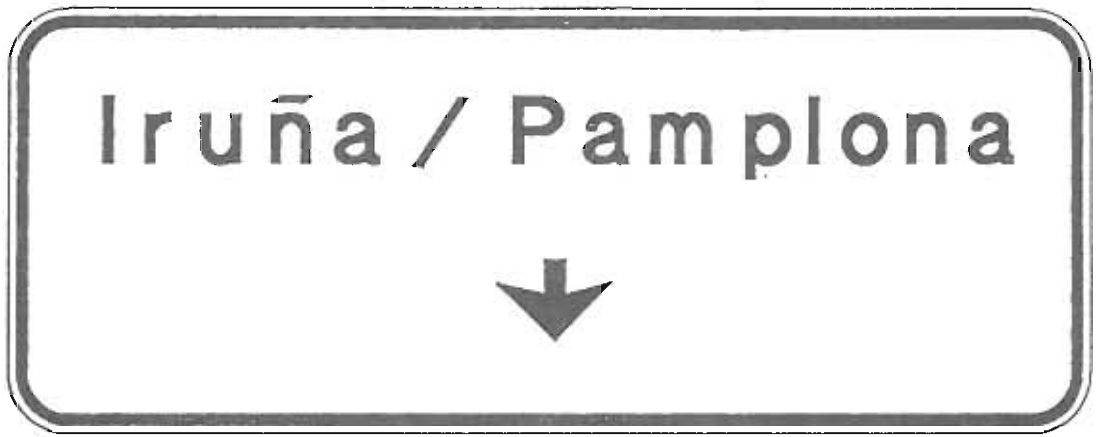

FIG.6

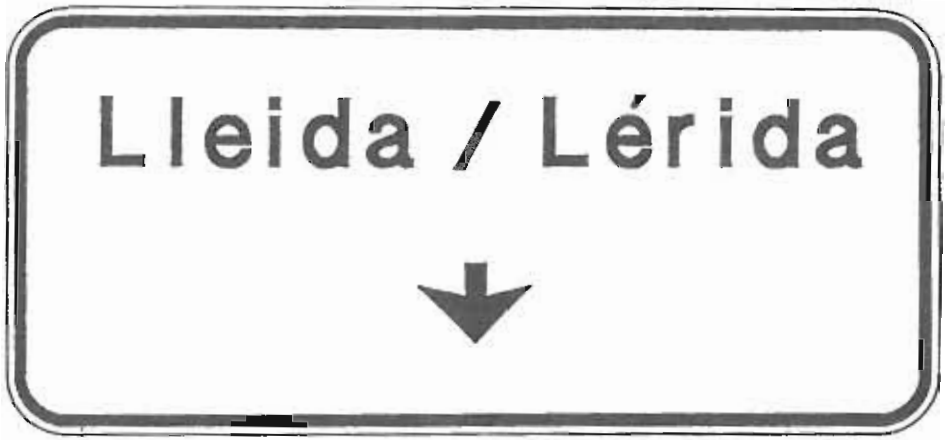

FIG.7

FIG.8

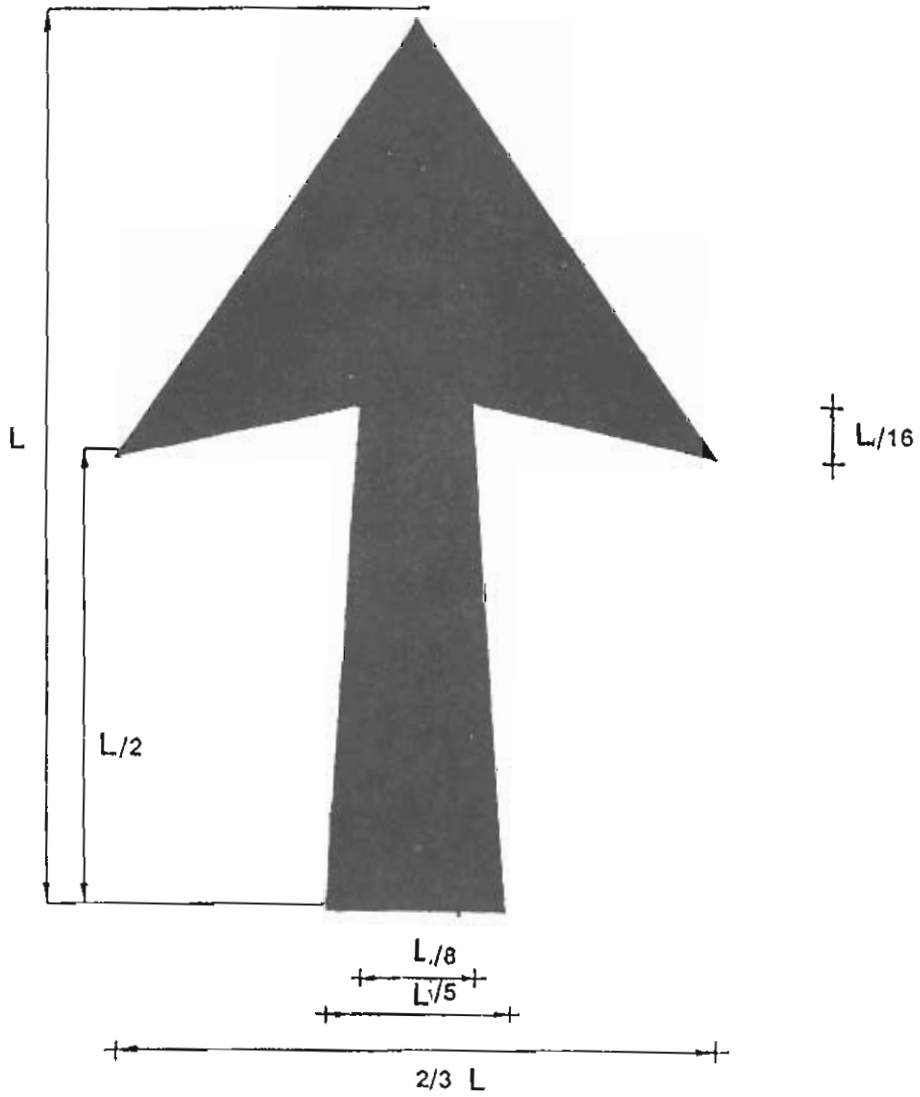

Flechas tipo f

FIG.9

· FLECHAS EN CARTELES DE PRESEÑALIZACION

FIG.10

f6 / Flecha inclinada 45º hacia la derecha y arriba.

Para materializar en bandera o cartel de pórtico una salida que se aparta a la derecha

f4) Flecha inclinada á 45 grados hacia la derecha y hacia arriba.

Para indicar los destinos que se alcanzan girando hacia la derecha con un cambio de rumbo no superior á 50 g, o utilizando un carril de deceleración.

Para indicar los destinos situados a la izquierda pero que se alcanzan girando previamente a la derecha (vía de giro o ramal semidirectos).

f5) Flecha horizontal hacia la derecha.

Para indicar los destinos que se alcanzan girando hacia la derecha con un cambio de rumbo superior á 50 g y sin carril de deceleración.

f6

2.4.2.- Flechas tipo "F" (Fig. 11)

Se utilizarán en carteles situados sobre la calzada.

Sólo se admitirán las siguientes tres orientaciones de las flechas tipo "F" (Fig. 12):

F1) Flecha vertical hacia abajo.

Indica el carril por el que hay que circular para alcanzar los destinos bajo los que está situada.

F2) Flecha inclinada á 45 grados hacia la derecha y hacia abajo.

Indica el carril por el que hay que circular para alcanzar una salida inmediata hacia la derecha, o el carril que la constituye.

F3) Flecha inclinadas á 45 grados hacia la izquierda y hacia abajo.

Indica el carril por el que hay que circular para alcanzar una salida inmediata hacia la izquierda, o el carril que la constituye.

2.4.3.- Otros tipos de flecha

En ningún caso se utilizarán carteles tipo croquis, excepto en accesos a glorietas, (Fig. 13). Sus flechas siempre irán orientadas hacia 0, 90 y 180º, excepto si hubiera más de tres salidas, en cuyo caso se podrán orientar hacia 45, 135, 215 y 315º.

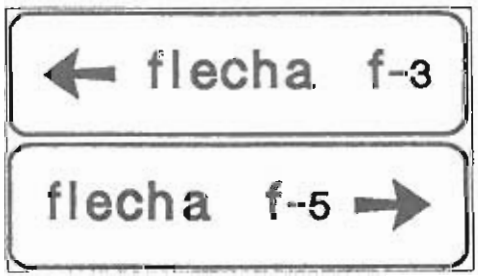

- FLECHAS EN CARTELES DE PRESEÑALIZACION

FIG.10

f6 / Flecha inclinada 45º [illegible] a la derecha y hacia abajo.

Para neutralizar en [illegible] la orientación lateral de [illegible] que se [illegible] girando a la derecha.

f4) Flecha inclinada á 45 grados hacia la derecha y hacia arriba.

Para indicar los destinos que se alcanzan girando hacia la derecha con un cambio de rumbo no superior á 50 g y o utilizando un carril de deceleración.

Para indicar los destinos situados a la izquierda pero que se alcanzan girando previamente a la derecha (vía de giro o ramal semidirectos).

f5) Flecha horizontal hacia la derecha.

Para indicar los destinos que se alcanzan girando hacia la derecha con un cambio de rumbo superior á 50 g y sin carril de deceleración.

f6

2.4.2.- Flechas tipo "F" (Fig. 11)

Se utilizarán en carteles situados sobre la calzada.

Sólo se admitirán las siguientes tres orientaciones de las flechas tipo "F" (Fig. 12):

F1) Flecha vertical hacia abajo.

Indica el carril por el que hay que circular para alcanzar los destinos bajo los que está situada.

F2) Flecha inclinada á 45 grados hacia la derecha y hacia abajo.

Indica el carril por el que hay que circular para alcanzar una salida inmediata hacia la derecha, o el carril que la constituye.

F3) Flecha inclinadas á 45 grados hacia la izquierda y hacia abajo.

Indica el carril por el que hay que circular para alcanzar una salida inmediata hacia la izquierda, o el carril que la constituye.

2.4.3.- Otros tipos de flecha

En ningún caso se utilizarán carteles tipo croquis, excepto en accesos a glorietas, (Fig. 13). Sus flechas siempre irán orientadas hacia 0, 90 y 180º, excepto si hubiera más de tres salidas, en cuyo caso se podrán orientar hacia 45, 135, 215 y 315º.

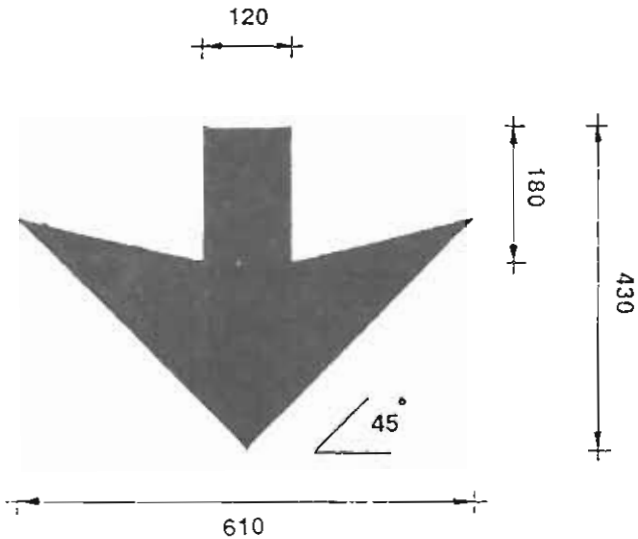

flecha F-1

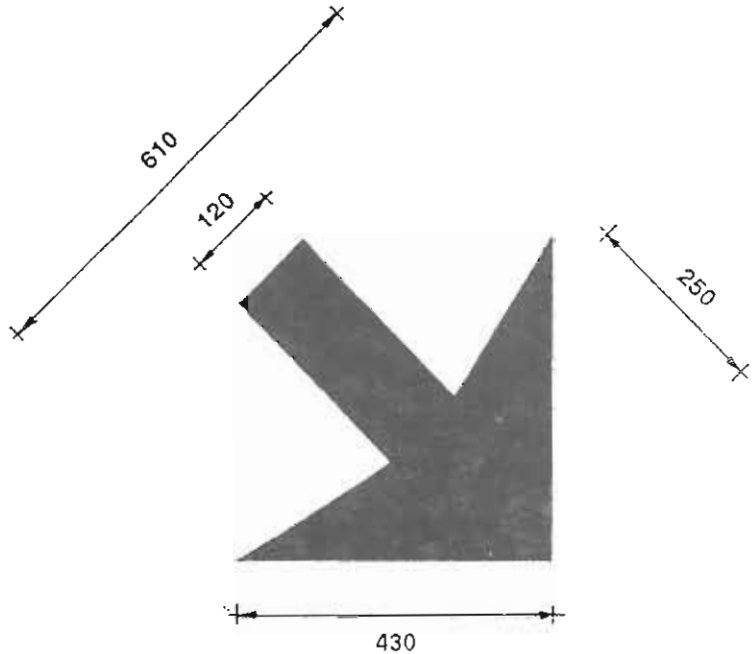

flecha F-2 (igual a F-3)

FLECHAS tipo F

FIG.11

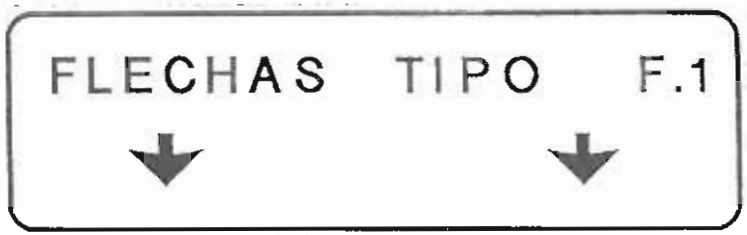

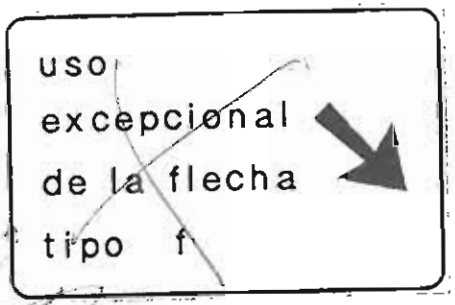

Flechas tipo F.6

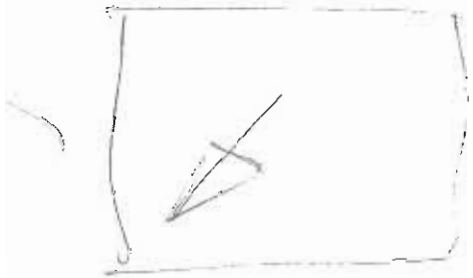

FIG. 12

FLECHAS EN CARTELES SOBRE LA CALZADA

FIG.12

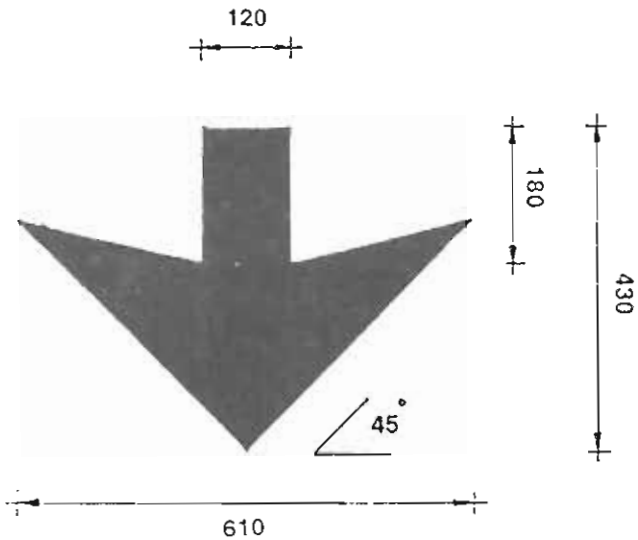

flecha F-1

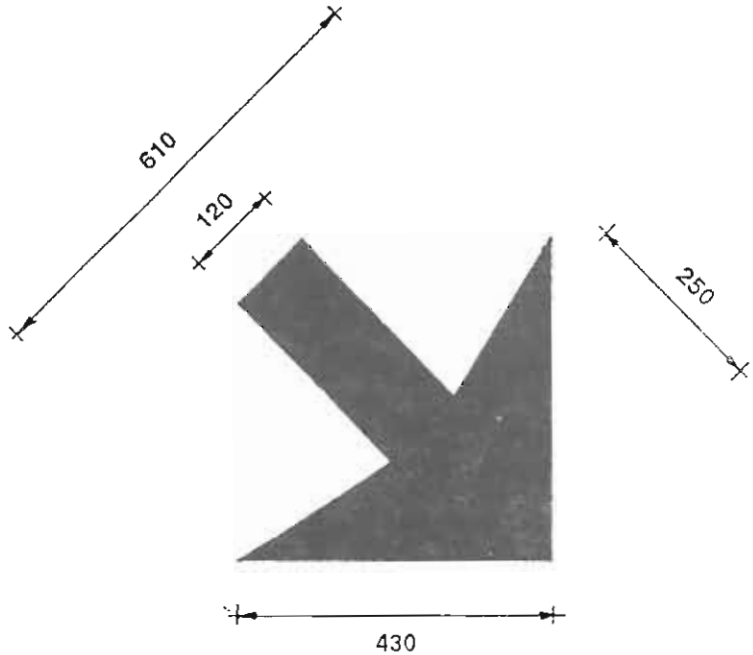

flecha F-2 (igual a F-3)

FLECHAS tipo F

FIG.11

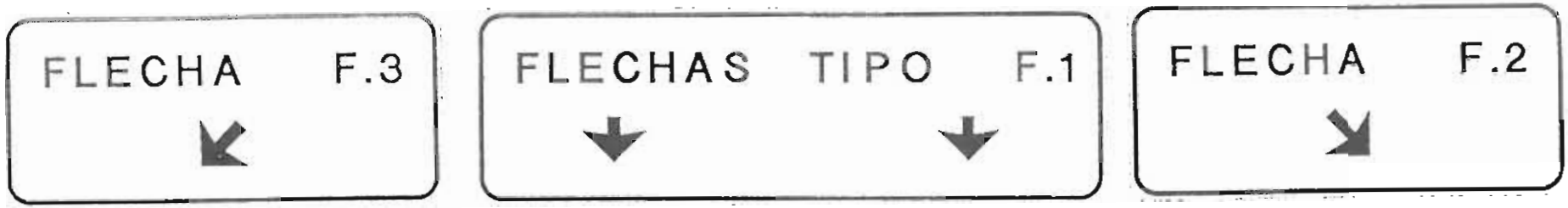

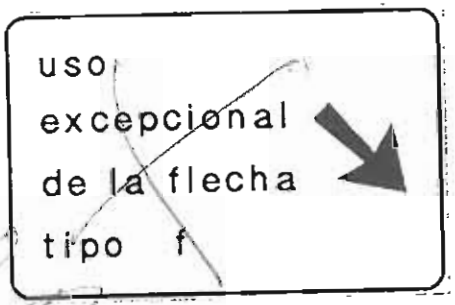

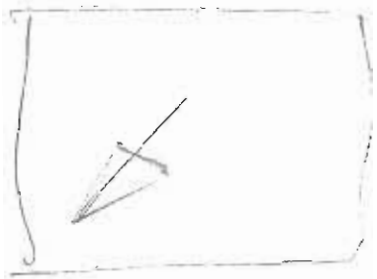

FIGURA XIII

- FLECHAS EN CARTELES SOBRE LA CALZADA

FIG.12

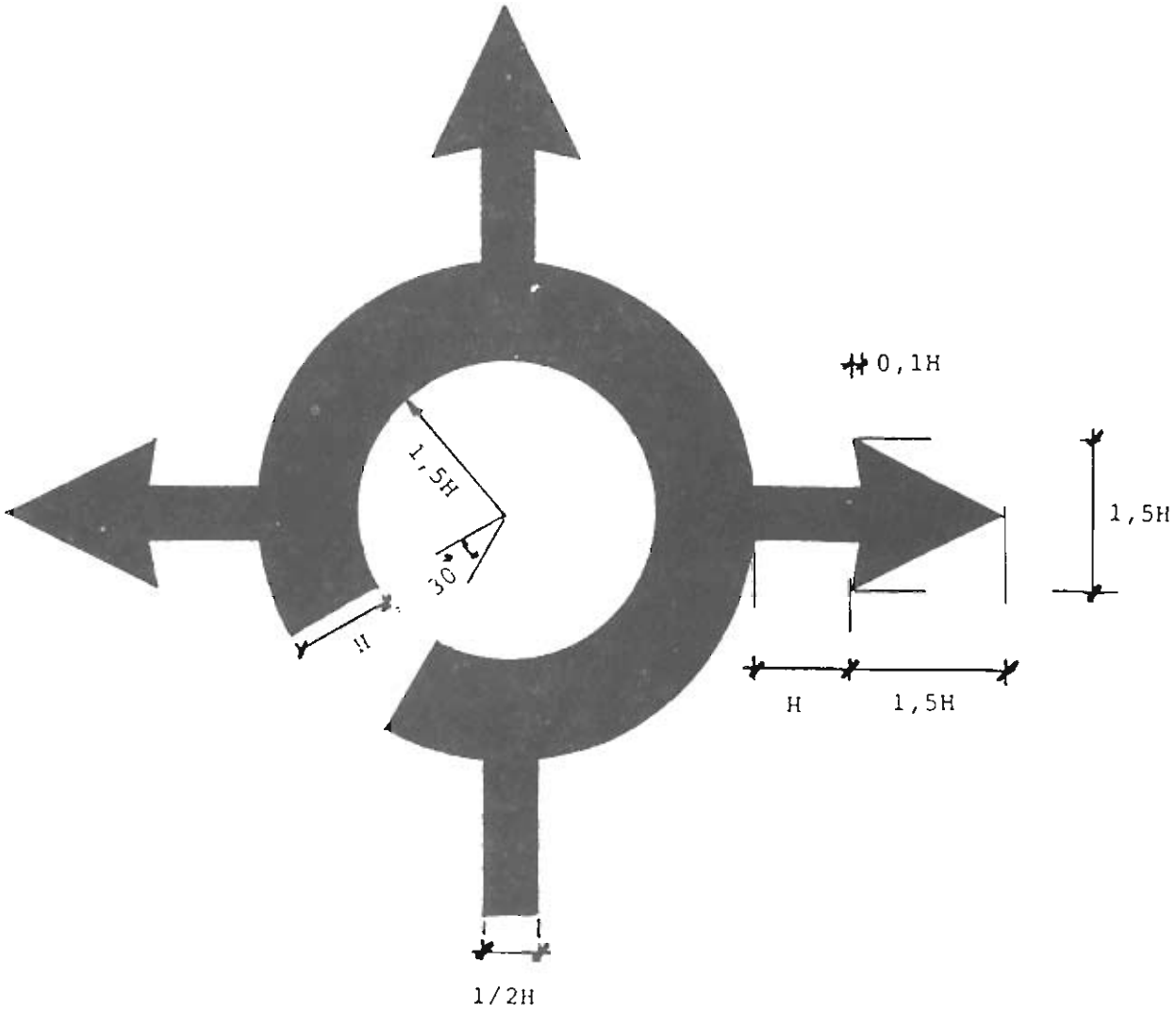

H = ALTURA DE LA LETRA MAS ALTA DEL CARTEL

CROQUIS PARA PREAVISO DE GLORIETA

FIG.13

2.5.- Distancias

2.5.1.- Generalidades

Muchos señales o carteles requieren que aparezca, en ellos o en un panel complementario, una indicación de la distancia a la que se encuentran un punto característico, un nudo o una salida, el comienzo de un peligro o prescripción, la longitud de un tramo peligroso, o la extensión de alguna prescripción.

La distancia a poblaciones se referirá al principio de la travesía, definida por el artículo 37.2 de la Ley de Carreteras. En las proximidades de grandes ciudades se fijarán las distancias a otros puntos característicos: barrios, nudos.

2.5.2.- Señales de destino

Siempre que sea posible, los nombres incluidos en señales de destino irán acompañados por la distancia a que se encuentren, con arreglo a los siguientes criterios:

- Las distancias no inferiores á 2 750 m se redondearán al kilómetro entero más próximo, por exceso o por defecto, y se expresarán en kilómetros enteros, sin incluir el símbolo km.

- Las distancias comprendidas entre 850 y 2 750 m se redondearán al medio kilómetro más próximo, por exceso o por defecto, y se expresarán en kilómetros con un solo decimal (0 ó 5), sin incluir el símbolo km.

- Las distancias inferiores á 850 m se redondearán al hectómetro más próximo, por exceso o por defecto, y se expresarán en metros (múltiplos de 100), añadiendo el símbolo m, el cual no llevará punto en ningún caso. (Fig. 14)

Las distancias que se utilicen en la parte inferior de las señales de servicio se atendrán a los mismos principios que los paneles complementarios (apartado 2.5.4, Fig. 14).

2.5.3.- Carteles

En carteles de confirmación se seguirán los mismos criterios que para las señales de destino (apartado 2.5.2), excepto que:

- Se evitará indicar fracciones de kilómetro.

- La distancia se dispondrá siempre a la derecha.

SITUACION DE LA CIFRA QUE INDICA LA DISTANCIA

MAL

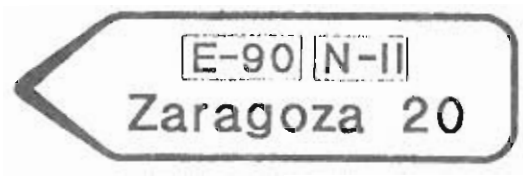

BIEN

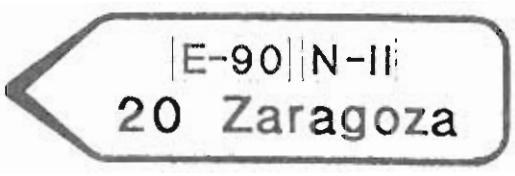

(Distancia en el lado contrario a la punta de la flecha)

ALTURA DE LOS NUMEROS

MAL

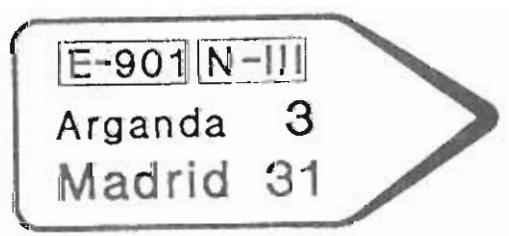

BIEN

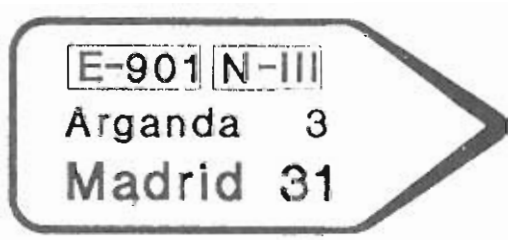

Altura del número 3 mayor que la A de Arganda)

FIG.14

Los carteles o conjuntos de sub-carteles de preseñalización se implantarán a distancias aproximadamente múltiplas de 500 m (apartado 4.3.3.1); las distancias a indicar en ellos se expresarán en m si fueran inferiores á 3 km, y en km en caso contrario:

500 m, 1000 m, 1500 m, 2000 m, 3 km , 4 km, 5 km, etc.

2.5.4.- Paneles complementarios

La longitud (de un tramo peligroso o de un túnel) o la extensión (de una prescripción) a las que se refieran estos paneles se redondearán a múltiplos de 10 m (hasta 50 m), de 50 m (entre 100 y 500 m), ó de 100 m (entre 600 y 900 m); por lo que las longitudes o distancias a indicar en ellos serán:

10 m, 20 m, 30 m, 40 m, 50 m, 100 m, 150 m, 200 m, 250 m, 300 m, 350 m, 400 m, 450 m, 500 m, 600 m, 700 m, 800 m, ó 900 m

Si hubiera que indicar longitudes o distancias no inferiores á 1 km, se seguirá el mismo criterio que para carteles (apartado 2.5.3).

En todo caso,las señales o carteles a los que acompañen los paneles complementarios de distancia se situarán, lo más aproximadamente posible, a la distancia indicada.

Los paneles de distancia la señal del extremo se colocarán en la parte inferior.

2.6.- Composición de carteles

2.6.1.- Inscripciones

2.6.1.1.- Tipo de letra

El tipo de letra a emplear será el contenido en el Anexo 2.

2.6.1.2.- Tamaño de los caracteres

2.6.1.2.1.- Altura básica

Se define como altura básica (H_b) la de la letra mayúscula o al número de mayor tamaño en un cartel o, si no hubiere, la de la letra mayúscula correspondiente a la minúscula de mayor tamaño.

La altura de las letras minúsculas sin apéndice vertical se aproximará lo más posible a las tres cuartas partes de la altura de las mayúsculas de la misma palabra.

La altura de los números será igual a la de las letras mayúsculas de la inscripción a la que acompañen.

Si en un mismo cartel, señal o conjunto de señales o carteles adosados figurasen palabras de importancia equivalente, de las que al menos una tuviera letras mayúsculas y minúsculas y otras sólo mayúsculas, la altura de estas últimas no rebasará las cuatro quintas partes de la de aquéllas.

Si en un mismo cartel, señal o conjunto de señales o carteles adosados se quisiera destacar o disminuir la importancia de alguna palabra, la altura de las letras mayúsculas de una palabra secundaria será aproximadamente igual a las tres cuartas partes de la altura de las mayúsculas de una palabra principal (Fig. 15).

2.6.1.2.2.- Señales de destino

En la tabla 3 se indican las alturas básicas correspondientes a letra y números de señales de destino en distintas clases de carreteras, con arreglo a dicha tabla, de manera que la longitud de la señal no supere los 2200 mm (Fig. 16).

TABLA 3

ALTURA BASICA DE LETRAS (mm) EN SEÑALES DE DESTINO

CLASE DE CARRETERA	SEÑALES DE DESTINO	
	NORMALES	REDUCIDAS
Autopista autovía o vía rápida	270	240 ó 200
Convencional con arcén	150	120 ó 100
Convencional sin arcén	100	80

2.6.1.2.3.- Carteles de orientación

En carteles de orientación, los nombres de poblaciones se escribirán con su letra inicial mayúscula y el resto de las letras minúsculas, excepto en carreteras convencionales ~~principales~~, en los que todas las letras serán mayúsculas. Los nombres propios que no sean de población se escribirán con su letra inicial mayúscula y el resto de las letras minúsculas. Los nombres comunes se escribirán con todas las letras minúsculas.

$H_1 = 4/5\ H_b$

$H_2 = 3/4\ H_1$

$H_3 = 3/4\ H_b$

Ejemplo de altura de letra

FIG.15

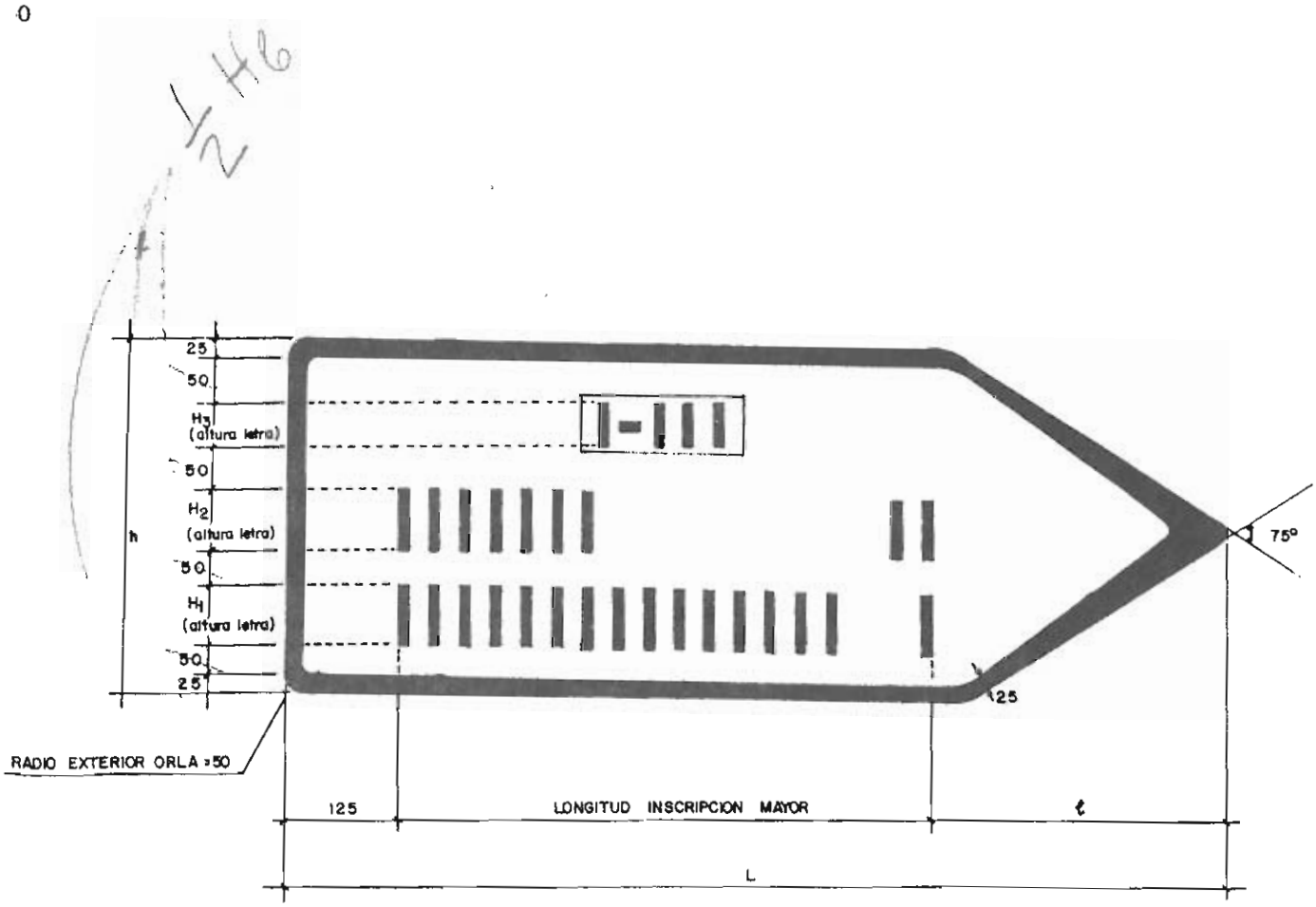

h y L

AJUSTAR SIEMPRE A MEDIDA STANDAR

PARA h	ℓ
250	163
300	196
350	229
400	261
450	294
500	327
550	359

h

250 · 300 · 350 · 400 · 450 · 500 · 550 · 600 etc....

L

950 · 1.200 · 1.450 · 1700 · 1950 · 2.200

TODAS LAS MEDIDAS EN mm

DISEÑO DE SEÑALES DE DESTINO

FIG.16

En la tabla 4 se indican las alturas básicas correspondientes a letra y números de carteles de orientación en distintas clases de carreteras; dichas alturas se podrán, previa justificación, aumentar o reducir hasta en un 25 %.

TABLA 4

ALTURA BASICA DE LETRAS (mm) EN Carteles DE ORIENTACION

CLASE DE CARRETERA	PORTICOS Y BANDEROLAS	PREAVISOS Y SEÑALES DE POBLADO	CONFIR-MACION
Autopista autovía o vía rápida	400	360	270
Convencional con arcén	300	270	200
Convencional sin arcén	300	200	150

2.6.1.2.4.- Carteles de localización

Todas las letras en carteles de localización serán mayúsculas, excepto las correspondientes a nombres de puntos característicos que no sean poblado ni límite territorial, que serán minúsculas salvo las iniciales de nombre propio.

En la tabla 5 se indican las alturas básicas correspondientes a letra y números de carteles de localización en distintas clases de carreteras; dichas alturas se podrán, previa justificación, aumentar o reducir hasta en un 25 %.

TABLA 5

ALTURA BASICA DE LETRAS (mm) EN Carteles DE LOCALIZACION

CLASE DE CARRETERA	POBLADO Y PUNTOS CARACTERISTICOS ESPECIALES	LIMITE TERRITORIAL		OTROS PUNTOS CARACTERISTICOS
		COMUNIDAD AUTONOMA	PROVINCIA	
Autopista, autovía y vía rápida	270	360	320	200
Convencional con arcén	200	270	200	150
Convencional sin arcén	150	200	150	100

2.6.1.2.5.- Paneles complementarios

La altura de los caracteres de paneles complementarios de señales se relacionará con el tamaño de aquélla a la que acompañen, con independencia de la clase de carretera.

En la tabla 6 se indican las alturas básicas correspondientes a letra y números de paneles complementarios de carteles en distintas clases de carreteras; dichas alturas podrán, previa justificación, aumentarse o reducirse hasta en un 25 %.

TABLA 6

ALTURA BASICA DE LETRAS (mm) EN PANELES COMPLEMENTARIOS

CLASE DE CARRETERA	PANELES COMPLE-MENTARIOS
Autopista autovía o vía rápida	200
Convencional principal	150
Convencional no principal	100

La altura de los caracteres que figuren en un cajetín de identificación de una carretera no será inferior a los cuatro quintos de la altura ~~de la altura~~ de las mayúsculas de mayor tamaño del cartel al que acompañe el cajetín.

2.6.2.- Separación entre líneas

En ningún caso se dispondrán en un mismo cartel más de cuatro líneas con nombres, cajetines de identificación de carreteras o símbolos (excepto las flechas tipo F, que no se contarán como línea a estos efectos); y se recomienda no disponer más de tres.

En conjuntos de por varios sub-carteles, cada uno de éstos no contendrá más de cuatro líneas, ni el conjunto más de seis.

Donde fuera imprescindible mostrar un mayor número de indicaciones, se dividirán entre dos carteles situados entre sí a una distancia no inferior á 50 m en autopista, autovía o vía rápida, ni á 25 m en carretera convencional, y de forma que uno no tape al otro.

La separación vertical entre líneas horizontales no será inferior a la altura de las letras mayúsculas empleadas o, en su defecto, de las letras minúsculas altas (como por ejemplo la l ó la h); se exceptúan las señales de destino, en las que dicha separación no será inferior a la mitad de la altura antedicha. En líneas consecutivas de distinta altura de letra, se tomará como referencia la menor.

Si conviniera escribir un nombre compuesto en dos o más líneas, la separación entre éstas se podrá reducir a los dos tercios de la indicada.

2.6.3.- Separación entre grupos de palabras

Los grupos de palabras, números o símbolos correspondientes a direcciones comunes indicadas por flechas estarán separados entre sí lo más posible y, en todo caso, no menos del doble de la máxima separación vertical entre líneas en cualquiera de ellos.

2.6.4.- Dimensionamiento de flechas para carteles de preseñalización o destino

2.6.4.1.- Flechas tipo "f"

En carteles o sub-carteles de una sola línea, la longitud de una flecha tipo "f" será el doble de la altura de la letra mayúscula; aunque si la flecha fuera vertical, se podrá aumentar el margen (apartado 2.6.6) entre las letras y las orlas superior e inferior, de manera que la flecha no quede excesivamente cerca de las orlas.

En carteles o sub-carteles de más de una línea, la longitud de una flecha tipo "f" en cada uno de ellos será igual a la suma de las alturas de las letras mayúsculas de las N líneas que forman el cartel, multiplicada por (1,7 - 0,15*N). Estas longitudes se podrán redondear al más cercano múltiplo de 5 mm.

Todas las indicaciones que vayan asociadas a una flecha tipo "f" irán enmarcadas en un solo cartel o sub-cartel. Las flechas f2 y f3 se situarán siempre a la izquierda de dichas indicaciones, las f4 y f5 siempre a la derecha, y la f1 normalmente a la izquierda (excepto si el subcartel inmediatamente inferior incluyera una flecha f2 ó f3).

En conjuntos formados por varios sub-carteles, éstos se situarán de forma que las flechas tipo "f" designadas por menor número queden sobre las designadas por mayor número (Fig. 10).

2.6.4.2.- Flechas tipo "F"

Las flechas tipo "F" se situarán en la parte inferior del cartel, sobre el centro del carril al que se refieran. Si un mismo carril pudiera servir al mismo tiempo para continuar y para salir, la flecha vertical se situará sobre su eje, y la inclinada se podrá situar hacia el lado de la salida.

Excepcionalmente, en carteles de altura limitada en los que se pueda aumentar su anchura hacia el exterior, se podrán situar flechas inclinadas junto al borde del lado de la salida; pero en

este caso se emplearán flechas tipo "f" inclinadas á 45 grados (apartado 2.4.1).

2.6.5.- Orlas

En todos los carteles que no tengan una dimensión predeterminada, la orla se ajustará a las siguientes reglas:

- La anchura de la orla será igual a la quinta parte de la altura básica H_b (apartado 2.6.1.2.1). En carteles adosados o que formen parte de un conjunto, se utilizará para todos ellos la misma anchura, que será la correspondiente al cartel que, aislado, requiera la más ancha. En señales de destino, la anchura de la orla -en su zona rectangular- será de 25 mm, y en la zona de la punta se ensanchará linealmente hasta alcanzar 65 mm en el vértice.

- Tanto los ángulos del cartel o señal como los de la orla se redondearán mediante cuartos de circunferencias concéntricas, cuyo radio exterior será igual a cuatro veces la anchura de la orla. Los ángulos de las señales de destino se redondearán con un radio exterior de 50 mm.

- El espacio entre la orla y el borde del cartel será igual a la mitad de la anchura de aquélla, excepto en los señales de destino, para las que será nulo. La separación entre las orlas de dos señales o carteles adosados será igual a su anchura, ya que ésta será la misma para ambos.

- En carteles de localización de límite de Comunidad Autónoma, la distancia entre ambas orlas será igual á 270 mm.

- Si una línea -o parte de ella- llevase alrededor una orla, tuviera un fondo de distinto color, o contuviera un cajetín con la identificación de la carretera, la separación vertical desde el borde de la orla no será inferior a las tres cuartas partes de la altura de letra; excepto en señales de destino, en las que no será inferior a la mitad de dicha altura. Si lo anterior ocurriese en dos líneas consecutivas, la separación entre orlas o colores no será inferior a la mitad de la altura de letra (Fig. 17).

2.6.6.- Márgenes

Los márgenes -tanto laterales como superior o inferior- entre las palabras, números, flechas o símbolos y las orlas de las señales, carteles o sub-carteles no serán inferiores a la altura de las letras mayúsculas empleadas o, en su defecto, de las letras minúsculas altas (como por ejemplo la l ó la h). Se recomienda

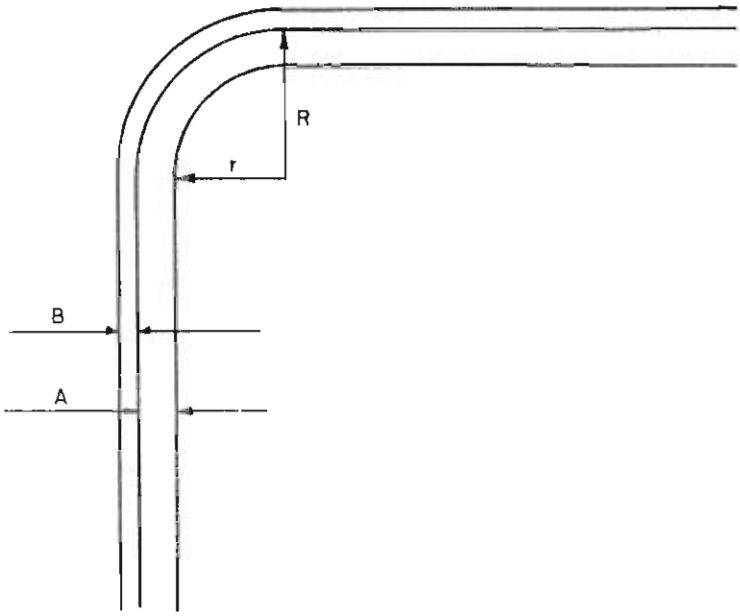

A = ancho de la orla
B = espacio entre orla y el borde del cartel
R = radio exterior
r = radio interior

ORLAS

FIG.17

que sean todos iguales y que no excedan mucho del mínimo citado, a no ser por razones de uniformidad con carteles contiguos.

Se exceptúan:

- Los carteles y sub-carteles de una sola línea con flecha vertical, en los que se podrán aumentar los márgenes a las orlas superior e inferior de manera que la flecha no quede excesivamente cerca de las orlas (apartado 2.5.1).

- Las señales de destino, en las que dichos márgenes no serán inferiores a la mitad de dicha altura, salvo el del lado de la flecha que podrá ser nulo.

En carteles de localización de límite de Comunidad Autónoma, la distancia mínima entre letras y orlas será de 270 mm.

Las palabras, números o símbolos inscritos en cajetines de identificación de una carretera, o en recuadros de color distinto al del fondo del cartel, dejarán un margen -respecto de los bordes del recuadro- no inferior a la cuarta parte de la altura de las letras mayúsculas empleadas o, en su defecto, de las letras minúsculas altas (como por ejemplo la l ó la h).

2.6.7.- Alineación vertical

Las líneas de las inscripciones se alinearán verticalmente por el lado más próximo al borde: las palabras, números o símbolos situados a la izquierda se alinearán por su principio, y los situados a la derecha por su final. Sólo si estuvieran muy alejados de ambos bordes laterales -como ocurre, en general, en los carteles situados sobre la calzada- se recomienda alinearlos verticalmente con la flecha o centro del conjunto de flechas al que correspondan.

Si en todas las líneas de un cartel hubiera un elemento característico común -como el cajetín de identificación de la carretera- todos ellos se alinearán verticalmente, con independencia de que el grupo de palabras estuviera situado a la izquierda o a la derecha del cartel. Se recomienda, en este caso, alinear también el extremo opuesto de las líneas, variando la separación intermedia. En señales de destino, el cajetín (o cajetines) se situará(n) encima del borde superior, centrado(s) en el bloque formado por los nombres y las distancias (Fig. 18).

En señales de destino, la distancia se dispondrá en el lado más próximo a la punta de la flecha.

Si en una misma señal de destino hubiera varios nombres con su correspondiente distancia, éstos se alinearán verticalmente por su principio si la flecha apuntara hacia la derecha, o por su final si apuntara hacia la izquierda; las distancias se alinea-

BIEN

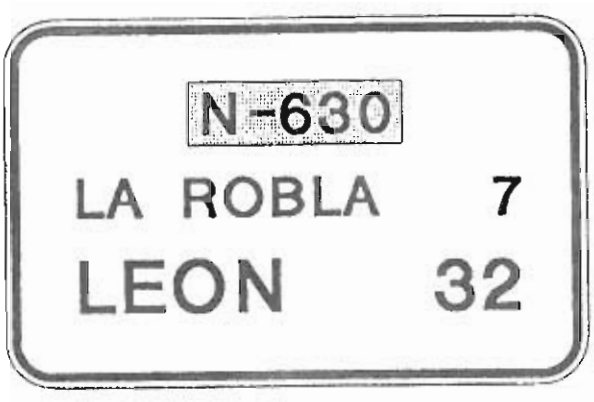

MAL

(Cifras no alineadas por la derecha)

ALINEACION VERTICAL EN CARTELES DE CONFIRMACION

FIG.18

rán, respectivamente, por su derecha o por su izquierda. Para ello se aumentará, si fuera preciso, la separación entre letras y cifras; también se aumentará si alguno de los nombres se solapara con alguna de las distancias, hasta que la separación horizontal entre el nombre de mayor longitud y la cifra que ocupe más espacio no sea inferior a la altura de la mayor letra empleada (Fig. 19).

2.6.8.- Tolerancias

Por razones de uniformidad con carteles contiguos, o por necesidades constructivas -carteles formados por lamas- se podrán variar hasta en un 25 %, en más o en menos, las separaciones indicadas en la presente Instrucción, pero sin que en ningún caso se pueda reducir el tamaño de letra más que en el supuesto previsto en el apartado 2.6.1.2.

2.7.- Retrorreflectancia

Todos los elementos (fondo, caracteres, orlas, símbolos, flechas, pictogramas) de una señal, cartel o panel complementario cuyo destino sea el de ser visto por los conductores, excepto los de color negro, deberán ser retrorreflexivos en su color.

Se distinguirán tres niveles de retrorreflectancia. El nivel deberá ser el mismo en todos los elementos que compongan una señal, cartel o panel complementario, y no deberá ser inferior al prescrito en la tabla 7.

ALINEACION DE NOMBRES Y CIFRAS EN SEÑALES DE DESTINO

MAL

(Nombres no alineados por el lado contrario a la punta)

BIEN

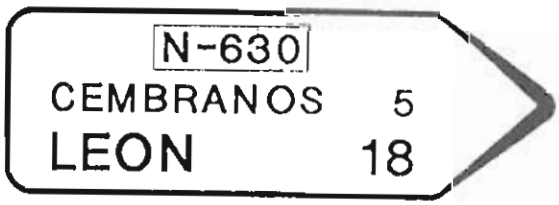

MAL

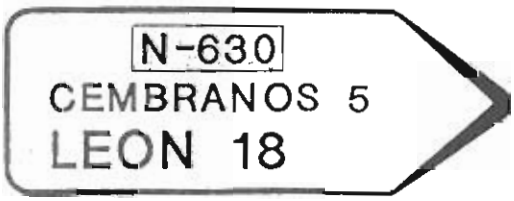

(Cifras no alineadas por el lado de la punta)

MAL

(Separación horizontal insuficiente entre CEMBRANOS y 18)

FIG.19

TABLA 7

NIVEL MINIMO DE REFLECTANCIA

TIPO DE SEÑAL O CARTEL	CLASE DE CARRETERA			
	AUTOPISTA	AUTOVIA Y VIA RAPIDA	CARRETERA CONVENCIONAL	
			PRINCIPAL	NO PRINCIP.
Pórticos y banderolas	II*	II*	II	II
Pre-señalización lateral	II*	II*	I*	I
Confirmación	II	II	I*	I
Poblado	-	II	I*	I
Señales de destino	II	II	I	I
Advertencia de peligro, prioridad y prohibición de entrada	II*	II	I*	I
R-301 á R-306 Obligación S-1 á S-13 S-22, S-23 S-50, S-52	II	I*	I	I
Resto	I*	I	I	I

NOTA (*) Se recomienda utilizar el nivel superior.

2.8.- Materiales

En todas las señales y carteles cuya altura sobre el nivel del terreno sobre el que ~~se~~ están situados no sea superior á 4 m, o que estén adosados a una estructura, se empleará ~~exclusivamente~~ chapa de acero galvanizada ~~en continuo, de 1,2 mm de espesor mínimo~~. En los demás casos se podrán utilizar también aluminio ~~extruído, de 3 mm de espesor mínimo~~.

3.- CRITERIOS DE IMPLANTACION

3.1.- Visibilidad

3.1.1.- Visibilidad fisiológica

Se considerará que la máxima distancia a la que se puede leer un mensaje es igual á 600 veces la altura de la letra o símbolo.

Esta distancia no será inferior a la mínima necesaria para que un conductor que circule a la velocidad de recorrido (percentil 85 con un nivel A ó B, velocidad no superada por el 85% de los vehículos que circulan por la vía) pueda percibir el mensaje, interpretarlo, decidir la maniobra que debe ejecutar y, en su caso, ejecutarla total o parcialmente. En caso contrario, se aumentará la altura de la letra o símbolo.

3.1.2.- Visibilidad geométrica

Se define como la máxima distancia, medida sobre la carretera, en la que la visual dirigida por el conductor hacia una señal o cartel se halla libre de obstáculos que la intercepten, y, asimismo, se hallan libres las visuales dirigidas desde todos los puntos intermedios del recorrido mientras aquéllas no formen un ángulo superior á 10 grados con el rumbo del vehículo.

Esta distancia no será inferior a la mínima necesaria para que un conductor que circule a la velocidad de recorrido (percentil 85 con un nivel de servicio A ó B) pueda percibir la señal o cartel, interpretar su mensaje, decidir la maniobra que debe ejecutar y, en su caso, ejecutarla total o parcialmente. En caso contrario, se adoptarán medidas tales como:

- Cambiar el emplazamiento de la señal o cartel, generalmente adelantándolo y añadiendo, en su caso, un panel complementario con la distancia.

- Duplicar la señal o cartel al otro margen de la carretera.

- Suprimir los obstáculos que interceptan la visual.

- Modificar el trazado de la carretera.

3.2.- Posición longitudinal

Las señales de advertencia de peligro se colocarán entre 150 y 250 m antes de llegar a la sección donde pueda se encontrar el peligro que anuncien, habida cuenta de la velocidad de recorrido, de la visibilidad disponible, de la naturaleza del peligro y, en su caso, de la maniobra necesaria.

Las señales de reglamentación se situarán, normalmente, en la sección donde empiece su aplicación, reiterándose a intervalos correspondientes a un tiempo de recorrido del orden de medio minuto, y especialmente después de una entrada o convergencia.

Las señales o carteles de indicación podrán tener diversas ubicaciones, según los casos:

- Los carteles de preseñalización y de destino para salida inmediata, con arreglo a dispuesto en el apartado 5.2.

- Los de confirmación, con arreglo a lo dispuesto en el apartado 5.3.

- Las señales de destino, al principio de isletas tipo "lágrima" o de encauzamiento (no en las divisorias) y, excepcionalmente, en el margen opuesto a aquél por el que se acceda a otra carretera.

- Los carteles de localización de poblado se colocarán al principio de la travesía, considerando como tal la parte de tramo urbano en la que existan edificaciones consolidadas al menos en las dos terceras partes de su longitud y un entramado de calles al menos en uno de los márgenes. El resto de los carteles de localización, salvo especificación en contrario, se situarán lo más cerca posible del principio del punto característico al que se refieran.

Si se requirieran decisiones diferentes por parte de los conductores, las señales o carteles deberán estar suficientemente alejados entre sí, de forma que dichas decisiones puedan tomarse sucesivamente y con seguridad (Fig. 20).

3.3.- Posición transversal

3.3.1.- Autopistas, autovías y vías rápidas

En autopistas y autovías, para que el cartel, o conjunto de carteles, de pre-señalización de salida sea lateral deberán concurrir todas las condiciones siguientes:

- Fuera de poblado

- Sólo dos carriles por calzada.

- Ramal de salida con un solo carril.

- Baja intensidad de circulación de vehículos pesados, que puedan obstruir la visibilidad de carteles laterales.

- Facilidad de instalación de carteles laterales.

COLOCACION DE SEÑALES EN UNA INTERSECCION

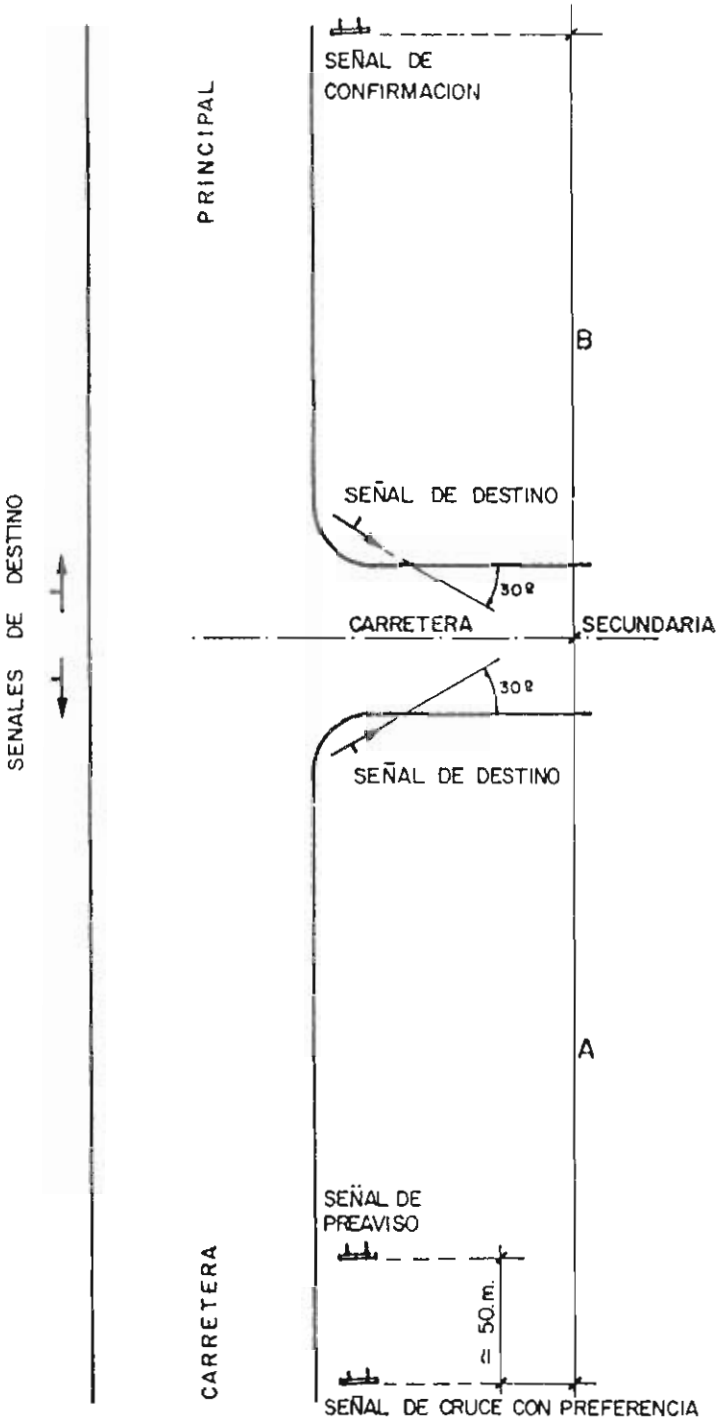

	A	B
CARRETERA CONVENCIONAL CON 2 SENTIDOS, 2 CARRILES Y ARCENES	200 m	200 m
CARRETERA CONVENCIONAL CON 2 SENTIDOS, 2 CARRILES SIN ARCENES	150 m	150 m

FIG.20

- Márgenes de la carretera no iluminados.

No se emplearán carteles, ni conjuntos de carteles, laterales, para señalizar destino en salida inmediata.

En los demás casos, la instalación se realizará sobre la calzada mediante banderolas o pórticos, en una secuencia de pre-señalización á 1 000 m / pre-señalización á 500 m / destino para salida inmediata. No se colocarán carteles laterales después de banderolas o pórticos, ni banderolas después de pórticos.

Se dispondrá banderola si la población señalizada como destino superase los 100 000 habitantes (pre-señalización á 1 000 m) ó los 10 000 habitantes (pre-señalización á 500 m), o no alcanzase los 5 000 habitantes (destino en salida inmediata)..

Se dispondrá pórtico donde concurra alguna de las circunstancias siguientes:

- Población señalizada como destino con más de 500 000 habitantes (pre-señalización á 1 000 m).

- Nivel de servicio D ó peor (pre-señalización á 1 000 m), ó C ó peor (pre-señalización á 500 m).

- Enlaces de trazado complejo o índice de peligrosidad anormalmente elevado.

- Bifurcaciones o salidas por la izquierda.

- Zona urbana.

Si una salida estuviera situada inmediatamente después de un paso superior, sólo podrá colocarse pórtico si su situación ideal (sin contar con el paso superior) distara de la estructura más de 150 m. En caso contrario, los carteles se adosarán a la estructura y, si como consecuencia de ello, la distancia entre los carteles adosados a la estructura y el pórtico inmediatamente anterior resultara menor de 150 m, se alejará el pórtico anterior o se concentrarán todos los mensajes en él.

Las señales y carteles laterales se colocarán de forma que su borde más próximo diste al menos 3 m del borde exterior de la calzada, y 0,7 m del borde exterior del arcén.

Con restricciones de espacio -por ejemplo, junto a una barrera rígida- el borde más próximo de una señal o cartel lateral se podrá colocar a un mínimo de 0,7 m del borde de la restricción más próximo a la calzada, siempre que con ello no se disminuya la visibilidad disponible.

AUTOPISTAS Y AUTOVIAS

CARTEL DE ORIENTACION SITUADO A 1000 M. DE LA SALIDA

Fuera de poblado.
2 carriles por calzada.
Ramal de salida con 1 carril.
Baja intensidad de circulación de vehículos pesados.
Facilidad de instalación de carteles laterales.
Márgenes de carretera no iluminados.

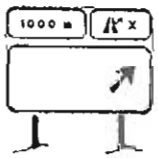

PREAVISO

Población de destino > 100.000 habitantes.

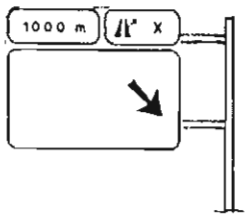

BANDEROLA

FIG.21

Población de destino > 500.000 habitantes.
Nivel de servicio D ó peor.
Enlace de trazado complejo.
Indice de peligrosidad anormalmente elevado.
Bifurcaciones o salidas por la izquierda.
Zona urbana.

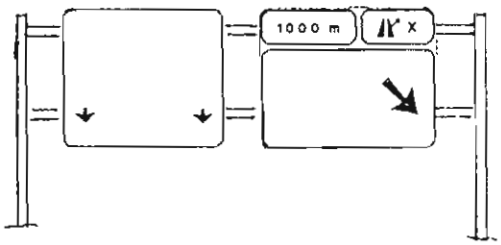

PORTICO

FIG.21a

CARTEL DE ORIENTACION SITUADO A 500 M. DE LA SALIDA

Fuera de poblado.
2 carriles por calzada.
Ramal de salida con 1 carril.
Baja intensidad de circulación de vehículos pesados.
Facilidad de instalación de carteles laterales.
Márgenes de carretera no iluminados.

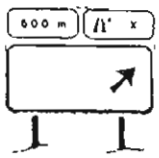

PREAVISO

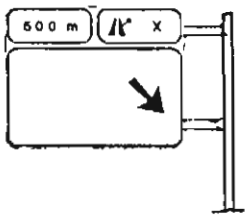

BANDEROLA

Población de destino > 10.000 habitantes.

FIG.22

Nivel de servicio C ó peor.
Enlaces de trazado complejo.
Indice de peligrosidad anormalmente elevado.
Bifurcaciones o salidas por la izquierda.
Zona urbana.

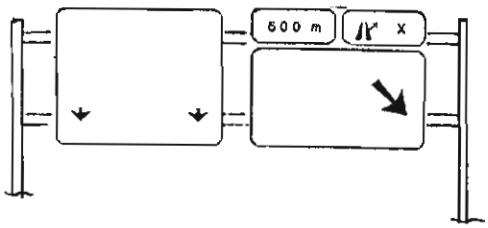

PORTICO

FIG.22a

CARTEL DE ORIENTACION SITUADO EN SALIDA INMEDIATA

Nunca

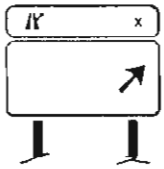

PREAVISO

Población de destino < 5.000 habitantes.

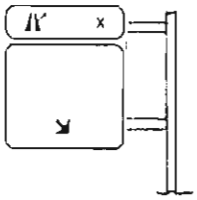

BANDEROLA

Resto de situaciones.

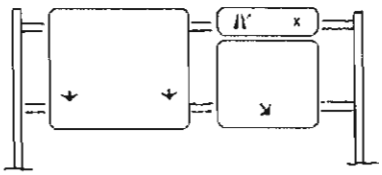

PORTICO

FIG.22b

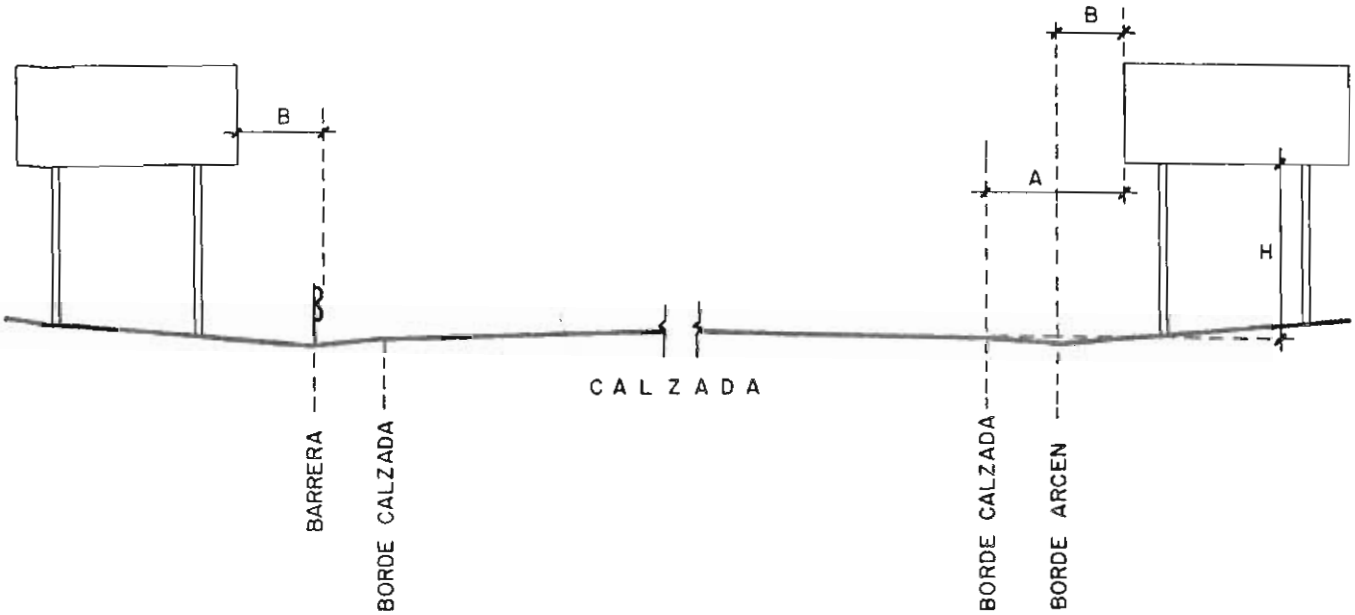

	A	B	H
AUTOPISTA, AUTOVIA Y VIA RAPIDA	MINIMO 3 m	MINIMO 0,7 m	2,0 m
CARRETERA CONVENCIONAL CON ARCEN	MINIMO 2,5 m	MINIMO 0,5 m	1,8 m
CARRETERA CONVENCIONAL SIN ARCEN	MINIMO 1 m RECOMENDABLE 1,5	MINIMO 0,5 m	1,5 m

SEPARACION LATERAL Y ALTURA

FIG.23

Se evitará que unas señales o carteles laterales perturben la visibilidad de otros, o que lo hagan otros elementos situados cerca del borde de la plataforma (Figs. 21, 21a, 22, 22a, 22b y 23).

3.3.2.- Carreteras convencionales

Como norma general, las señales y carteles se situarán en el margen derecho de la plataforma; los situados en cualquier otra localización deberán considerarse suplementarios. No obstante, podrá ser necesario disponerlos sobre la calzada donde no se disponga de espacio suficiente en el margen de la carretera.

También se podrán ubicar señales (además de las de destino) en isletas, o incluso en el margen izquierdo de la plataforma, sobre todo si el tráfico del carril exterior pudiera obstruir la visibilidad de las situadas a la derecha. A este respecto, las señales R-305, R-306, P-7, P-8, P-9a, P-9b, P-9c, P-10a, P-10b y P-10c, el último escalón de limitación de velocidad, y toda la señalización en puntos con índice de peligrosidad elevado, se duplicarán siempre en el margen izquierdo.

Las señales y carteles se colocarán de forma que su borde más próximo diste al menos 2,5 m del borde exterior de la calzada (1,5 m donde no hubiera arcén, que se podrán reducir á 1 m, previa justificación), y 0,5 m del borde exterior del arcén.

Con restricciones de espacio -por ejemplo, junto a una barrera rígida- el borde más próximo de la señal o cartel se podrá colocar a un mínimo de 0,5 m del borde de la restricción más próximo a la calzada, siempre que con ello no se disminuya la visibilidad disponible.

Se evitará que unas señales o carteles laterales perturben la visibilidad de otros, o que lo hagan otros elementos situados cerca del borde de la plataforma.

3.3.3.- Casos especiales

En zona urbana, terreno muy accidentado o isletas de reducidas dimensiones, la separación entre el borde de la calzada y el de la señal o cartel más próximo a ésta no bajará de 0,5 m. Excepcionalmente, en vías urbanas con báculos de iluminación junto al bordillo, dicha separación podrá ser igual a la de aquéllos, siempre que no baje de 0,3 m.

3.4.- Altura

3.4.1.- Señales o carteles situados en las márgenes de la plataforma (excepto señales de destino)

La diferencia de cota entre el borde inferior de la señal o cartel y el borde de la calzada situado en correspondencia con a ellos será la siguiente:

- Autopistas, autovías y vías rápidas: 2,0 m
- Carreteras convencionales principales: 1,8 m
- Carreteras convencionales no principales: 1,5 m

En zona urbana, si la señal o cartel se situase sobre aceras o zonas destinadas a la circulación de peatones, la diferencia de cota entre el borde inferior de la señal o cartel y dicha acera o zona no será inferior á 2,2 m.

3.4.2.- Señales de destino

En intersecciones en las que pudieran constituir un obstáculo a la visibilidad, las señales de destino deberán dejar totalmente libre la altura comprendida entre 0,9 y 1,2 m sobre la calzada (Fig. 24).

Donde hubiera garantías de que no serán ocultados por vegetación -por ejemplo, en isletas pavimentadas o aceras- las señales de destino se podrán colocar de forma que su borde superior no rebase una altura de 0,9 m sobre la calzada.

En todo caso, no se colocarán señales de destino donde no estuviera garantizada su frecuente limpieza.

3.4.3.- Carteles situados sobre la calzada

Salvo en casos de gálibo restringido, el borde inferior del cartel no estará a menos de 5,25 m del pavimento de la calzada; se recomienda aumentar esta distancia á 5,50 m.

3.5.- Orientación

Las señales o carteles situados en los márgenes de la plataforma (excepto las señales de destino) se girarán ligeramente hacia afuera, con un ángulo de 3 grados (aproximadamente 5 cm/m) respecto de la normal a la línea que una el borde de la calzada frente a ellos, con el punto del mismo borde situado 150 m antes (Fig. 25).

Las señales de destino se orientarán perpendiculares a la visual del conductor a quien vaya destinado su mensaje, situado 50

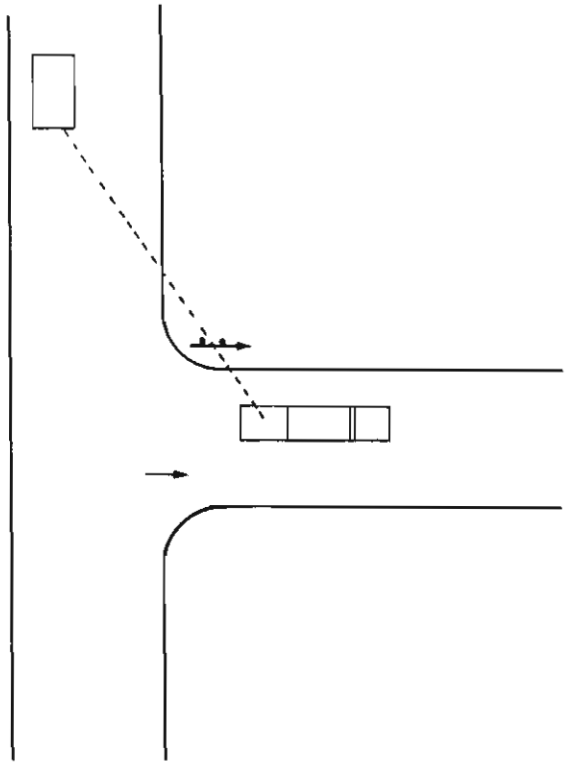

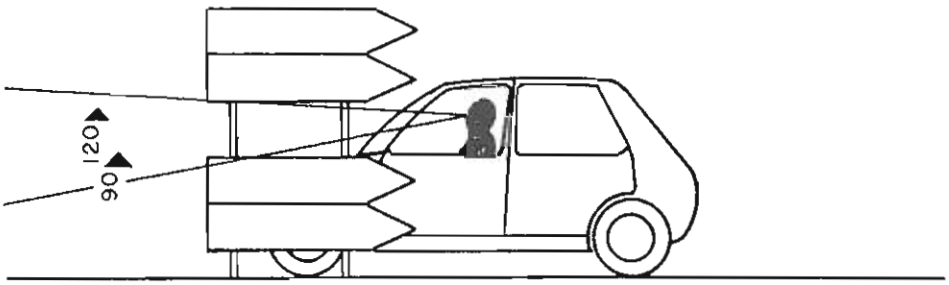

ALTURA DE SEÑALES DE DESTINO
CON PROBLEMAS DE VISIBILIDAD.

FIG.24

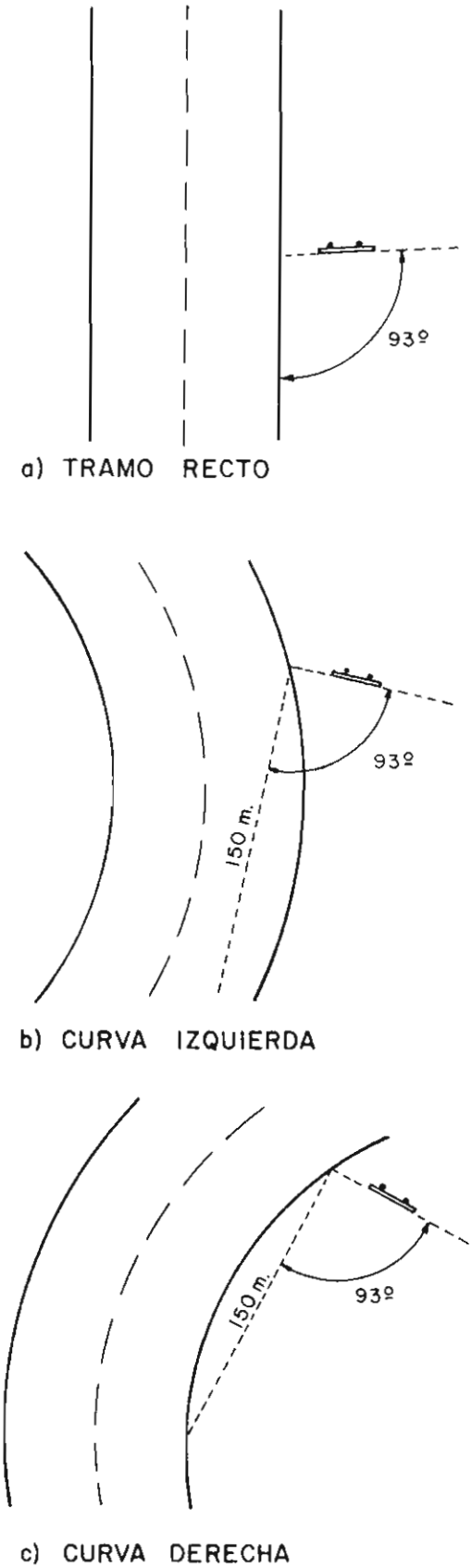

ORIENTACION DE SEÑALES Y CARTELES EN EL MARGEN DE LA CARRETERA

FIG.25

m antes de ellos. Si orientasen a conductores procedentes de tramos distintos, se dispondrán perpendiculares a la bisectriz del mayor ángulo que formen las respectivas visuales, sin que el ángulo entre la señal y éstas resulte menor de 45 grados (Fig. 26), para lo cual se podrá reiterar la señal tantas veces como fuera preciso.

Los carteles situados sobre la calzada se inclinarán ligeramente hacia abajo (aproximadamente 4 cm/m) (Fig. 27).

3.6.- Protecciones

Se dispondrán barreras de seguridad protegiendo los soportes de carteles de pre-señalización, pórticos y banderolas.

Su longitud deberá ser suficiente, conforme a su normativa específica, no sólo para proteger dichos soportes sino para proporcionar un anclaje resistente -tanto antes como después de la protección estricta- para resistir las solicitaciones causadas por un impacto, especialmente en el caso de barreras metálicas.

Su extremo inicial, en el sentido de la circulación, se retranqueará de la alineación de la barrera y, en su caso, se anclará al terreno.

En "narices" de divergencias se evitará colocar soportes de pórticos o banderolas y, donde resultase inevitable su colocación, se protegerán mediante amortiguadores de impactos. Los carteles o señales que se sitúen en la "nariz" deberán tener una estructura que no resulte peligrosa en caso de impacto contra ellos.

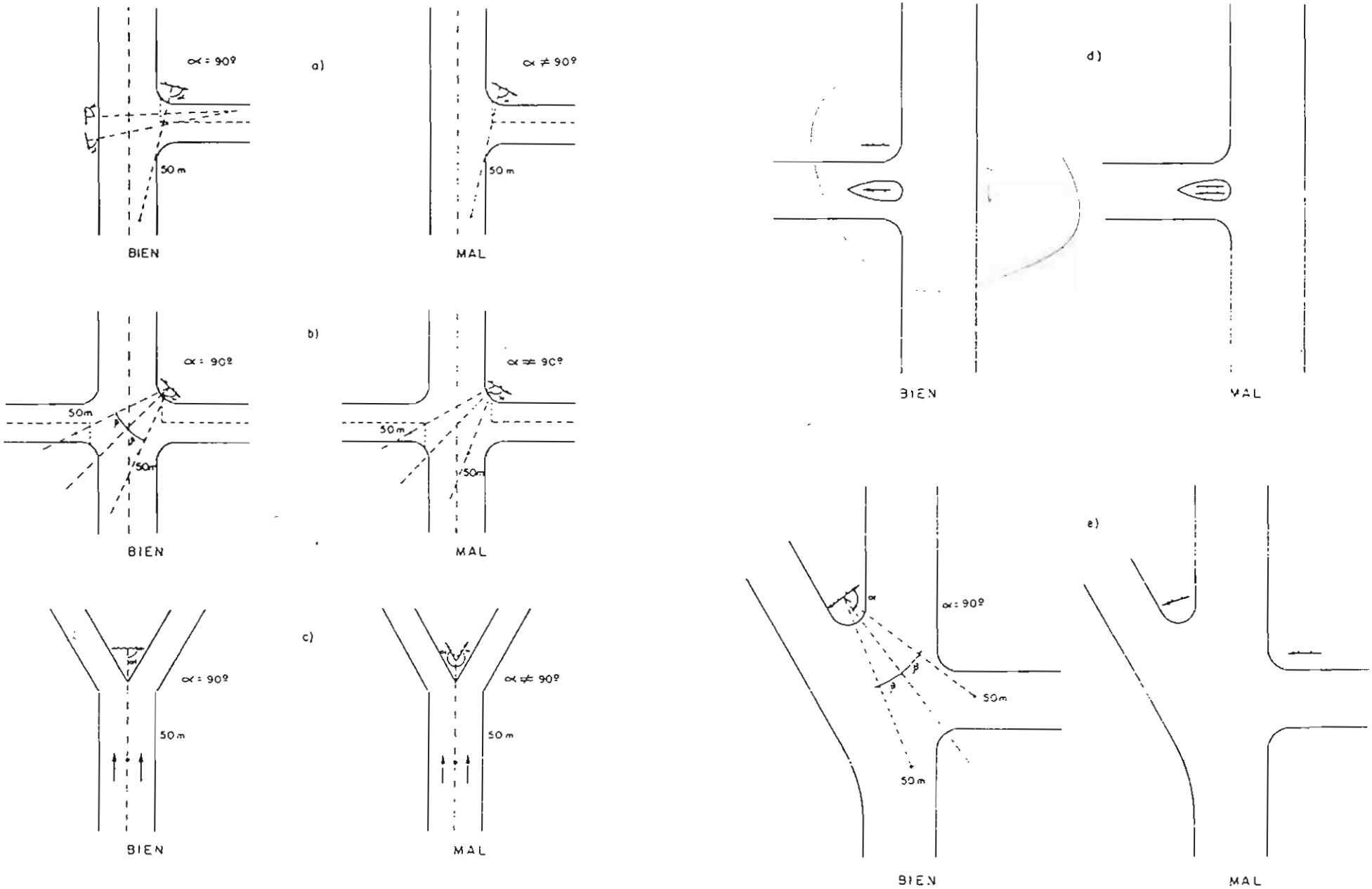

ORIENTACION DE SEÑALES DE DESTINO

FIG.26

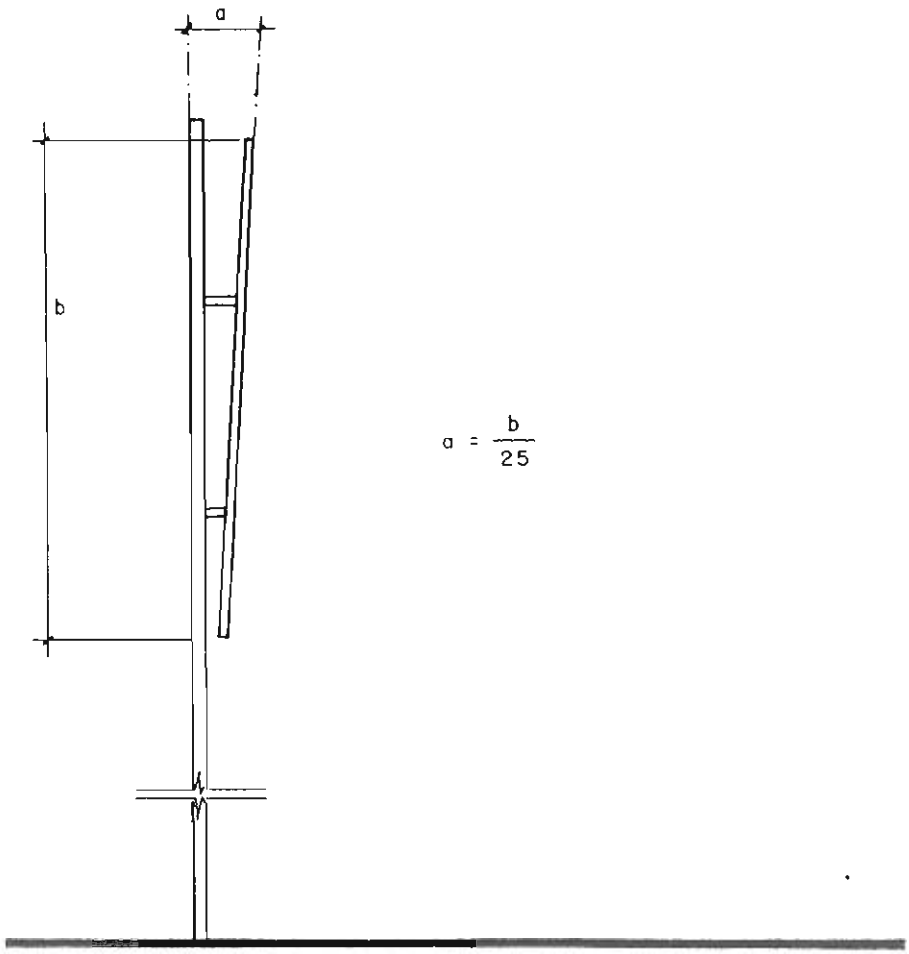

ORIENTACION DE CARTELES SITUADOS SOBRE LA CALZADA

FIG.27

4.- SEÑALIZACION DE CLASES DE CARRETERA

4.1.- Autopistas

4.1.1.- Inicio

El inicio de una autopista se advertirá con carteles de preseñalización á 1 000 m y á 500 m, los cuales contendrán el cajetín de la numeración de la autopista y su denominación: si esta última no existiera o fuera imprecisa, contendrán los primeros nombres primarios del itinerario.

Si se proviniera de una carretera convencional, se señalizará la "nariz" con señales R-401a y R-101.

A 100 m después del inicio de la autopista, se colocará en ambos márgenes una señal S-1, indicando la sección a partir de la cual se aplican las reglas de circulación en esta clase de carretera; por lo que no será necesario reiterar con señales tipo R- la prohibición de la circulación de peatones, animales, ciclos, ciclomotores, tractores agrícolas y cualquier otro vehículo, salvo los automóviles y sus remolques que, por sus características de construcción, sean capaces de desarrollar en terreno llano una velocidad superior á 60 km/h.

A 100 m después de la señal S-1 se colocará, en ambos márgenes, una señal R-301 con la limitación genérica de velocidad en autopista. A continuación, en el primer tramo en el que no interfieran con otras señales, se colocarán carteles de confirmación con los nombres primarios del itinerario y sus distancias.

4.1.2.- Final

Si hubiera reducción en el número de carriles, se señalizará según prescribe el apartado 4.8, por medio de una señal S-52.

Si la conexión fuera directa, se seguirán las reglas siguientes:

1.- **Conexión con otra autopista**

Solamente se señalizará el cambio de numeración y, en su caso, de denominación.

2.- **Conexión con una autovía**

Se preseñalizará el final de la autopista á 1 000 m y á 500 m, y á 200 m de dicho final se advertirá de la limitación genérica de velocidad en autovía, por medio de una señal R-301 (Fig. 28).

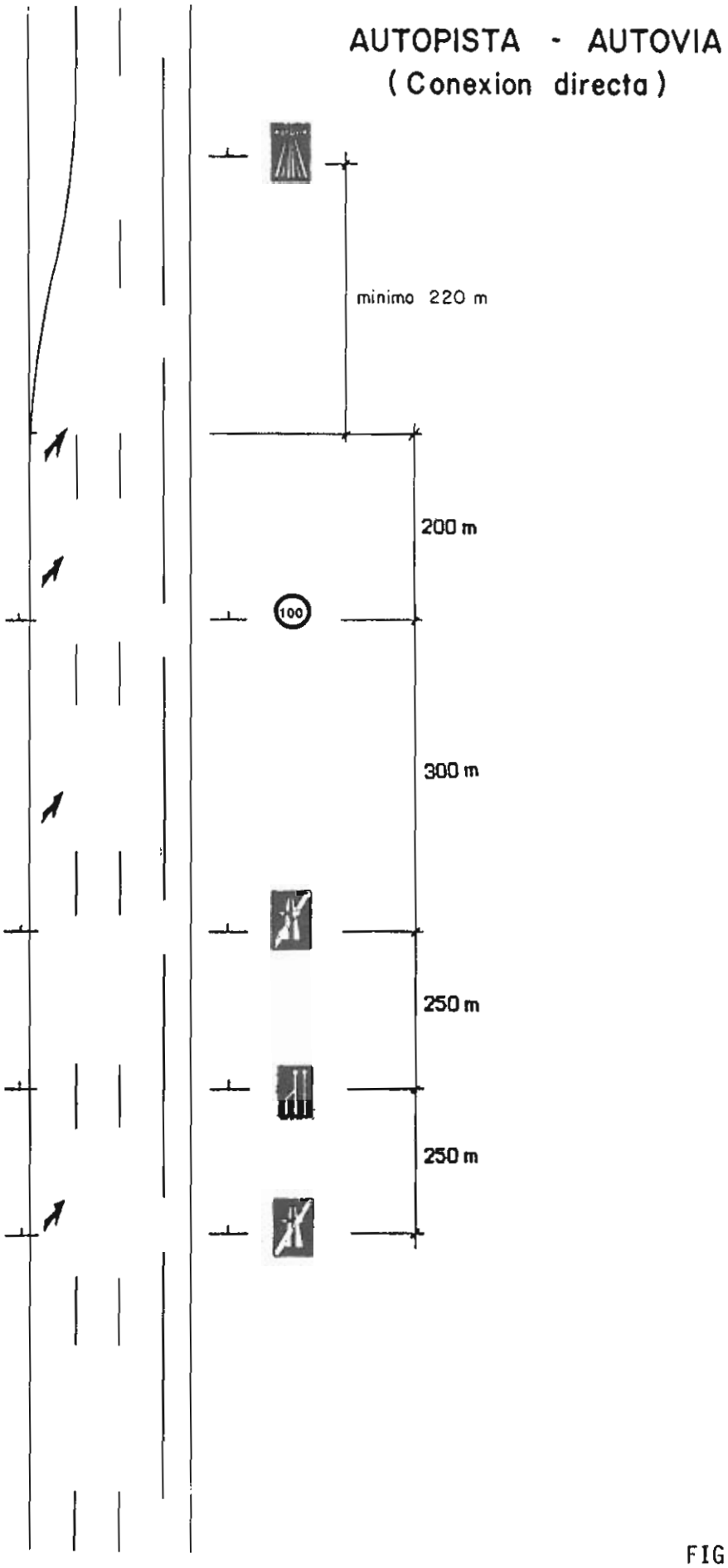
AUTOPISTA - AUTOVIA
(Conexion directa)
minimo 220 m
200 m
100
300 m
250 m
250 m

FIG.28

[illegible] o el temporal, se colocarán [illegible] de [illegible] [illegible] de los dos primeros señales P-25, separadas [illegible] 1.75 m de lado. Si es preciso se colocarán más señales P-25, cada 2.5 km, en el tramo que se juzgue necesario

A 200 m del principio de la autovía se dispondrá la señal "Autovía". También se señalizará el cambio de numeración y, en su caso, denominación de cada tipo de carretera, 100 m después la señal S-3; y á 200 m de ella se advertirá de la limitación genérica de velocidad en autovía, por medio de una señal R-301.

3.- Conexión con una carretera convencional

Este es el caso más peligroso, pues la conexión se hace con un solo carril y se pueden producir retenciones. Por lo tanto, hay que avisar al tráfico de la autopista, con suficiente antelación, de que progresivamente vaya reduciendo velocidad y adaptándose a la circulación en un solo carril sin posibilidad de adelantamiento. Para ello se señalizará en ambos márgenes según la Fig. 29. Si la conexión se fuerza mucho

4.- Conexión con una red urbana

Se señalizará en primer lugar el final de la autopista. Si ésta terminase ante un semáforo, habrá que avisar al tráfico -con suficiente antelación- de la casi seguridad de retenciones, mediante señales P-31. También se reducirá escalonadamente la velocidad hasta 60 km/h (apartado 4.17).

El semáforo tendrá su luz roja de tamaño grande, y se recomienda instalar antes un semáforo ámbar intermitente (Fig. 30)

Si la conexión se realizase a través de un enlace se adoptarán las disposiciones del capítulo 5. Si el ramal tuviera un trazado estricto, se considerará la conexión como si fuera con una carretera convencional.

4.2.- Autovías.

4.2.1.- Inicio

El inicio de una autovía se advertirá con carteles de preseñalización á 1 000 m y á 500 m, los cuales contendrán el cajetín de la numeración de la autovía y su denominación: si esta última no existiera o fuera imprecisa, contendrán los primeros nombres primarios del itinerario.

Si se proviniera de una carretera convencional, se señalizará la "nariz" con señales R-401a y R-101.

A 100 m después del inicio de la autovía, se colocará en ambos márgenes la señal "Autovía", indicando la sección a partir de la cual se aplican las reglas de circulación en esta clase de carretera. Se indicará, en su caso, por medio de señales S-3 la prohibición de la circulación de peatones, animales, ciclos,

AUTOPISTA - C. CONVENCIONAL (Conexion directa)

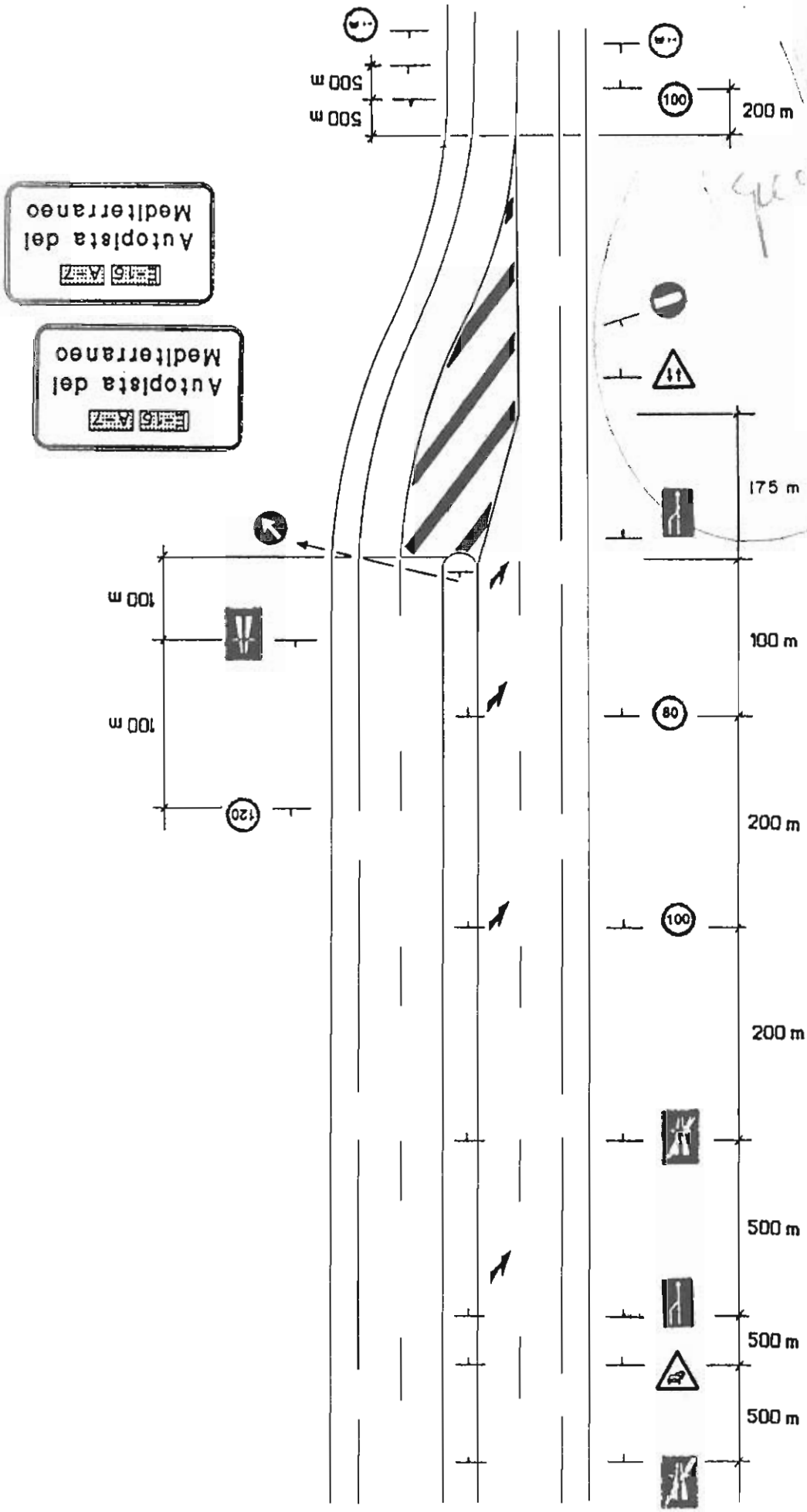

Modificado ¡que el que fig 32

FIG.29

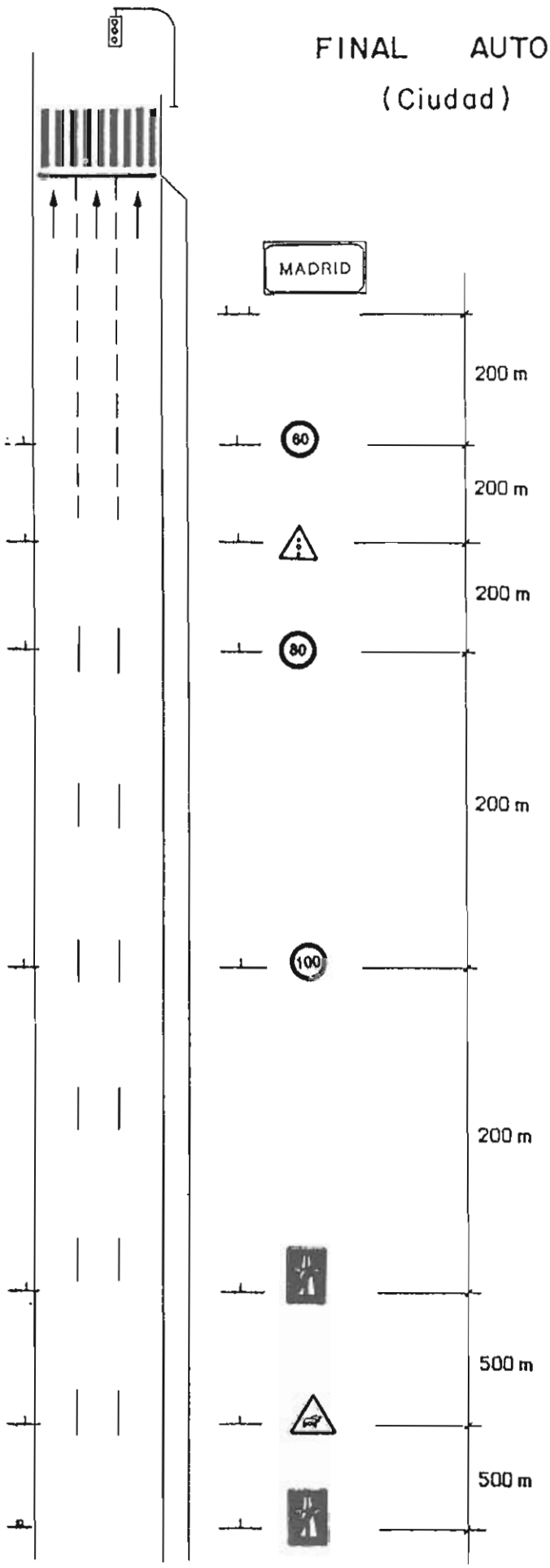
FINAL AUTOPISTA
(Ciudad)
MADRID
200 m
60
200 m
200 m
80
200 m
100
200 m
500 m
500 m

FIG.30

[illegible] Si en [illegible] R-75, [illegible] R-75, cada 2.5 km, en el tramo que precisa de colocación una señal R-75 [illegible] se fuerza necesario.

ciclomotores, tractores agrícolas y cualquier otro vehículo, salvo los automóviles y sus remolques que, por sus características de construcción, sean capaces de desarrollar en terreno llano una velocidad superior á 60 km/h.

A 100 m después de la señal "Autovía" se colocará, en ambos márgenes, una señal R-301 con la limitación genérica de velocidad en autovía. A continuación, en el primer tramo en el que no interfieran con otras señales, se colocarán carteles de confirmación con los nombres primarios del itinerario y sus distancias.

4.2.2.- Final

Si hubiera reducción en el número de carriles se señalizará según prescribe el apartado 4.8, por medio de una señal S-52.

Si la conexión fuera directa, se seguirán las reglas siguientes:

1.- Conexión con una autopista

Se preseñalizará el número y, en su caso, denominación de la autopista á 1 000 m y á 500 m del final de la autovía. A la altura de éste se dispondrá la señal "Fin de autovía"; 100 m después la señal S-1 y, á 200 m de ella se advertirá de la limitación genérica de velocidad en autopista, por medio de una señal R-301 (Fig. 31).

2.- Conexión con otra autovía

Solamente se señalizará el cambio de numeración y, en su caso, denominación.

3.- Conexión con una carretera convencional

Este es el caso más peligroso, pues la conexión se hace con un solo carril y se pueden producir retenciones. Por lo tanto, hay que avisar al tráfico de la autovía, con suficiente antelación, de que progresivamente vaya reduciendo velocidad y adaptándose a la circulación en un solo carril sin posibilidad de adelantamiento. Para ello se señalizará en ambos márgenes según la Fig. 32.

Se anularán las prohibiciones relacionadas con la señal S-3, mediante la señal S-4. Si la conexión [illegible] muy peligrosa

4.- Conexión con una red urbana

Se señalizará en primer lugar el final de la autovía. Si ésta terminase ante un semáforo, habrá que avisar al tráfico -con suficiente antelación- de la casi seguridad de retenciones,

AUTOVIA
AUTOPISTA

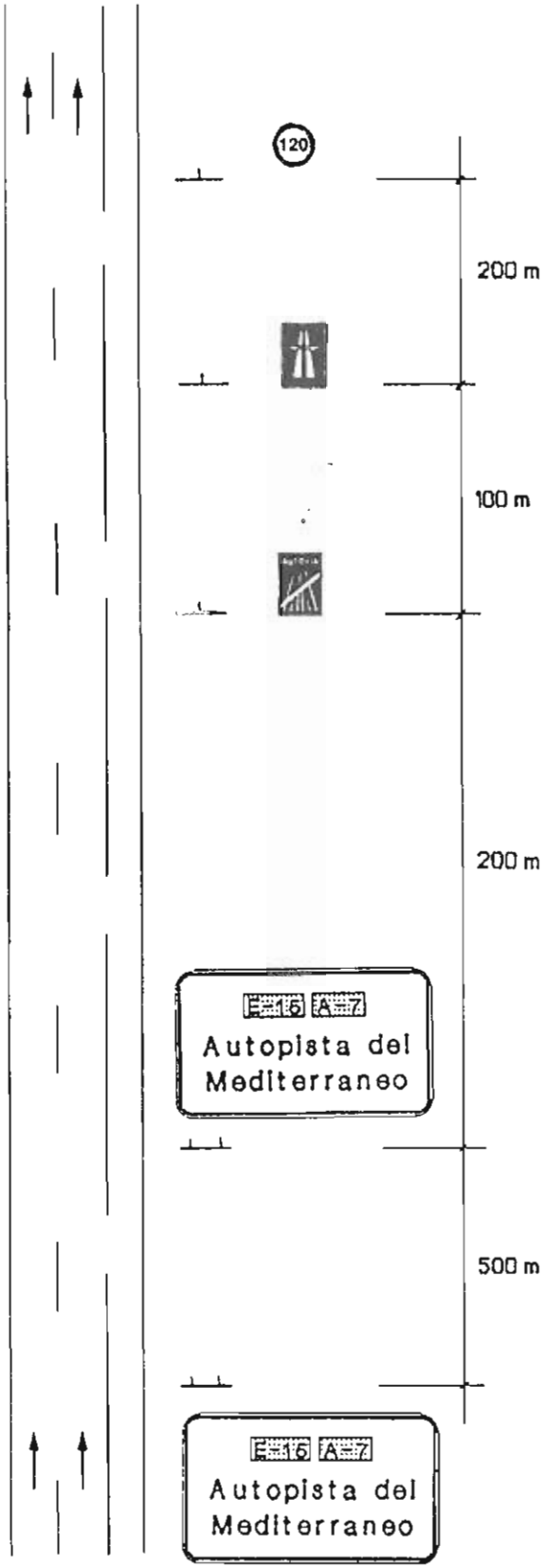

FIG.31

AUTOVIA - C. CONVENCIONAL (Conexion directa)

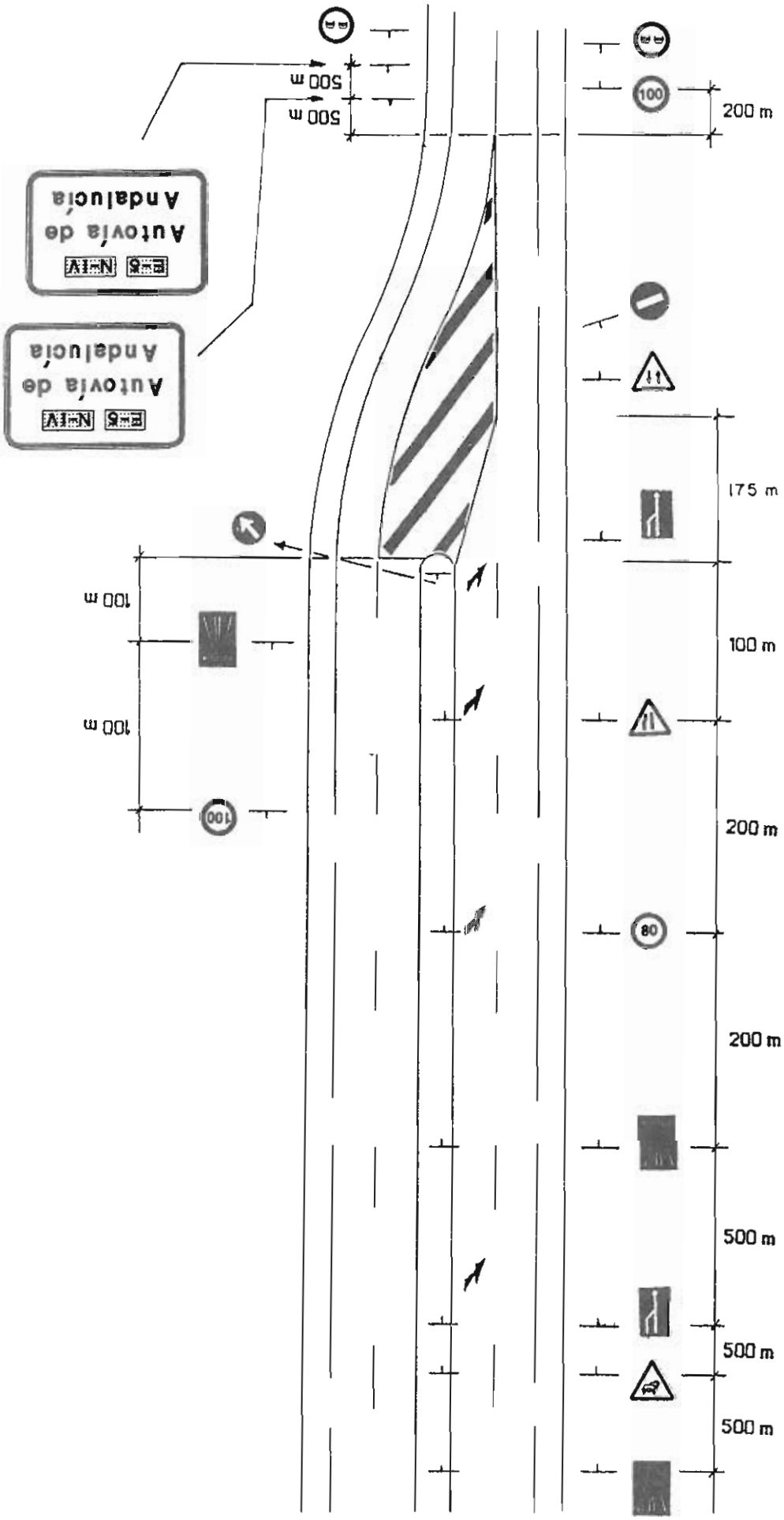

FIG.32

mediante señales P-31. También se reducirá escalonadamente la velocidad hasta 60 km/h (apartado 4.17).

El semáforo tendrá su luz roja de tamaño grande, y se recomienda instalar antes un semáforo ámbar intermitente (Fig. 33)

Si la conexión se realizase a través de un enlace se adoptarán las disposiciones del capítulo 5. Si el ramal tuviera un trazado estricto, se considerará la conexión como si fuera con una carretera convencional.

4.3.- Carreteras convencionales.

4.3.1.- Inicio

El inicio de una carretera convencional se advertirá con un cartel de confirmación, el cual contendrá el cajetín de la numeración de la carretera y los dos primeros nombres primarios del itinerario o, en su defecto, el primer nombre secundario y el primer nombre primario, en ambos casos con sus distancias. Si la carretera se originara en una población, se dispondrá donde ésta finalice una señal S-510 (apartado 4.17)

A 100 m después se colocará, en ambos márgenes, una señal R-301 con la limitación genérica de velocidad en la carretera.

4.3.2.- Final

Si la conexión fuera directa, se seguirán las reglas siguientes:

1.- **Conexión con una autopista**

Se preseñalizará el número y, en su caso, denominación de la autopista á 1 000 m y á 500 m del final de la carretera convencional; 100 m después de éste se dispondrá la señal S-1, y á 200 m de ella se advertirá de la limitación genérica de velocidad en autopista, por medio de una señal R-301.

2.- **Conexión con una autovía**

Se preseñalizará el número y, en su caso, denominación de la autovía á 1 000 m y á 500 m del final de la carretera convencional; 100 m después de éste se dispondrá la señal S-1, y á 200 m de ella se advertirá de la limitación genérica de velocidad en autovía, por medio de una señal R-301.

3.- **Conexión con otra carretera convencional**

Solamente se señalizará el cambio de numeración.

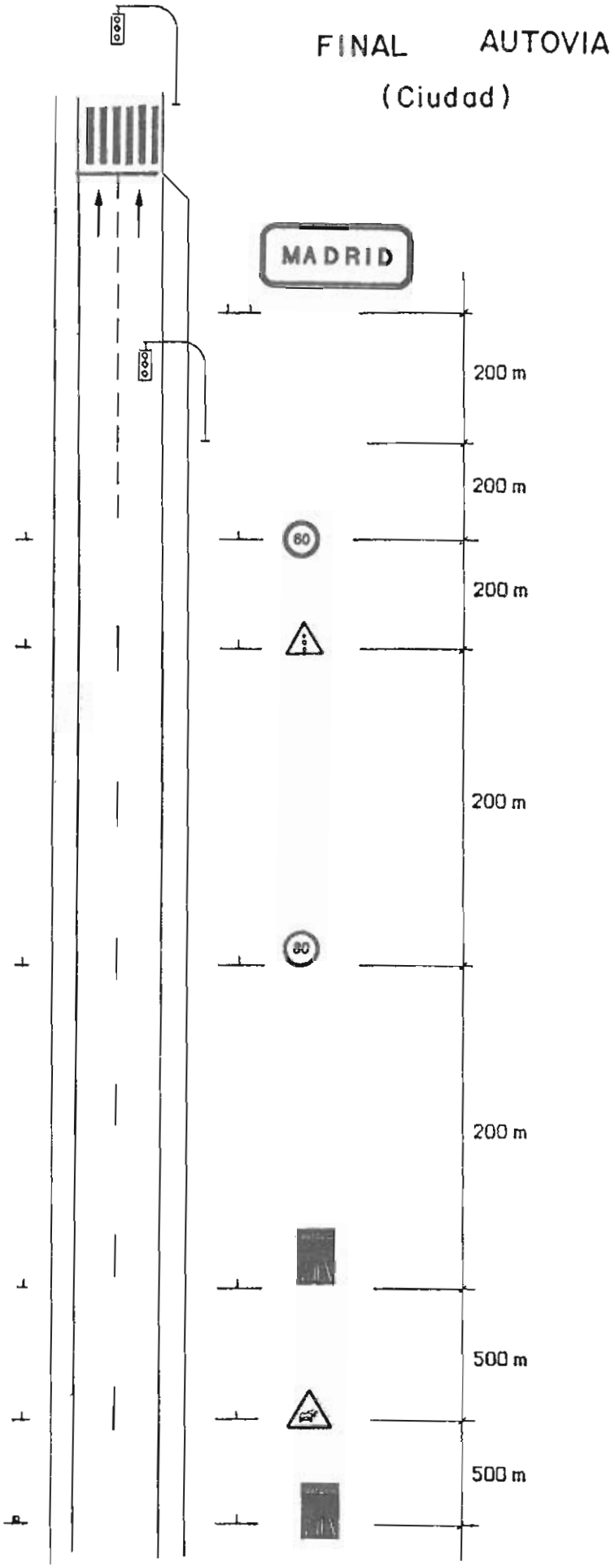
FINAL AUTOVIA
(Ciudad)
MADRID
200 m
200 m
80
200 m
200 m
80
200 m
500 m
500 m

FIG.33

4.- Conexión con una red urbana

Se señalizará como los principios de travesía (apartado 4.17).

5.- SEÑALIZACION DE NUDOS DE LA RED VIARIA, Y ENTRADAS O SALIDAS ESPECIFICAS

5.1.- Cruces

5.1.1.- Principios

La ordenación de la circulación en cruces a nivel o en convergencias se podrá hacer estableciendo una prioridad fija de paso para una de las dos trayectorias que se cruzan o convergen -que se denominará **principal**- sobre la otra -que se denominará **secundaria**- o alternando dicha prioridad en el tiempo mediante un semáforo.

Las prioridades fijas deberán estar explícitamente señalizadas, y ni siquiera en vías urbanas secundarias bastará la aplicación automática de las normas de prioridad a la derecha recogidas en el Código de la circulación. La ordenación de la circulación en la trayectoria secundaria podrá obligar a su detención en todo caso ("STOP"), o sólo si interfierese con la circulación de un vehículo por la trayectoria prioritaria ("ceda el paso").

La decisión de establecer una prioridad alternativa por medio de semáforos, fuera de poblado y donde fuera posible una velocidad de aproximación superior á 60 km/h, deberá estar muy justificada, ya que implica la pérdida temporal de la prioridad de los vehículos que circulen por la trayectoria principal (que, normalmente, forma parte de un itinerario de largo recorrido): por lo que podrán tener que detenerse inopinadamente, con el consiguiente peligro de alcance. En estos casos, se estudiarán todas las alternativas posibles de ordenación de la circulación antes de tomar la citada decisión; y se garantizará que la velocidad de aproximación (percentil 85) no rebase 60 km/h desde 50 m antes del primer semáforo.

5.1.2.- Prioridad fija

5.1.2.1.- "STOP" en la trayectoria secundaria

Se adoptará esta ordenación de la circulación:

- En cruces con otra trayectoria de igual o mayor importancia, bien por su IMD o porque establezca la continuidad de un itinerario.

- Donde no se instalen semáforos en el cruce con otra carretera en la que la mayoría de los cruces tengan tal ordenación.

- Donde la visibilidad de cruce sobre la trayectoria principal fuera restringida.

La señal R-2 se instalará lo más cerca posible de la línea de detención (marca M-4.1) de la trayectoria secundaria, y en ningún caso a más de 25 m de ella (recomendable 15 m). Esta señal se complementará siempre con un preaviso á 150 m, mediante la señal R-1 y un panel complementario de distancia.

Donde la trayectoria principal no sea recta, se recomienda complementar la señal R-2 con un panel de la serie S-850, que indique la dirección de aquélla.

5.1.2.2.- "Ceda el paso" en la trayectoria secundaria

Se adoptará esta ordenación de la circulación:

- Al principio de un carril de aceleración (no a su final).
- En la convergencia de una trayectoria procedente de una principal, a través de un carril reservado para girar a la derecha, con una trayectoria secundaria procedente del cruce con la principal.
- En la entrada a una glorieta, en la que tendrán prioridad los vehículos que circulen por la calzada anular.
- En intersecciones urbanas secundarias, con visibilidad de cruce suficiente, y velocidad de aproximación no superior á 60 km/h.

La señal R-1 se instalará lo más cerca posible de la línea de "ceda el paso" (marca M-4.2) de la trayectoria secundaria en cruces, o del principio del carril de aceleración (no de su final); y, en ningún caso, a más de 15 m de ellos.

Donde la trayectoria principal no sea recta, se recomienda complementar la señal R-1 en cruces con un panel de la serie S-850, que indique la dirección de aquélla.

La señal R-1 se utilizará también como preaviso antes de un cruce en el que la trayectoria a la que corresponda deje de ser prioritaria; si la velocidad de aproximación fuera superior á 60 km/h. se complementará la señal con un panel S-840 ó S-800, que indique la distancia a la próxima señal R-2 ó R-1, respectivamente.

5.1.2.3.- Señalización de la trayectoria principal

En cruces, se instalarán señales **P-1**, **P-1a** ó **P-1b** a las siguientes distancias antes del punto de cruce:

- Vías urbanas: 25 á 50 m
- Carreteras convencionales principales: 150 m
- Carreteras convencionales no principales: 200 m

Siempre que se utilicen estas señales, las trayectorias secundarias deberán tener instaladas señales **R-1** ó **R-2**.

En redes urbanas, con cruces frecuentes y velocidad de aproximación inferior á 60 km/h, se podrá prescindir de estas señales.

Donde la trayectoria principal no sea recta, se recomienda instalar una señal **R-3** acompañada por un panel **S-850** que indique la dirección de aquélla y la situación de las secundarias.

5.1.3.- Prioridad alternativa mediante semáforos

Aunque la ordenación y regulación de la circulación mediante semáforos queda fuera del ámbito de la presente Instrucción, sí queda incluida en ella la señalización complementaria, que normalmente consistirá en una señal **P-3** situada á 100 m del primer semáforo, y una señal **R-301** de limitación de velocidad á 60 km/h.

5.2.- Divergencias

5.2.1.- Principios

La proximidad de un nudo que permita un cambio de dirección, o de una salida específica, será advertida mediante carteles, o conjuntos de sub-carteles, de pre-señalización. La divergencia o salida específica se señalizarán mediante carteles de destino para salida inmediata. Si el nudo fuera una intersección, y dentro de las intersecciones integradas en un enlace, las divergencias se señalizarán mediante señales de destino. Por último, una vez rebasados un nudo o salida, se situarán señales de confirmación del itinerario que se siga (Fig. 34).

Las salidas a un enlace, se numerarán con el punto kilométrico en que se encuentren. Si un mismo enlace tuviera dos salidas para el mismo sentido de circulación, éstas se numerarán añadiendo al número del enlace (apartado 5.4) un guión y las letras **A** ó **B**, asignando la **A** a la primera salida que se encuentre al circular según el sentido del kilometraje creciente, y la **B** a la primera salida que se encuentre al circular según el sentido del kilometraje decreciente (Figs. 35a y 35b). Si el enlace tuviera

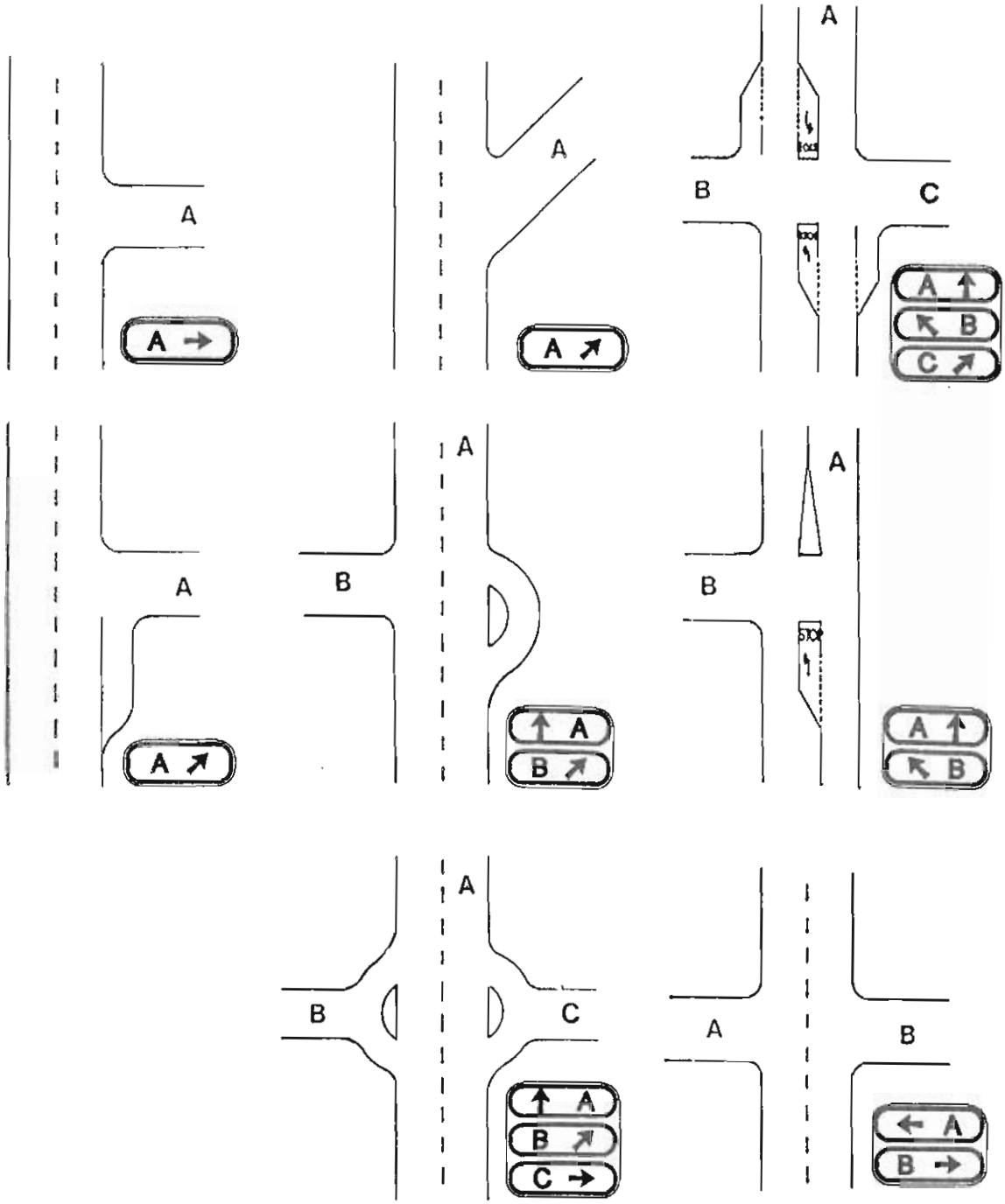

orientación de las flechas y posición relativa de los carteles

SITUACIONES DE PRESEÑALIZACION

FIG.34

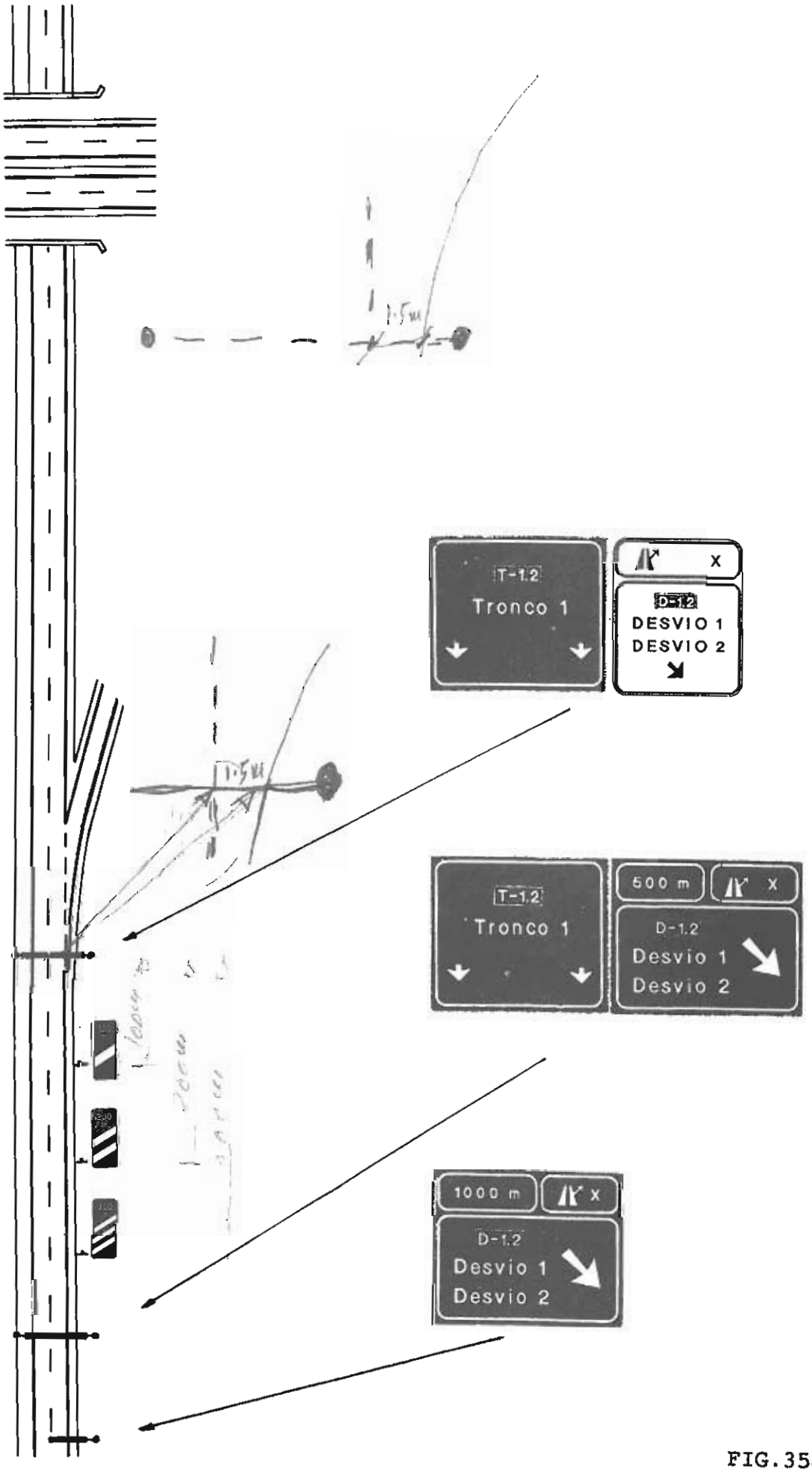
T-1.2
Tronco 1
X
D-1.2
DESVIO 1
DESVIO 2
T-1.2
Tronco 1
500 m
X
D-1.2
Desvio 1
Desvio 2
1000 m
X
D-1.2
Desvio 1
Desvio 2

FIG.35a

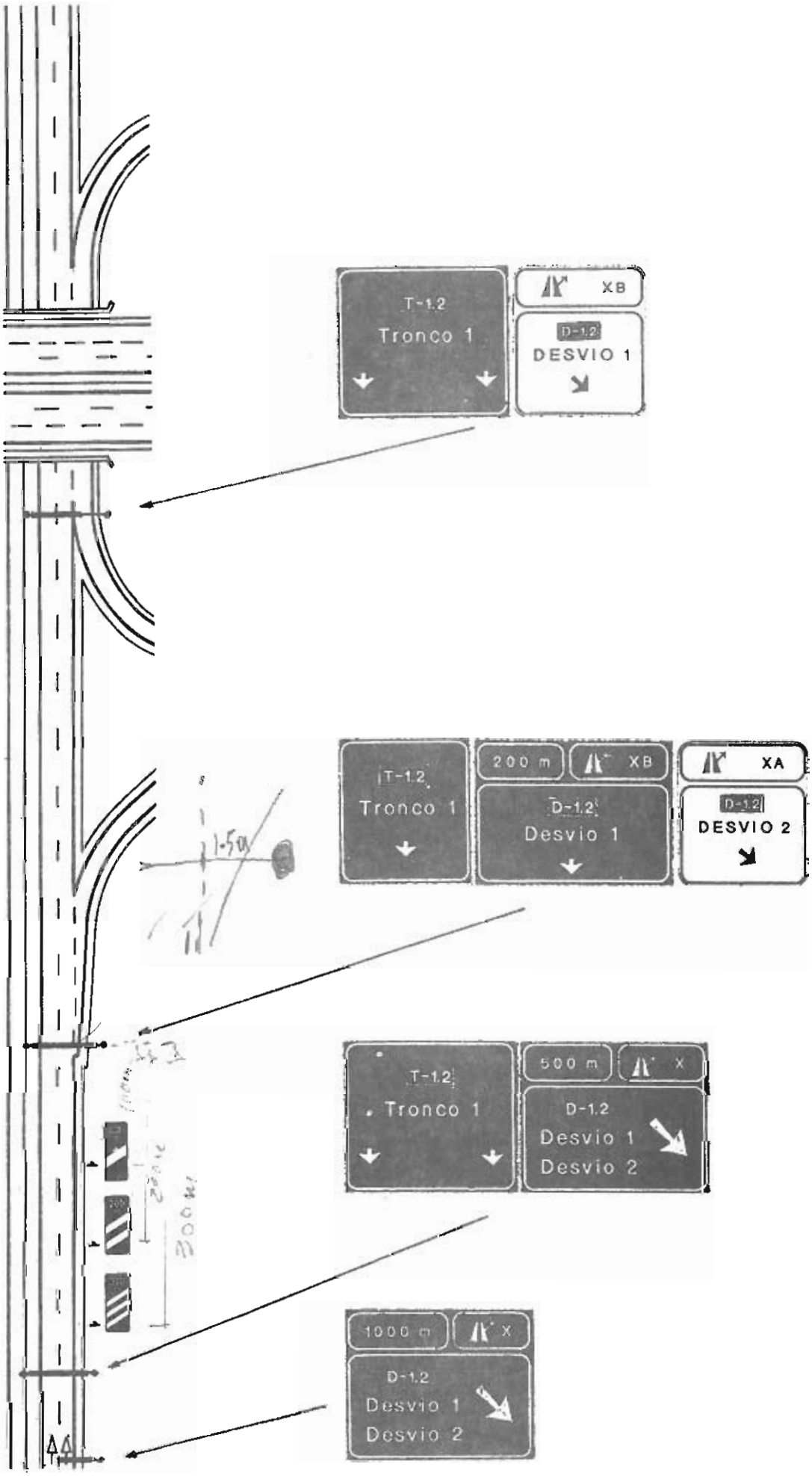
T-1.2
Tronco 1
XB
D-1.2
DESVIO 1
T-1.2
Tronco 1
200 m
XB
D-1.2
Desvio 1
XA
D-1.2
DESVIO 2
T-1.2
Tronco 1
500 m
X
D-1.2
Desvio 1
Desvio 2
1000 m
X
D-1.2
Desvio 1
Desvio 2

FIG.35b

una sola salida, se pondrá solamente su nómero sin ninguna letra adicional.

Para complementar la señalización de destino para salida inmediata en autopistas, autovías o vías rápidas, se colocarán paneles laterales de aproximación á 300, 200 y 100 m de la sección en la que la anchura del carril de deceleración alcance 1,5 m. En enlaces con dos salidas para el mismo sentido de circulación se colocarán sólo en la primera, según el sentido de la marcha, pues en la siguiente no suele haber espacio.

En la "nariz" de la salida se colocará un cartel con el pictograma de salida y su número (Fig. 36), como último y definitivo mensaje de salida.

En ramales de enlace, rebasada la "nariz" de la salida se situará una señal **S-2** (en autopistas) ó **S-4** (en autovías), y luego se escalonará la velocidad (según el apartado 4.17) hasta la específica del ramal, empleando señales **R-301** ó **S-7** según la peligrosidad. Todas estas señales se colocarán de manera que no sean percibidas desde el tronco de la autopista y, a partir de la última de ellas, el ramal se señalizará como una carretera convencional.

5.2.2.- Nombres

En todas las señales, carteles o conjuntos de carteles de pre-señalización o de destino de un nudo o salida específica aparecerán al menos y, en todo caso, con el tamaño más destacado:

- El número de la carretera.
- En su caso, el del itinerario europeo.
- En su caso, la denominación de la carretera.
- Si, abandonando la carretera en el nudo o salida, se pudiera ir hacia:
  - Sólo un lado de aquélla, el nombre del más próximo punto característico primario que se pueda alcanzar de esa manera.
  - Ambos lados de aquélla, los nombres de los más próximos puntos característicos primarios -uno por cada lado- que se puedan alcanzar de esta manera.
  - Una vía urbana, su nombre.
  - Una vía de servicio, la frase **vía de servicio**.

CARRIL DE DECELERACION

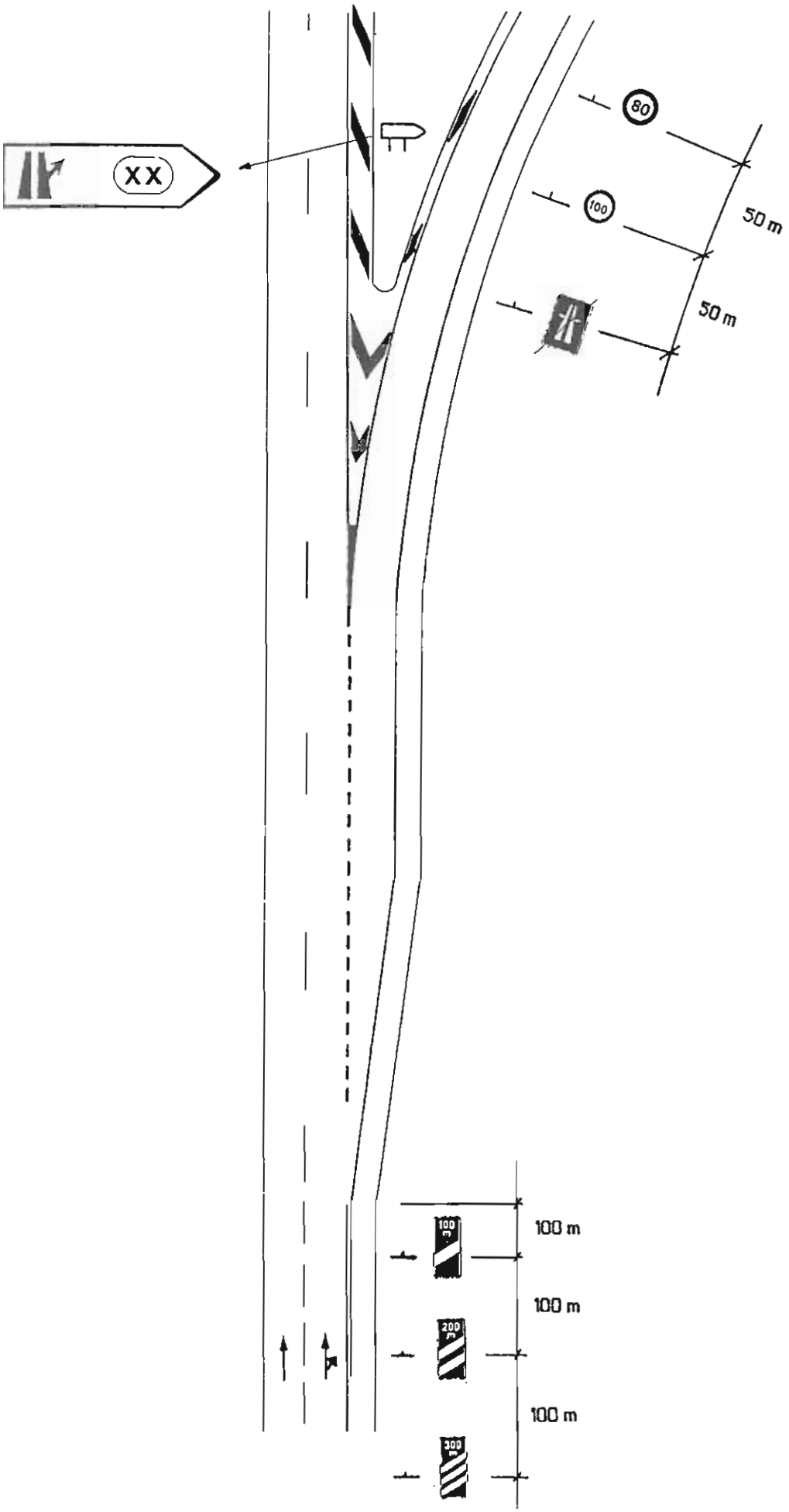

FIG.36

- Una zona industrial o de servicios, el correspondiente pictograma; si tuviera nombre propio y oficial también se pondrá, pero los nombres comunes se sustituirán por pictogramas. No se pondrá ningún nombre de establecimiento público o privado, a no ser que la salida sirviera exclusivamente a una sola entidad, y que la utilizara al menos la cuarta parte de los vehículos que circulasen por la carretera principal inmediatamente antes de ella.

Si las disponibilidades de espacio lo permitieran, deberá aparecer también el nombre del más próximo punto característico secundario que se pueda alcanzar de la misma manera, siempre que antes no se alcance otro primario, en cuyo caso deberá figurar éste. Ocasionalmente se podrá incluir más de un nombre de un punto característico primario situado en el mismo itinerario, pero nunca se omitirá el del más próximo.

Si en un mismo cartel o señal figurasen los nombres de varios puntos característicos, aparecerán de arriba abajo en el mismo orden en que se encontrarán a lo largo de la carretera: el más cercano arriba y el más lejano abajo. Una vez incluído en un cartel de orientación o señal de destino el nombre de un punto característico, tanto primario como secundario, no podrá dejar de aparecer en todos los carteles de orientación o señales de destino subsiguientes, hasta llegar a dicho punto.

5.2.3.- Disposición

Se pre-señalizará la salida a un enlace sólo con dos carteles o conjuntos de carteles de pre-señalización, uno á 1 000 m y otro á 500 m antes de la salida; si el tronco o la salida tuvieran un tráfico muy importante, se podrá colocar un primer cartel, o conjunto de sub-carteles, de pre-señalización lateral á 2 000 m.

Las salidas específicas de una autovía a una calzada de servicio se pre-señalizarán lateralmente sólo á 500 m.

Los carteles de destino para salida inmediata, en una situada inmediatamente antes de un enlace que tenga dos, constarán de tres sub-carteles:

- Si la calzada del tronco tuviera dos carriles de paso y el correspondiente a la salida,

  - el sub-cartel de la izquierda se dispondrá sobre el carril interior del tronco, y confirmará el itinerario propio;

  - el sub-cartel intermedio se dispondrá sobre el carril exterior del tronco y constará, en la parte superior, de un cajetín con la distancia a la segunda salida

del enlace, con su pictograma, número y dirección; en su parte inferior confirmará el itinerario propio; y

- el sub-cartel de la derecha señalizará el destino de la salida inmediata.

- Si la calzada del tronco tuviera tres carriles o más, el sub-cartel de la izquierda llevará dos o más flechas, marcando cada uno de los carriles interiores.

Los carteles de destino para salida inmediata, en una situada inmediatamente después de un enlace, serán del mismo diseño anterior, salvo en que el sub-cartel intermedio indicará ya el número del enlace siguiente y su distancia, siempre que ésta sea menor de 3 km; en caso contrario se suprimirá el sub-cartel intermedio.

5.3.- Convergencias

5.3.1.- Principios

La ordenación de la circulación en convergencias se podrá hacer de la misma manera que en cruces (apartado 5.1.1).

Para avisar de la presencia de una entrada desde la vía de giro de una intersección, se instalarán señales P-1c ó P-1d en la carretera principal. Estas señales se instalarán inmediatamente después del último cruce de la trayectoria principal ó 150 m antes de la "punta" de entrada de la vía de giro si la distancia entre dicha "punta" y el cruce fuera mayor.

Antes de una entrada específica desde una calzada de servicio a una autovía, o de una convergencia desde el ramal de un enlace, y sólo en el margen derecho del tronco, se colocará una señal P-1c ó P-1d 200 m antes de la "punta" de entrada. A continuación, y lo más cerca posible de la "punta", se colocará una señal R-400c; se recomienda adosar a su reverso, aprovechando el mismo poste, una señal R-101, eventualmente reforzada, para prevenir un giro incorrecto, mediante una señal R-400b (Fig. 37).

En el ramal se colocarán unas señales R-400c y R-1 en el mismo poste (la R-400c encima), en la misma sección en que se sitúe la marca vial de "ceda el paso" (M-6.5 de la Norma 8.2-IC). Antes de la señal R-1 se colocará una señal S-1 (en autopistas) ó S-3 (en autovías); si la longitud del ramal lo permite se pondrá una señal de preaviso á 150 m de la R-1.

En todo caso, si la calzada a la que se hubiera accedido fuera de sentido único, se indicará esta circunstancia mediante una señal S-11, situada al final de la convergencia, entrada o confluencia.

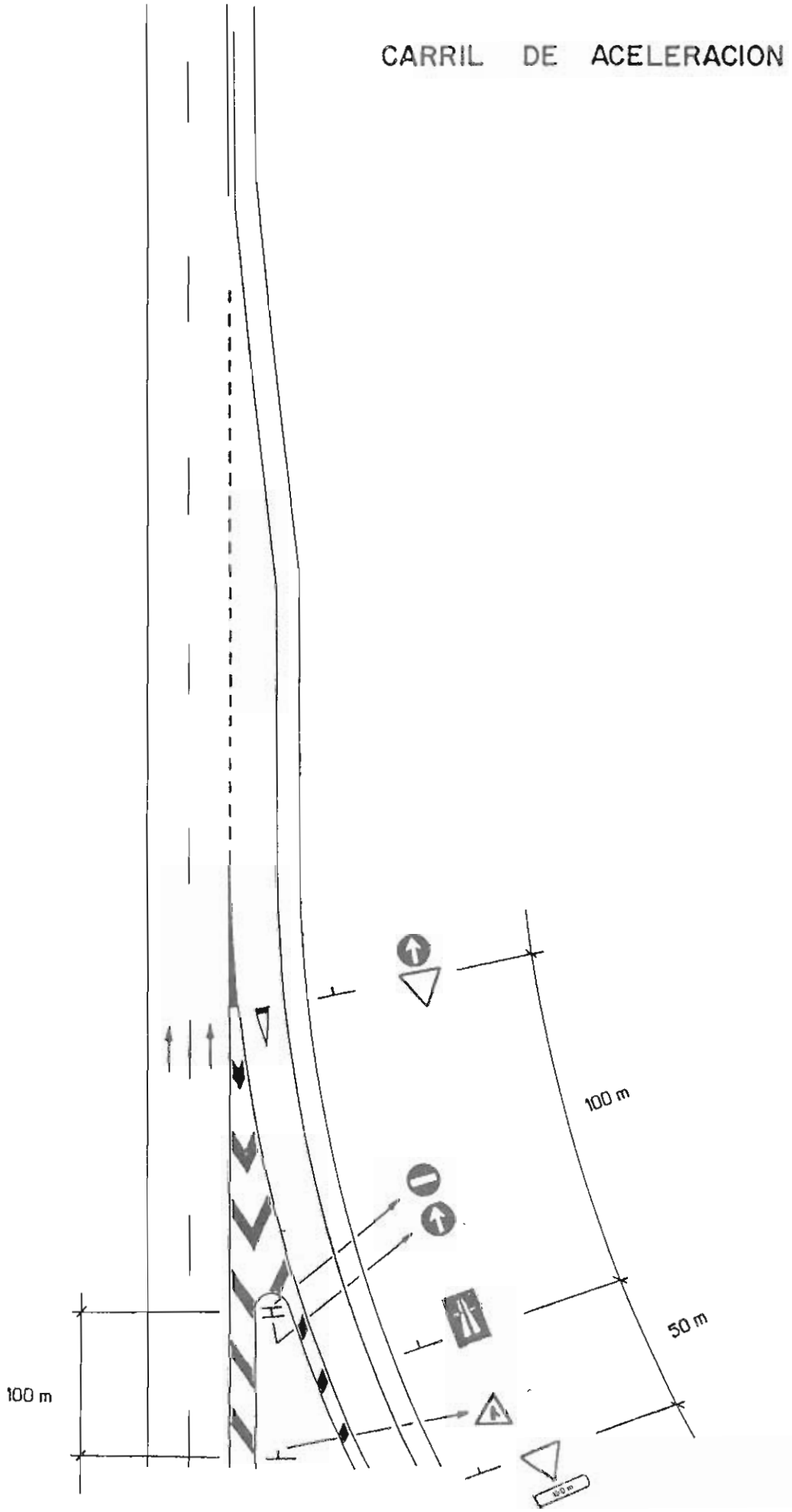

FIG.37

Rebasada la última entrada de un enlace de una autopista o autovía, se colocará un cartel de confirmación de itinerario á 500 m del final de la "punta", siempre que su distancia al primer cartel de pre-señalización de salida (1 000 m) del siguiente enlace sea mayor de 2 km. Este cartel constará de cajetín del itinerario con su número, y nombres primario y secundario o bien dos primarios, siempre con sus correspondientes distancias.

En vías rápidas o carreteras convencionales, los destinos que se puedan alcanzar después de una convergencia serán confirmados por medio de carteles, o conjuntos de sub-carteles, de confirmación, situados a una distancia de la "punta" aproximadamente igual a la correspondiente a un tiempo de recorrido de 6 segundos a la velocidad de recorrido de la trayectoria principal.

5.3.2.- Nombres

En todos los carteles, o conjuntos de sub-carteles, de confirmación aparecerá al menos y, en todo caso, con el tamaño más destacado, el nombre del más próximo punto característico primario que se pueda alcanzar continuando a circular por la misma carretera y en el mismo sentido.

Si las disponibilidades de espacio lo permitieran, deberá aparecer también el nombre del más próximo punto característico secundario que se pueda alcanzar de la misma manera, siempre que antes no se alcance otro primario, en cuyo caso deberá figurar éste. Ocasionalmente se podrá incluir más de un nombre de un punto característico primario situado en el mismo itinerario, pero nunca se omitirá el del más próximo.

Si en un mismo cartel figurasen los nombres de varios puntos característicos, aparecerán de arriba abajo en el mismo orden en que se encontrarán a lo largo de la carretera: el más cercano arriba y el más lejano abajo.

En carteles de confirmación que no estén situados inmediatamente después de un nudo o de un punto característico, se podrán incluir nombres de puntos característicos -tanto primarios como secundarios- que no sean el más próximo. En este caso, se asegurará la presencia de carteles de confirmación correspondientes al punto más próximo.

Una vez incluído en un cartel de confirmación el nombre de un punto característico, tanto primario como secundario, no podrá dejar de aparecer en todos los carteles de orientación subsiguientes, hasta llegar a dicho punto.

En autopistas, autovías o vías rápidas, se dispondrá un cartel con su numeración y su nombre propio -si lo tuvieran- apenas se pueda, después de cada enlace, donde hubiera un tramo de 2 km ó más sin otras señales.

5.4.- Enlaces

Los enlaces se numerarán según el kilómetro del itinerario. Si en el mismo kilómetro hubiera dos enlaces, y no hubiera ninguno en el kilómetro siguiente (en el sentido del kilometraje creciente), se numerarán el primero según el kilómetro correspondiente, y el segundo según el kilómetro siguiente; si, por el contrario, el kilómetro siguiente tuviera enlace y el anterior no, se numerarán el primero según el kilómetro anterior, y el segundo según el kilómetro correspondiente. En el caso (poco frecuente) de que en ambos kilómetros contiguos hubiera enlace y en el kilómetro considerado hubiese dos, se numerará el segundo (en el sentido del kilometraje creciente) mediante un guión y un número (Fig. 35).

La presencia de un enlace se pre-señalizará mediante dos carteles de preaviso, situados a 1 000 m y á 500 m antes de la sección del carril de deceleración de la salida correspondiente, en la que éste alcance una anchura de 1,5 m. Estos carteles constarán de cajetín con distancia, pictograma de salida con su número, y cajetines y nombres primarios de los itinerarios de las salidas.

5.5.- Glorietas

5.5.1.- Pre-señalización

La presencia de una glorieta debe ser advertida en todos sus accesos, por medio de una señal P-4 situada a unos 150 m de la marca vial **M-4.2** fuera de poblado, y a distancias eventualmente menores en zona urbana o suburbana.

Los carteles de preseñalización de los destinos a que conducen las salidas de la glorieta (al menos de los principales, especialmente de los que supongan continuidad de itinerario) se hará por medio de carteles (Fig. 13). Donde haya un carril segregado para girar a la derecha, tal circunstancia se debe indicar en el croquis (apartado 2.4.3).

Las reducciones de velocidad en cada tramo de acceso se señalizarán igual que en cruces en los que pueda ser necesario detenerse para ceder el paso a otros vehículos (apartado 5.1), en este caso los que transitan por la calzada anular. Se tendrá en cuenta la posibilidad de formación de colas de vehículos, por lo que la detención se producirá antes.

También se recomienda preseñalizar la obligación de ceder el paso a los vehículos que circulen por la calzada anular, con una señal R-1, situada á 100 m de la marca vial **M-4.2**.

5.5.2.- Entradas

La obligación de ceder el paso a los vehículos que circulen por la calzada anular se señalizará con una señal **R-1**, en correspondencia con la marca vial **M-4.2**. Se recomienda duplicar esta señal sobre la isleta deflectora situada a la izquierda de la entrada.

No se colocarán señales de destino en las entradas, salvo para los carriles segregados de giro a la derecha.

5.5.3.- Calzada anular

Frente a cada entrada se colocará una señal **R-402**, ó mejor una flecha **R-400a** ó **S-12** en la isleta central.

No se impondrán limitaciones de velocidad en la calzada anular.

5.5.4.- Salidas

Se colocarán señales de destino en las isletas perimetrales, nunca en la isleta central.

Más allá de la glorieta se colocarán carteles de confirmación (apartado 5.3.1).

6.- SEÑALIZACION DE CURVAS

6.1.- Principios

La seguridad de la circulación en curvas requiere no sobrepasar cierta velocidad. Si, para ello, el conductor precisase reducir demasiado la velocidad de aproximación, deberá valorar la situación con suficiente antelación, para no tener que frenar bruscamente y perder el control de su vehículo.

La utilización de un balizamiento, de señales de advertencia de peligro, de señales de indicación de la velocidad máxima aconsejada, o de una combinación de todos estos elementos ayudará al conductor a tomar sus propias decisiones. Sólo se recurrirá a señales de reglamentación de la velocidad máxima donde no se disponga de la visibilidad necesaria para apreciar la conveniencia de reducir la velocidad para hacer frente a otras circunstancias situadas más allá, tales como un paso a nivel o una intersección sin prioridad, en las que pudiera haber vehículos detenidos.

6.2.- Velocidad máxima en curvas

Se considerará como máxima velocidad a la que una curva de radio **R** (m) y peralte p (%) puede ser recorrida con seguridad aquélla **Vs** (km/h) a la que corresponda una aceleración centrífuga no compensada por el peralte, igual a la cuarta parte de la aceleración de la gravedad (Fig. 38).

$$Vs = [1,27 * R * (p + 25)]^{1/2}$$

6.3.- Velocidad máxima de aproximación a una curva

La velocidad máxima **Vm** alcanzable antes de una curva depende de la distancia D que haya entre ella y la anterior, las velocidades máximas en ambas (apartado 6.2), y las posibilidades de deceleración y aceleración del vehículo.

Dicha velocidad **Vm** se obtendrá (Fig. 41) en función de la distancia corregida Dt entre la curva y la anterior, y de la inclinación media de la rasante entre ellas. La distancia corregida se obtendrá sumando a la distancia real D (entre tangentes comunes) dos términos de ajuste:

- Un ajuste **Ds** por deceleración, a razón de 7 km/h/s (correspondiente a una suave aplicación de los frenos) más el efecto de la inclinación de la rasante hasta alcanzar la **Vs** de la curva, dado por la Fig. 39.

- Un ajuste **Da** por aceleración desde la **Vs** de la curva anterior, con aceleración variable (correspondiente a un vehículo de 100 CV de potencia y 175 km/h de velocidad máxima), dado por la Fig. 40.

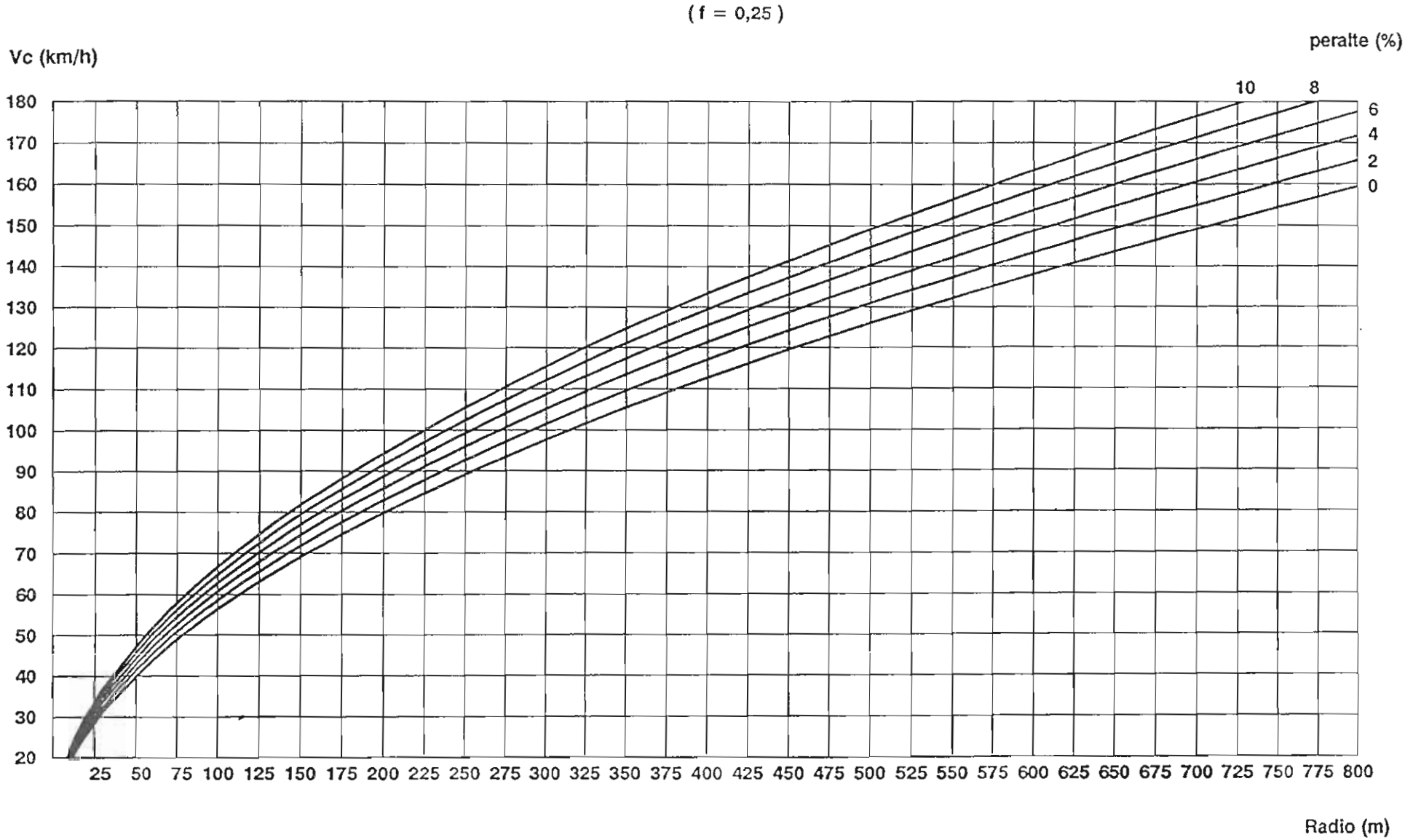

FIG.38 - VELOCIDAD DE SEGURIDAD EN CURVA SEGUN RADIO Y PERALTE

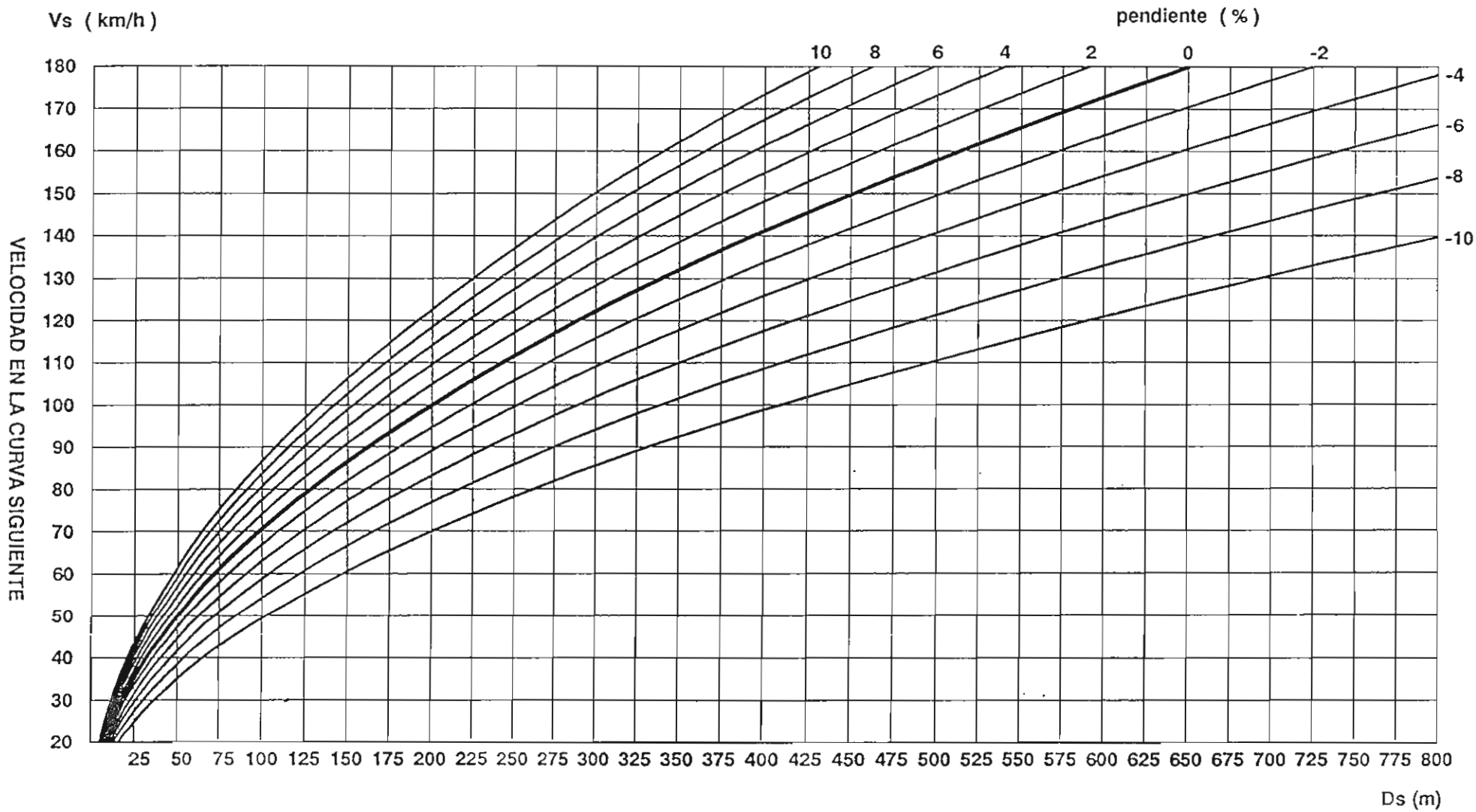

FIG.39 - AJUSTE POR FRENADO AL APROXIMARSE A UNA CURVA

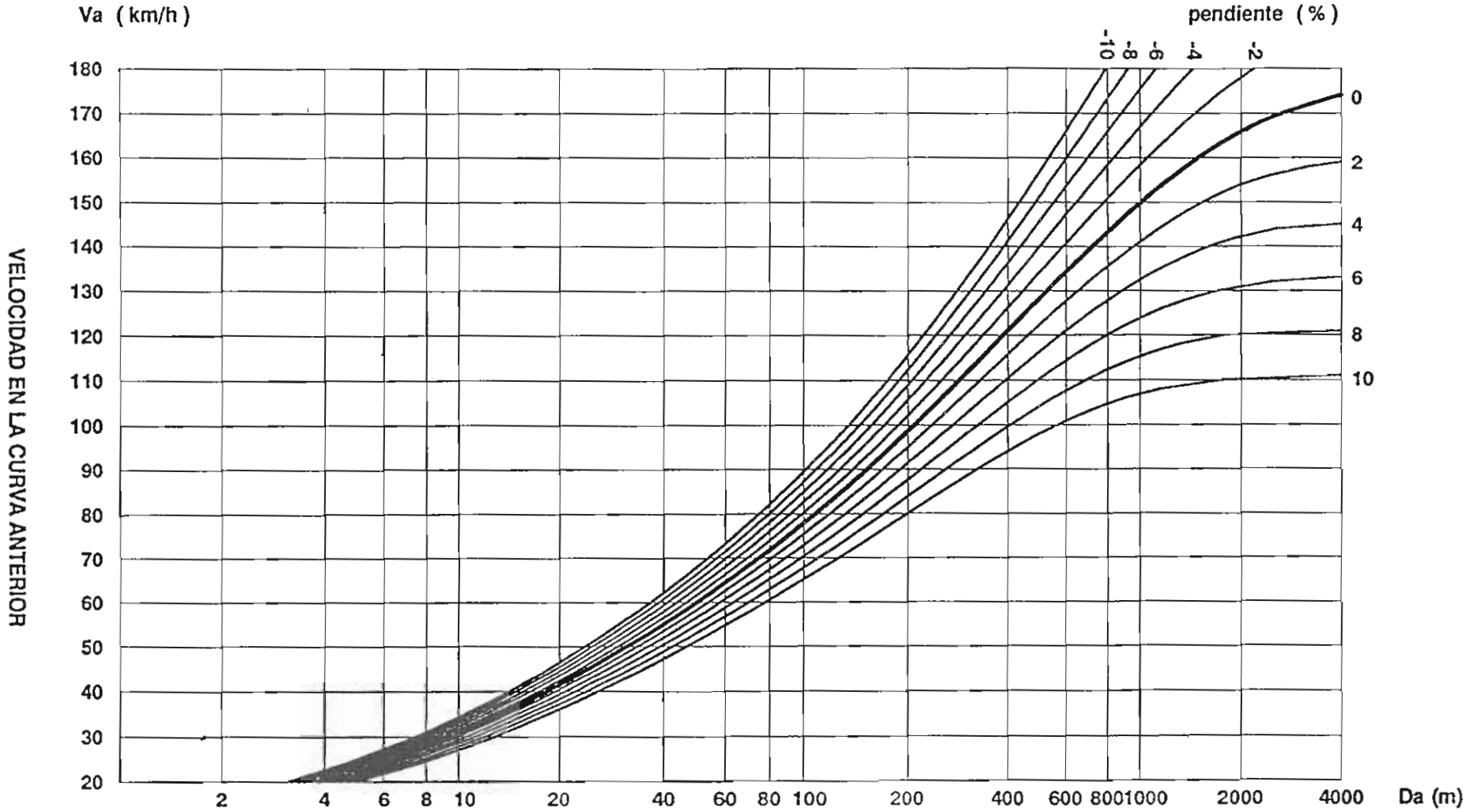

FIG.40 - AJUSTE POR ACELERACION DESDE CURVA ANTERIOR

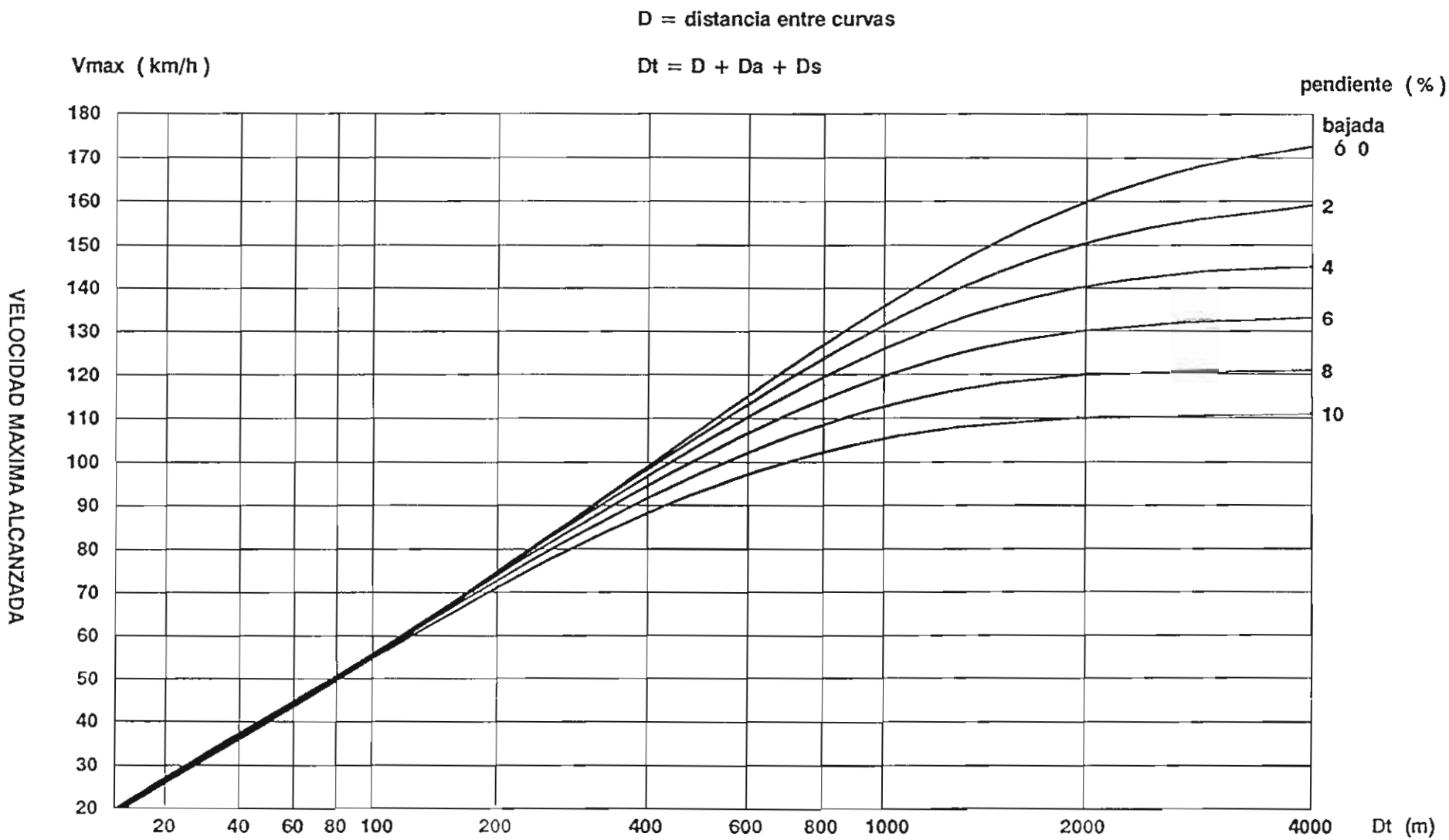

FIG.41 - VELOCIDAD MAXIMA ALCANZADA ANTES DE UNA CURVA

6.4.- Grado de la curva, señalización y balizamiento

Se definirá el tipo de señalización y balizamiento a emplear antes de una curva en función de la diferencia **Vm - Vs**.

Donde esta diferencia resulte inferior á 15 km/h no será preciso disponer señalización ni balizamiento; donde resulte superior, se dispondrá lo indicado en la tabla 8 (Fig. 42):

TABLA 8

BALIZAMIENTO Y SEÑALIZACION SEGUN EL GRADO DE LA CURVA

Vm - Vs (km/h)	PRIMER PANEL	SEÑALES
15	Sencillo	P-13 ó P-14
30	Doble	P-13 ó P-14 + S-7
45	Triple	

La señal **S-7** indicará la **Vs** de la curva, redondeada al múltiplo de 10 km/h más próximo; si **Vm - Vs** fuera superior á 45 km/h, se instalará antes otra señal **S-7** con una velocidad intermedia entre **Vm** y **Vs**. En ningún caso se instalarán señales **S-7** que indiquen una velocidad superior a la legalmente establecida para la clase de carretera de que se trate.

El primer panel direccional -sencillo, doble o triple según la tabla 8- se situará en prolongación de la trayectoria del vehículo en la sección en que se alcance **Vm** y perpendicular a la visual. A partir de él se situarán más paneles -en todo caso sencillos y perpendiculares a la dirección de la marcha- de forma que en todo punto del recorrido hasta salir de la curva haya al menos 3 paneles dentro de un campo de visión que abarque 9 grados a cada lado de una visual tangente a la trayectoria del vehículo. Esto último equivale, aproximadamente, a una distancia entre paneles igual al 20 % del radio de la curva.

La separación entre paneles superpuestos será de 10 cm (Figs. 43, 44 y 45).

6.5.- Curvas enlazadas

Se instalarán señales **P-14a** ó **P-14b** antes de una sucesión de curvas, si la diferencia **Vm - Vs** de la que se aborde en primer lugar fuera superior á 15 km/h y, a consecuencia de la velocidad

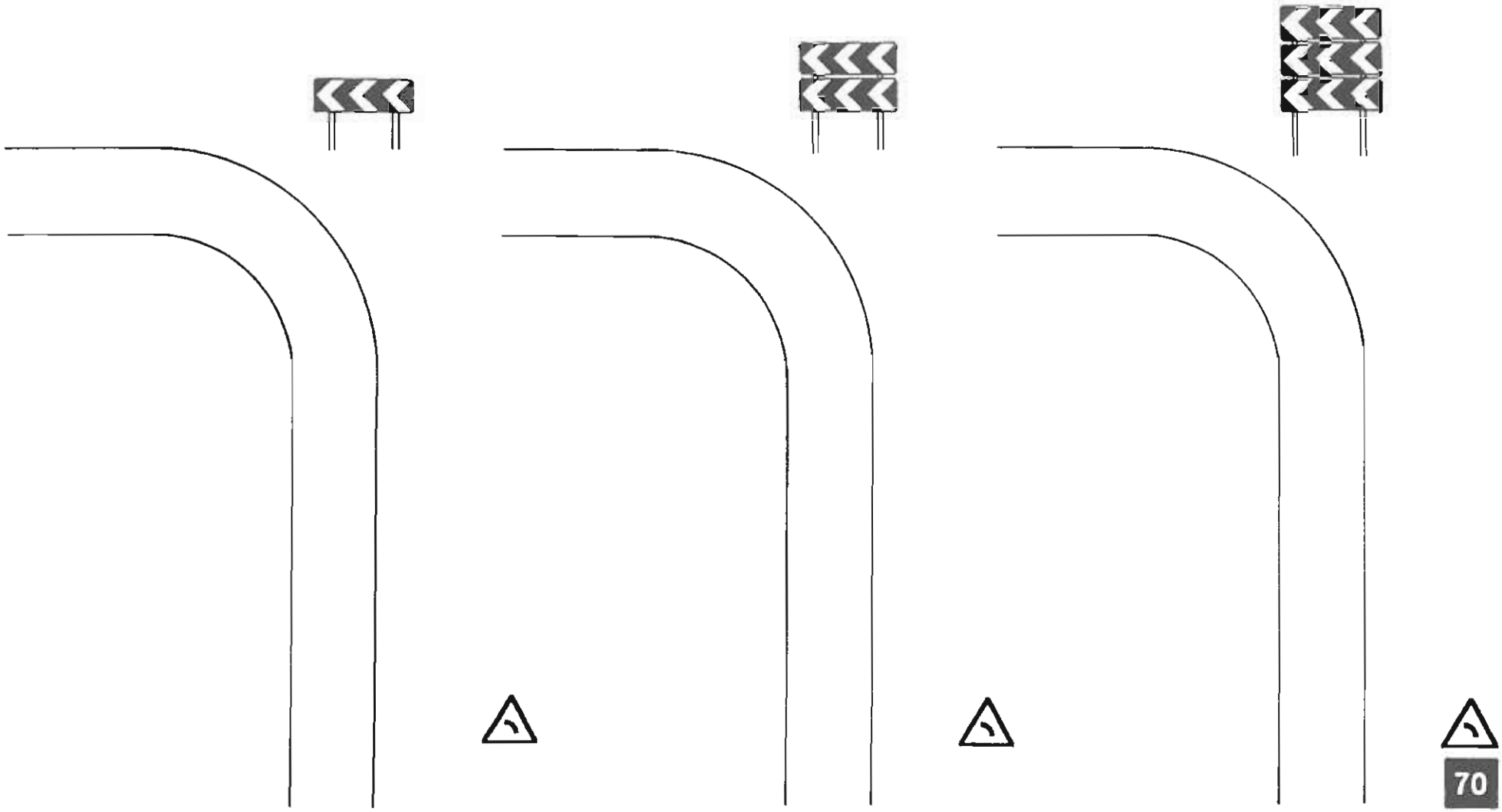

$15 < V_d < 30$ $\quad$ $30 \leqslant V_d < 45$ $\quad$ $V_d \geqslant 45$

FIG.42

PASO DE 110 km/h A 80 km/h

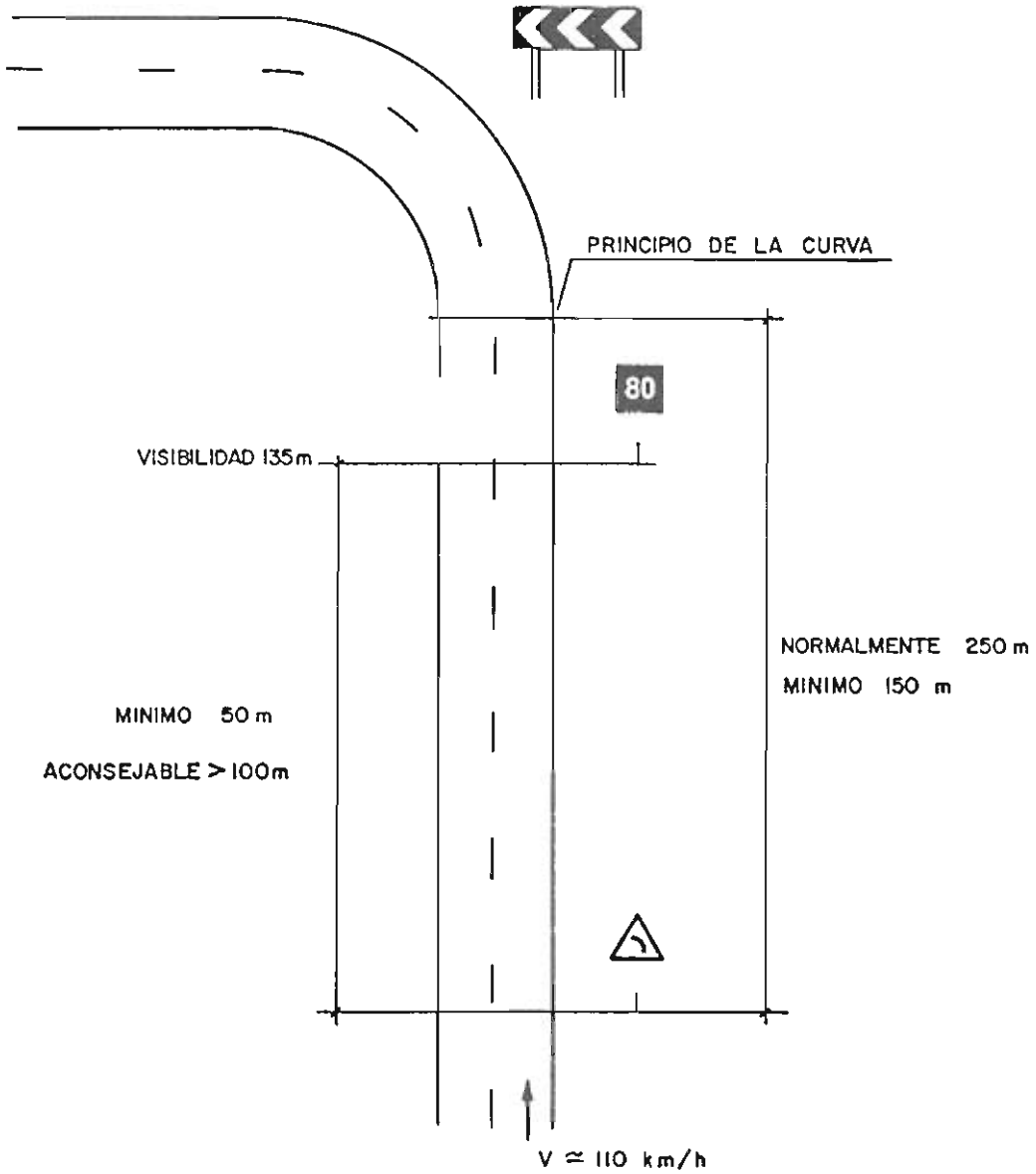

FIG.43

PASO DE 110 km/h A 60 km/h

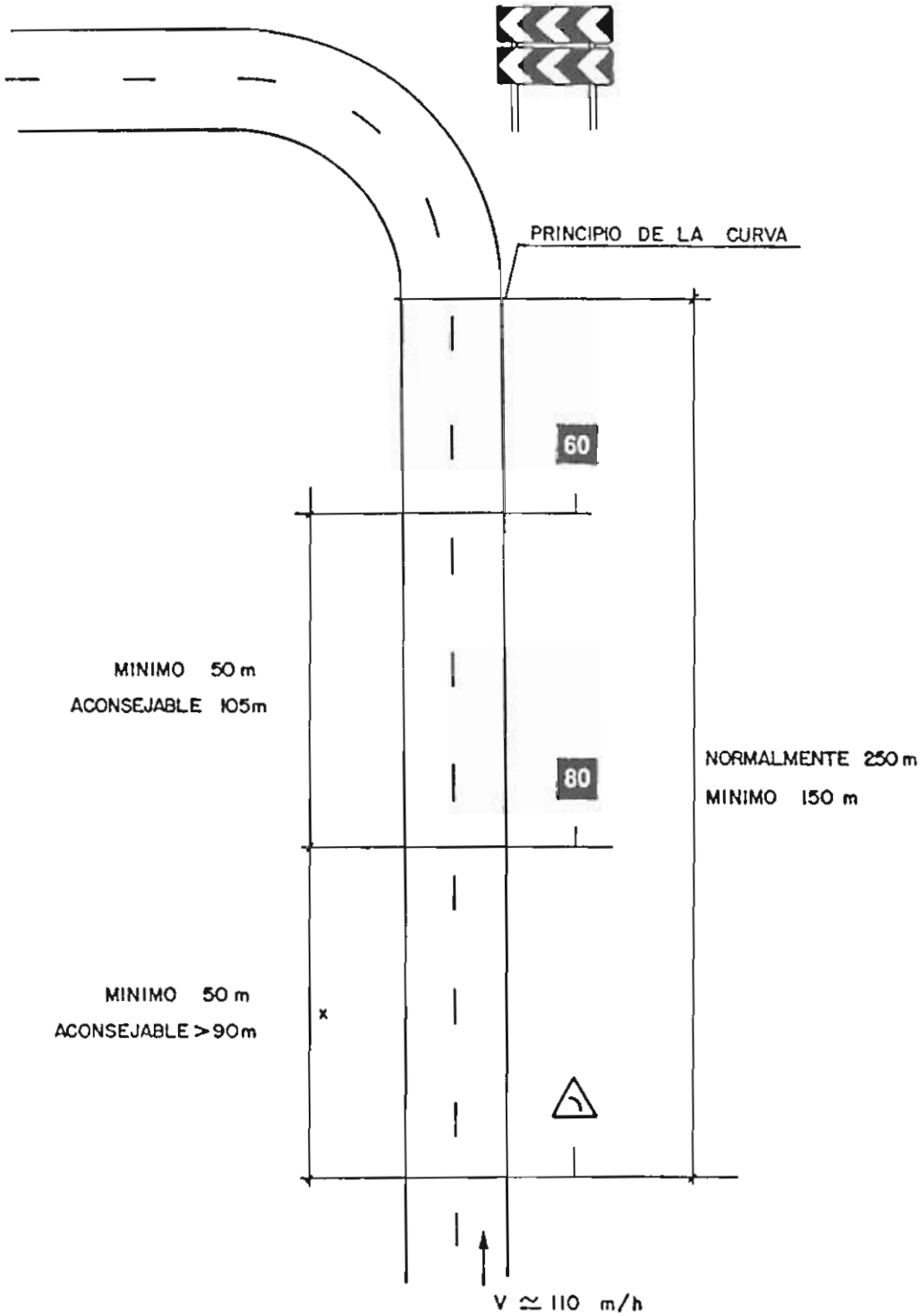

NOTAS :

1º Distancia mínima entre señales 50 m

2º x Puede estar en algún caso antes de la señal de curva. Si resultase inferior a 50 m se colocará en el mismo poste de la señal de curva.

FIG.44

PASO DE 110 km/h A 40 km/h

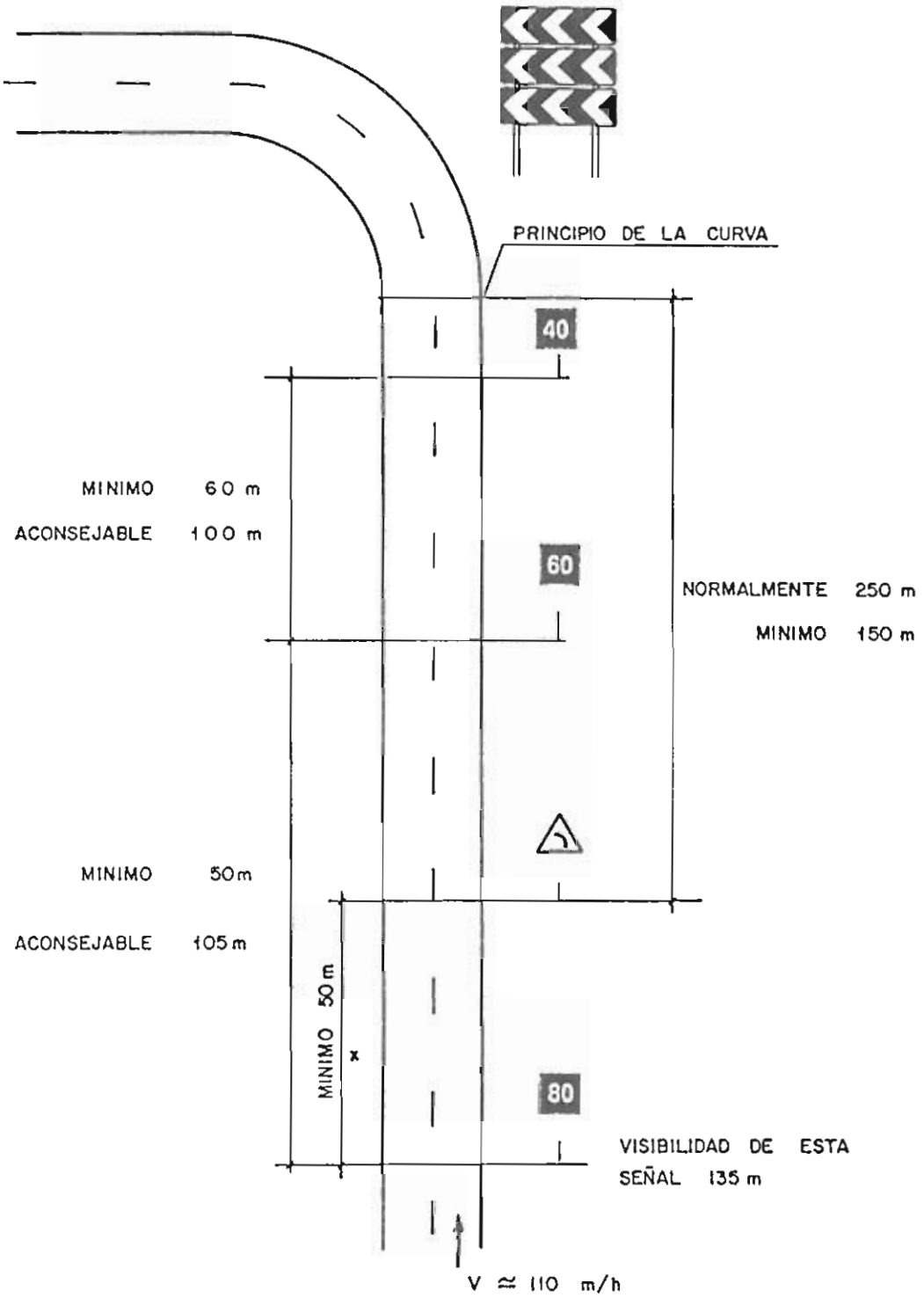

NOTAS :

1º Distancia mínima entre 2 señales 50 m

2º (x) Puede ser negativo, es decir la señal [80] puede estar despues de la señal de curva, si le correspondiera colocarse dentro de los 50m siguientes a la señal de curva, se adelantara y colocará en el mismo poste que ésta.

FIG.45

Vs de dicha curva y de la proximidad de la siguiente, la diferencia **Vm - Vs** para esta última resultase inferior á 15 km/h.

También se instalarán señales **P-14a** ó **P-14b** donde resultase necesario instalar una señal **P-13a** ó **P-13b** antes de una curva situada después de otra, cuya proximidad no permita contar con una visibilidad adecuada de la señal ni de una distancia suficiente entre ésta y la curva.

Estas señales se instalarán, en lugar de las **P-13a** ó **P-13b**, antes de la primera de la serie de curvas; y si dicha serie tuviera una longitud no inferior á 3 km y su menor **Vs** no fuera inferior a la **Vm** inmediatamente anterior a ella en menos de 30 km, se indicará dicha longitud con un panel complementario **S-810**.

7.- SEÑALIZACION DE VELOCIDAD MAXIMA

7.1.- Principios

Para ser respetadas y exigibles, las limitaciones de velocidad deben aparecer razonables, y no innecesariamente restrictivas. No se impondrán límites excesivos que perjudiquen la credibilidad de la señalización, tengan repercusiones en la capacidad de la carretera, o provoquen accidentes por alcance o formación de colas. Se considerarán velocidades de aproximación (percentil 85 con nivel de servicio A ó B) reales, aunque rebasen las limitaciones genéricas y aun las específicas.

Los límites de velocidad serán, en todo caso, múltiplos de 10 km/h.

La deceleración necesaria para alcanzar una velocidad limitada a partir de otra de aproximación responderá a un modelo de deceleración uniforme por la acción de los frenos, a razón de 7 km/h/s -correspondiente a una suave aplicación de aquéllos- complementada por el efecto de la inclinación de la rasante, después de un tiempo de percepción y decisión de 2 segundos.

La acción de la señalización se podrá complementar eficazmente por el estrechamiento de los carriles (tabla 9).

TABLA 9

VELOCIDAD LIMITADA SEGUN LA ANCHURA DE LOS CARRILES

VELOCIDAD LIMITADA (km/h)	ANCHURA DE LOS CARRILES (m)	
	1 CARRIL	2 CARRILES
40	3,00	6,00
50	3,20	6,25
60	3,30	6,50
70	3,40	6,75

En travesías, la velocidad máxima normalmente autorizada se considerará de 60 km/h, aunque justificadamente se podrán señalizar limitaciones diferentes, en función de las siguientes circunstancias:

Para limitaciones inferiores á 60 km/h (previa autorización expresa de la Dirección General de Carreteras):

- Distancia entre fachadas: < 10 m
- Anchura de carriles: < 3,5 m
- Distancia entre fachada y calzada < 3 m
- Presencia de peatones incontrolados o de numerosos pasos para peatones.

Para limitaciones superiores á 60 km/h:

- Distancia entre fachada y calzada: > 6 m en tramos de poblado poco denso

  > 20 m en tramos de poblado denso

No se limitará la velocidad a un valor superior á 60 km/h en travesías provistas de semáforos (Fig. 46).

7.2.- Señalización

En una travesía, se considerará que la señal **S-500** -situada al comienzo de la misma- implica una prohibición zonal de circular a más de 60 km/h, tanto en la propia travesía como en cualquier otra vía urbana, a partir de la sección donde se haya instalado. En la Red estatal de carreteras, su acción deberá complementarse mediante limitaciones específicas (y no necesariamente ceñidas á 60 km/h) de carácter lineal para la travesía (aunque no anulen la limitación zonal de la **S-500** para el resto de las vías urbanas), por medio de señales **R-301**, la última de las cuales deberá estar entre 25 y 50 m antes de la **S-500** (Fig. 47, 48 y 49).

Tanto en travesías como en otros emplazamientos, las señales de velocidad limitada **R-301** ó recomendada **S-7** se considerarán de aplicación a partir de la sección en la que estén instaladas. Por lo tanto,la primera señal deberá ser vista desde una distancia tal, que a su altura la velocidad haya disminuído de la de aproximación a un valor no superior al por ella indicado, en las condiciones indicadas en el apartado 7.1. Esta distancia no deberá ser inferior a la indicada en la tabla 10.

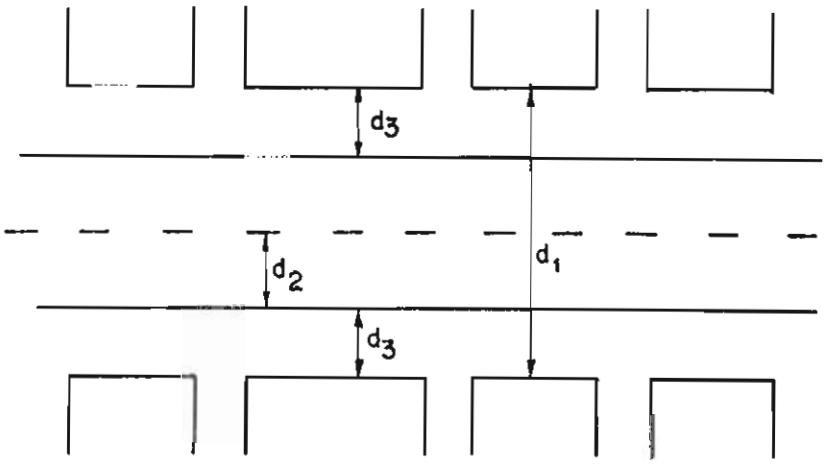

$d_1 < 10$ m LIMITE INFERIOR A 60 km/h

$d_2 < 3{,}5$m LIMITE INFERIOR A 60 km/h

$d_3 < 3$m

d_3 (m)	6 ÷ 20 m	20 ÷ 50 m	> 50 m
POBLADO DISPERSO	70 ÷ 90	N L	N L
POBLADO COMPACTO	60	70 ÷ 90	N L

N L = no limitar especificamente. Se mantendrá la limitación existente en la carretera antes de llegar al poblado.

FIG.46

a) LIMITACION SUPERIOR A 60 km/h DESDE ANTES

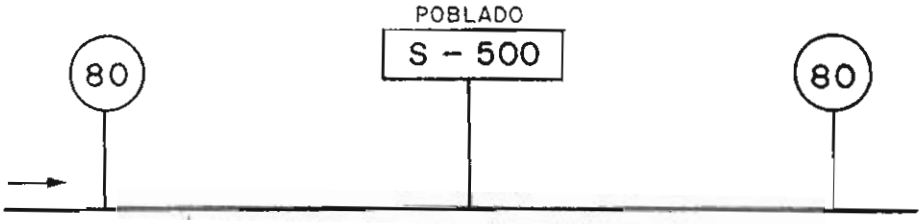

b) LIMITACION SUPERIOR A 60 km/h DESDE DESPUES
(caso infrecuente)

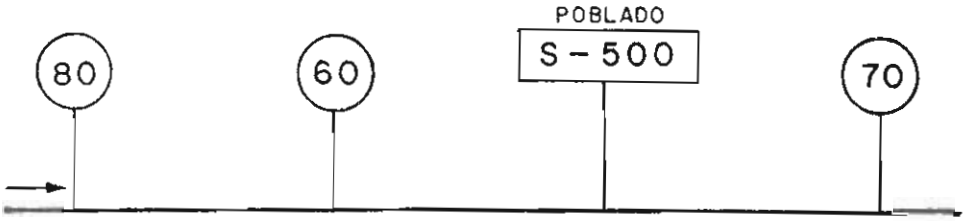

c) LIMITACION INFERIOR A 60 km/h DESDE ANTES

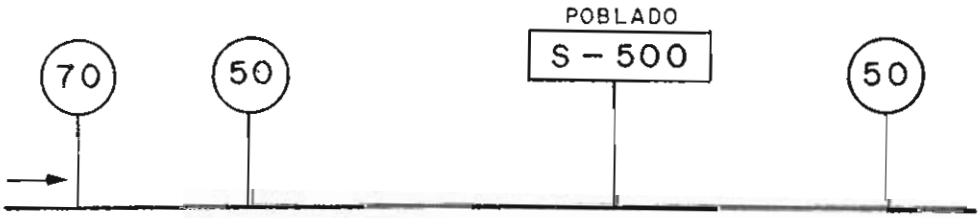

FIG.47

d) LIMITACION IGUAL A 60 km/h DESDE ANTES

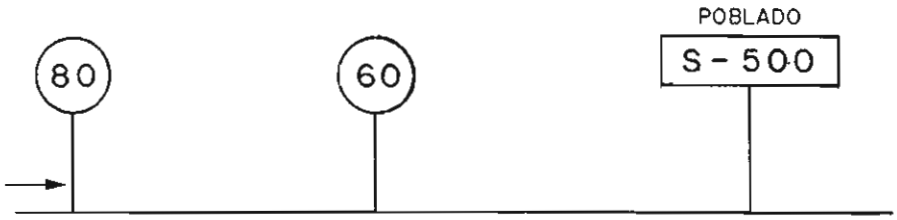

e) LIMITACION IGUAL A 60 km/h A PARTIR DE LA SEÑAL DE POBLADO

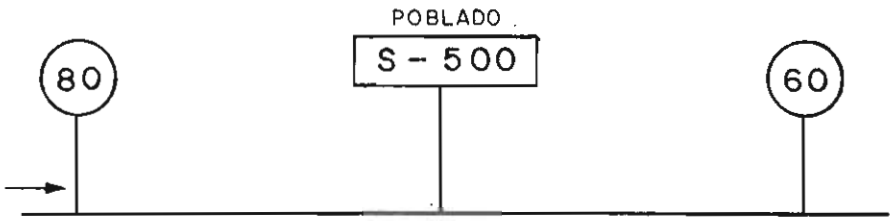

FIG.48

LIMITACION POSTERIOR A 60 km/h

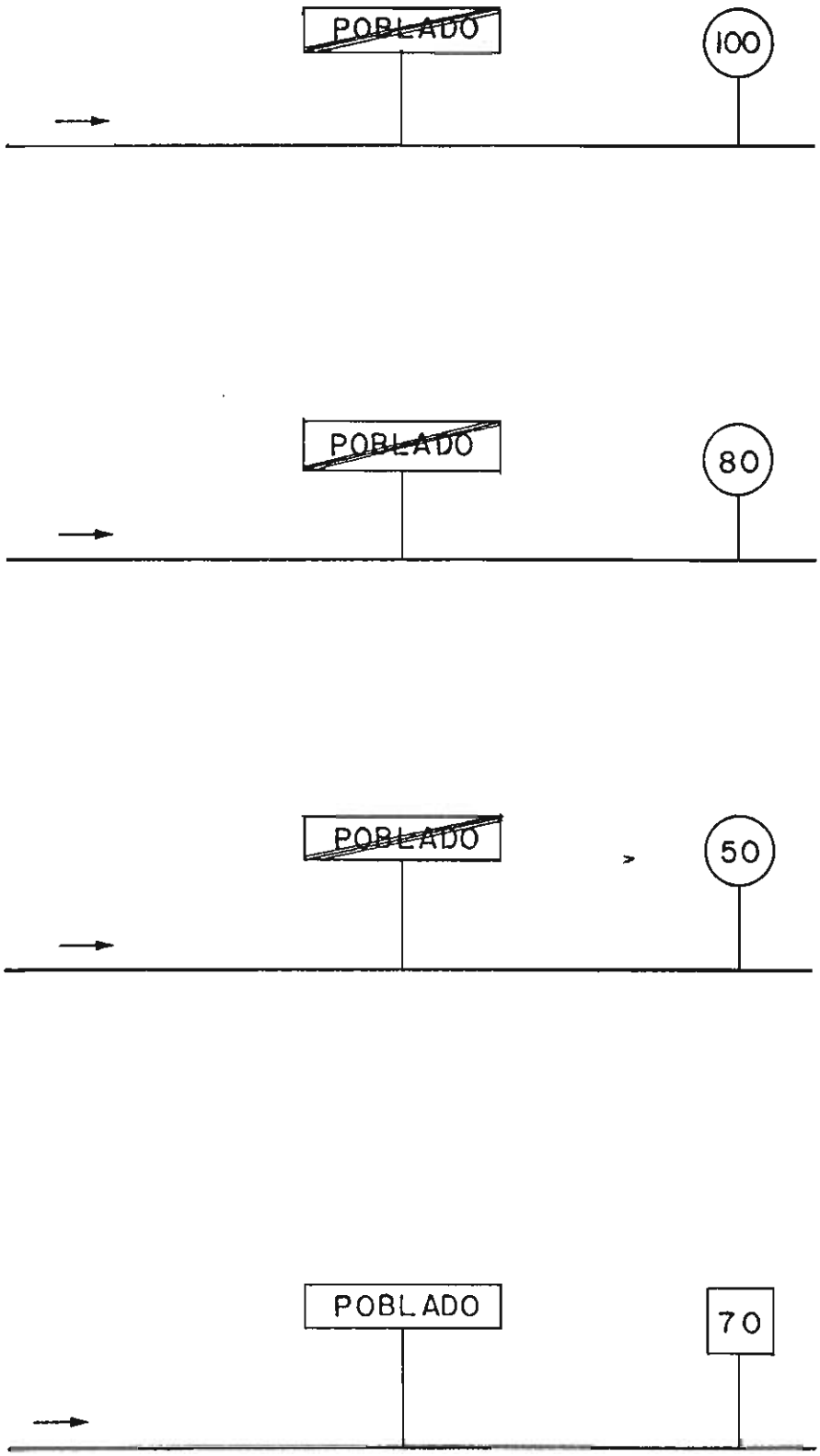

FIG.49

TABLA 10

DISTANCIA (m) DE VISIBILIDAD GEOMETRICA MINIMA
DE UNA SEÑAL DE LIMITACION DE VELOCIDAD

VELOCIDAD DE APROXI-MACION (km/h)	LIMITACION DE VELOCIDAD (km/h) EN LA SEÑAL										
	DET	20	30	40	50	60	70	80	90	100	110
40	55	45	35								
50	80	70	60	45							
60	105	95	85	75	55						
70				105	90	65					
80					120	100	75				
90						140	105	85			
100							155	125	95		
110								175	140	100	
120									190	155	115
130										210	170
140											230

Las reducciones de velocidad que no sean inferiores á 30 km/h exigirán varias señales, que se escalonarán de manera que el intervalo de velocidades entre ellas sea menor al principio y mayor al final (tabla 11). A estos efectos, la señal **S-500** se considerará equivalente a una limitación de velocidad á 60 km/h.

TABLA 11

DISTANCIA (m) ENTRE Carteles SUCESIVOS DE VELOCIDAD LIMITADA

DESDE (km/h)	HASTA (km/h)								
	DET	20	30	40	50	60	70	80	90
40	35								
50		45	35						
60			55	40					
70				65	50				
80					80	60			
90						90	65		
100							105	75	
110								115	80

Cada señal deberá verse desde la anterior.

En tramos muy largos o de trazado confuso, se recomienda reiterar una limitación de velocidad -en su caso, matizándola- a intervalos no superiores al correspondiente a un tiempo de recorrido de 30 s a la velocidad limitada.

Toda limitación específica de velocidad deberá anunciar su final mediante una señal R-501, situada en la sección a partir de la cual aquélla deje de ser exigible. La señal S-501 se instalará donde acabe la travesía.

510

OJO el final de la R-501 ya que con la R-501 y otra la S-510

70

Si hay varias excepciones la velocidad se anunciará solo el final de la mayor.

8.- SEÑALIZACION SOBRE ADELANTAMIENTO

8.1.- Principios

En carreteras de calzada única y doble sentido de circulación, en las que para adelantar a otro vehículo más lento haya que invadir un carril reservado al sentido contrario, se considerarán dos maniobras, según que el adelantamiento se pueda completar o haya que desistir de él una vez iniciado. En ambos modelos se considerará que:

- El vehículo al que se pretende adelantar circula a una velocidad constante V_o (20 km/h más lenta que la de recorrido normal), y no la modifica.

- Un vehículo que circula por el carril contrario lleva una velocidad constante V_o (igual a la de recorrido normal), y tampoco la modifica.

- Al principio de la maniobra, el vehículo que pretende adelantar circula detrás del primero, a su misma velocidad V_o.

- Las longitudes de los vehículos son de 10 m para el adelantado, y de 5 m para el adelantador.

- Los tiempos asociados con la decisión de iniciar el adelantamiento o desistir de él pueden considerarse iguales á 3 segundos.

- La separación longitudinal entre los vehículos adelantado y adelantador es de 6 m, tanto al principio como al final de la maniobra.

Una vez decidida la iniciación del adelantamiento, el movimiento del vehículo adelantador se podrá considerar variablemente acelerado (en una rasante de inclinación media i, en tanto por uno) a partir de la velocidad V_o (km/h).

Si el adelantamiento logra completarse (Fig. 50), la distancia D_a recorrida (m) y el tiempo T_a invertido (s), ambos desde el principio del análisis para tomar la decisión de iniciar el adelantamiento hasta completarlo, están dados por las ecuaciones siguientes:

$$D_a = \frac{V_o}{1,2} + S(V_f, V_o)$$

$$T_a = 3 + T(V_f, V_o)$$

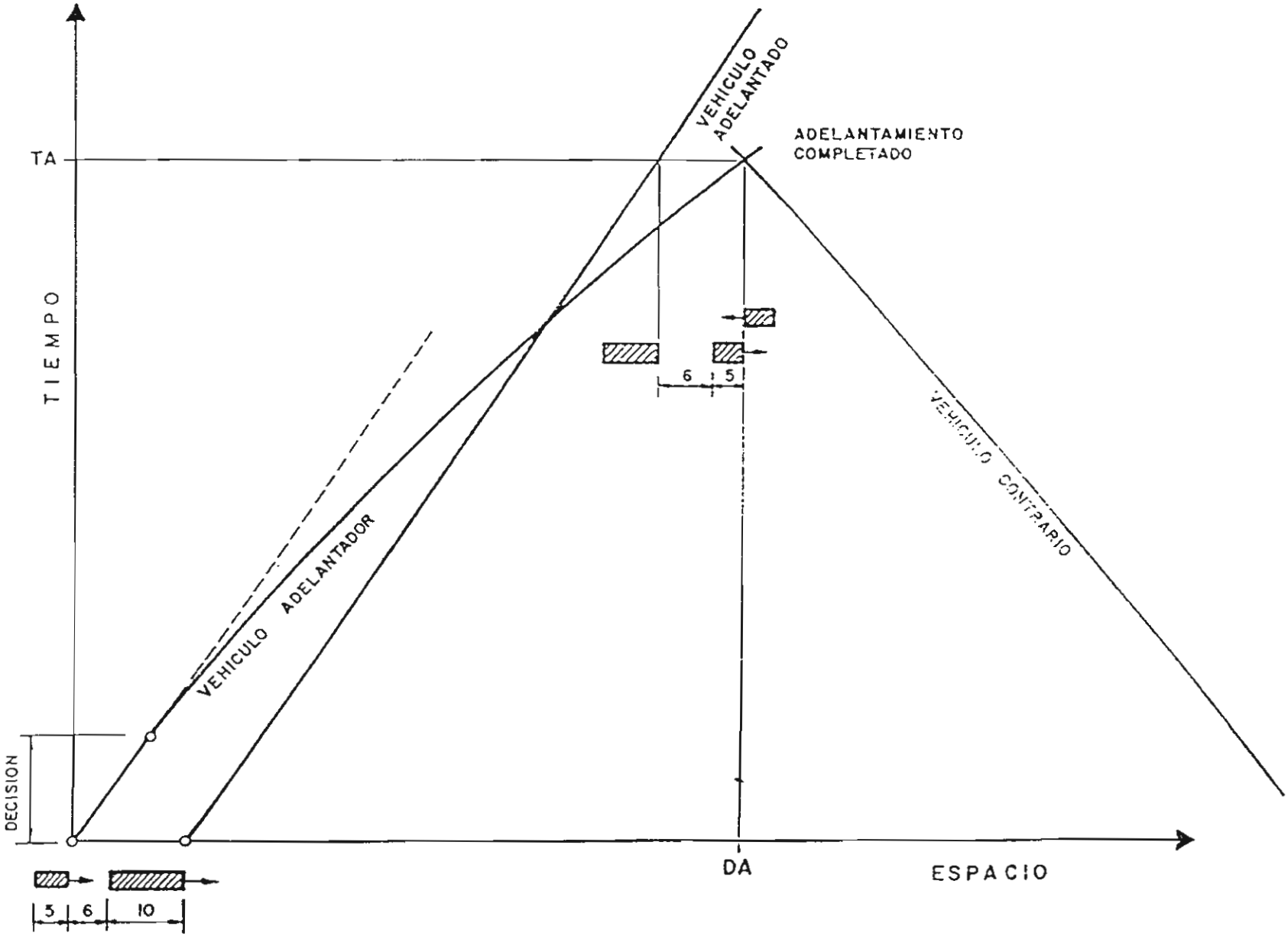

ADELANTAMIENTO COMPLETADO

FIG.50

siendo: - V_f (km/h) la velocidad al completar el adelantamiento.

- $S(V_f,V_o)$ (m) la distancia recorrida para pasar de la velocidad V_o a la velocidad V_f, con el modelo de aceleración adoptado.

- $T(V_f,V_o)$ (s) el tiempo invertido en pasar de la velocidad V_o a la velocidad V_f, con el modelo de aceleración adoptado.

La variable V_f se determinará por la condición de que, al final del adelantamiento, la trasera del vehículo adelantador se sitúe 6 m por delante del morro del vehículo adelantado:

$$D_a = \frac{V_o}{3,6} * T_a + 27$$

El desistimiento exigirá, en el caso más desfavorable, la detención tanto del vehículo adelantador como del vehículo contrario. Con el mismo modelo que el empleado para el ajuste por deceleración en en el apartado 6.3, y con 3 segundos de tiempo de decisión, la distancia recorrida D_s y el tiempo invertido T_s por el vehículo adelantador son:

$$D_s = \frac{V_o}{1,2} + \frac{V_o^2}{72 + 254*i}$$

$$T_s = 3 + \frac{V_o}{10 + 35,28*i}$$

En las Figs. 51 y 52 se representan distancias y tiempos de adelantamiento y desistimiento, correspondientes al modelo de aceleración citado en el apartado 6.3.

8.2.- Ordenación de la circulación

A efectos de la ordenación de la circulación en relación con la maniobra de adelantamiento, se definen:

- Una zona de preaviso, dentro de la cual no se debe iniciar un adelantamiento, pero sí se puede completar uno iniciado con anterioridad.

- Una zona de prohibición propiamente dicha, dentro de la cual no se debe invadir el carril contrario.

DISTANCIA RECORRIDA EN MANIOBRAS DE ADELANTAMIENTO

(DESDE EL INICIO DEL PERIODO DE DECISION)

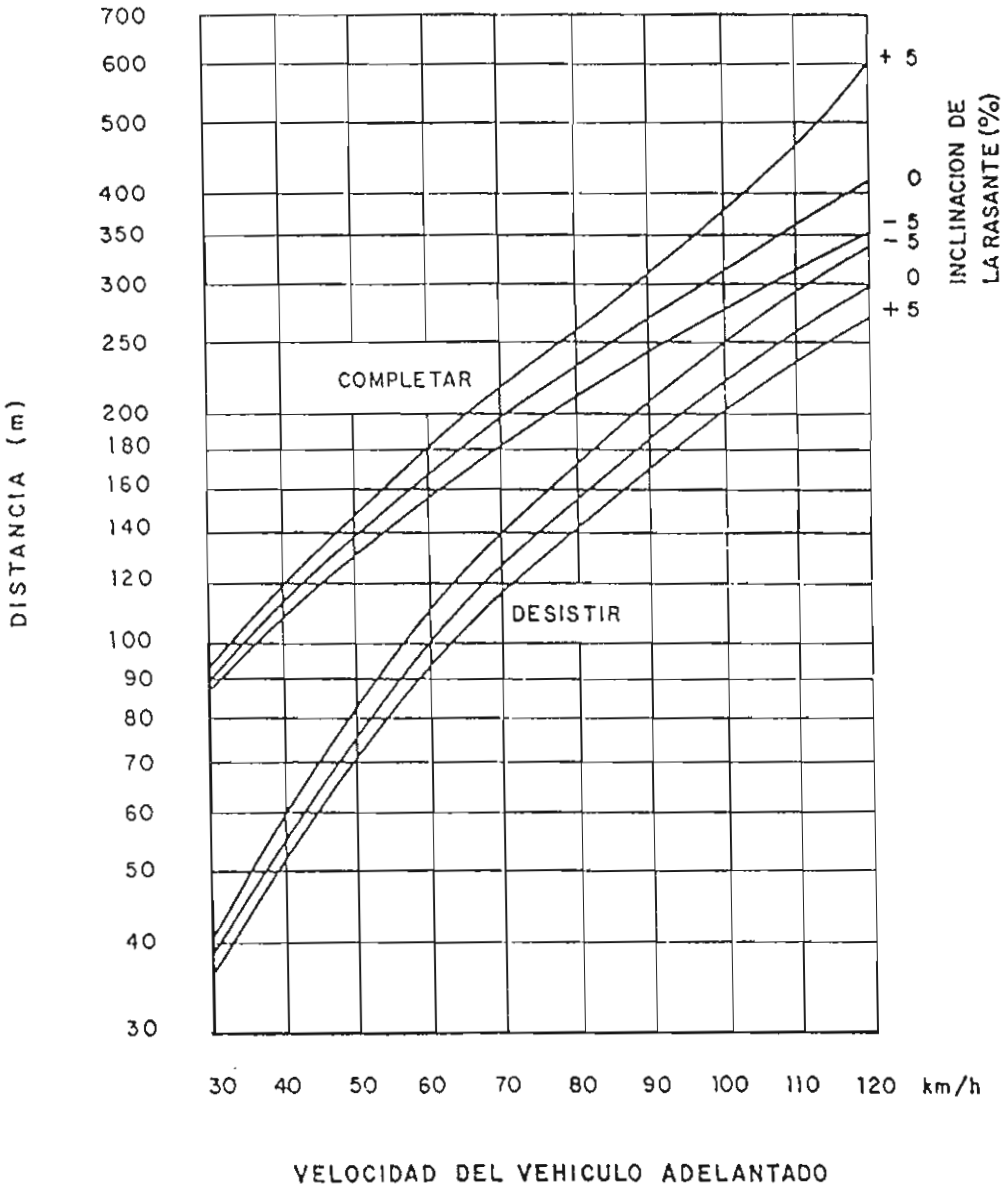

FIG.51

TIEMPO INVERTIDO EN MANIOBRAS
DE ADELANTAMIENTO

(DESDE EL INICIO DEL PERIODO DE DECISION)

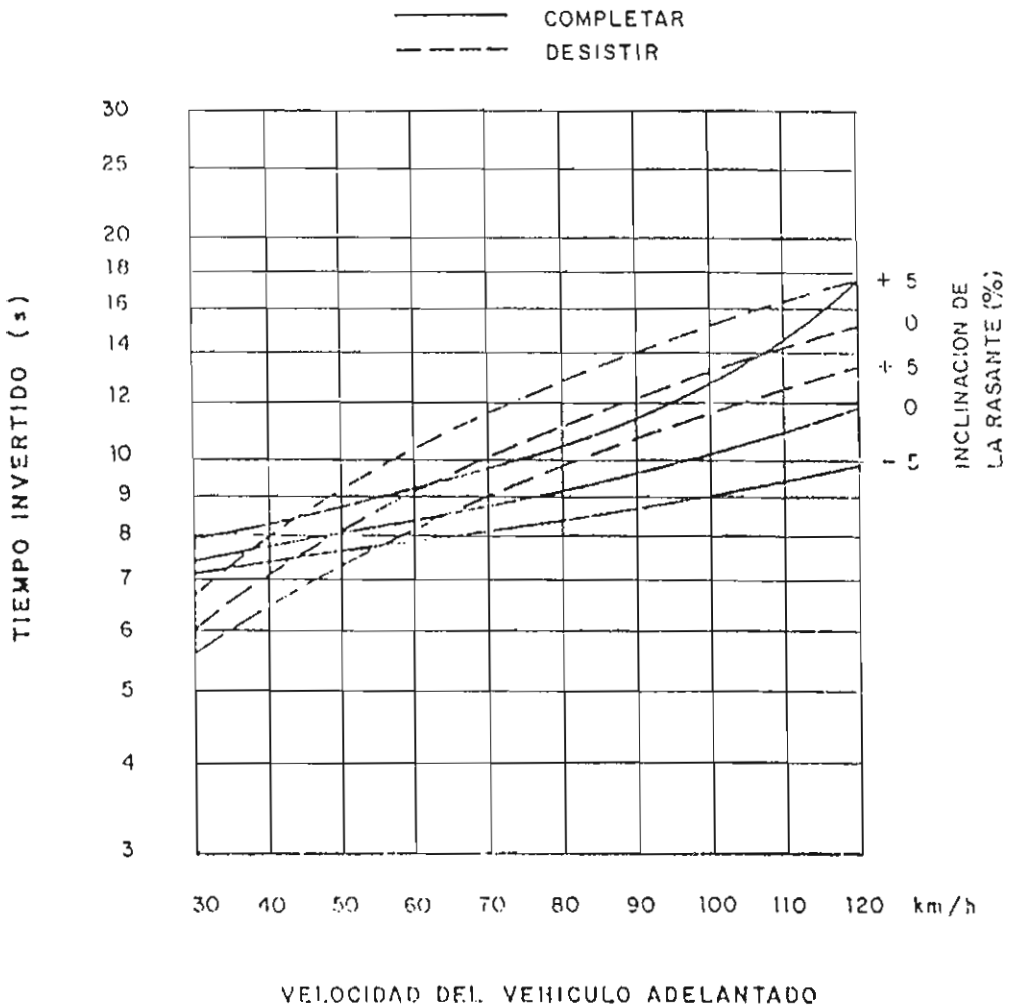

FIG.52

Estas zonas se definen por las condiciones siguientes:

a) En el principio de una zona de preaviso se deja de disponer de la visibilidad necesaria para completar un adelantamiento sin colisionar con un vehículo contrario aparecido apenas tomada la decisión de iniciar el adelantamiento:

$$DVD < D_a + \frac{V_c}{3,6} * T_a$$

b) Una vez empezada una zona de preaviso, no debe aparecer la zona de prohibición a menos de la distancia D_a necesaria para completar un adelantamiento iniciado inmediatamente antes del principio de la zona de preaviso.

c) El principio de una zona de prohibición debe distar, de la sección en que se deje de disponer de la visibilidad suficiente para desistir del adelantamiento sin colisionar con un vehículo contrario aparecido apenas iniciado el proceso de decisión, una distancia no inferior a la necesaria D_a para desistir. La distancia de visibilidad citada es

$$DVD < D_a + \frac{V_c}{1,2} + \frac{V_c^2}{72 - 254*i}$$

d) El final de una zona de prohibición no debe estar antes de la sección en que se vuelva a disponer de la visibilidad necesaria para desistir de un adelantamiento iniciado en dicho final sin colisionar con un vehículo contrario aparecido apenas iniciado el proceso de decisión. La expresión de dicha distancia de visibilidad es la citada en el punto c) anterior.

e) Si el siguiente principio de zona de prohibición se hallara a una distancia del final de una zona de prohibición, inferior a la necesaria D_a para completar un adelantamiento, ambas zonas de prohibición se unirán.

En las Figs. 53 y 54 se representan las condiciones anteriores, para el modelo de aceleración al que se ha hecho referencia.

ZONA DE PREAVISO DE PROHIBICION
DEL ADELANTAMIENTO

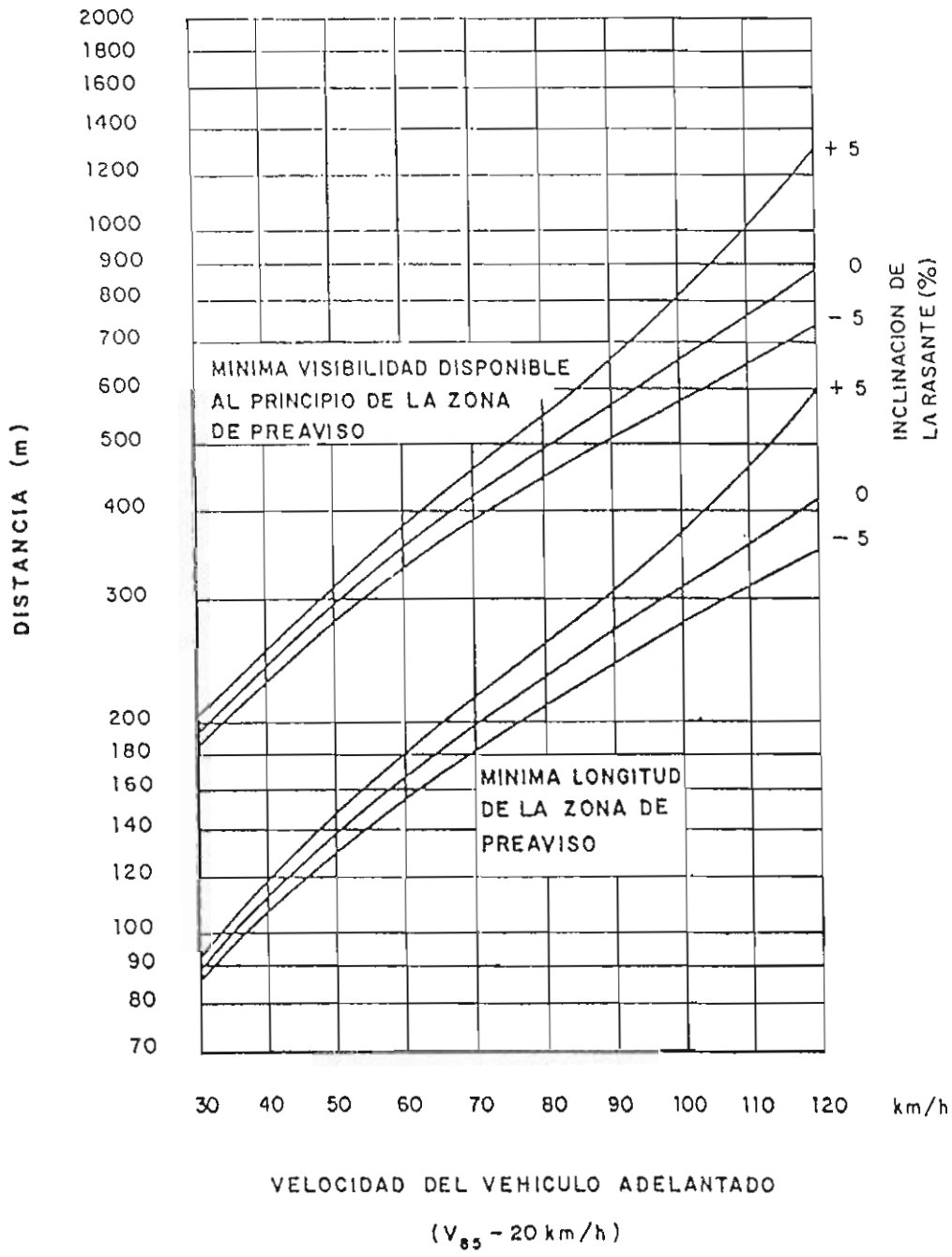

FIG.53

inclinación i de la rasante, se alargará la zona de preaviso hasta alcanzar dicha distancia mínima, sin mover las señales.

La prohibición de invasión del carril contrario finalizará en la sección en la que se vuelva a disponer de la visibilidad necesaria para desistir, fijada en la Fig. 53 en función de V_o y de la inclinación i de la rasante. En dicha sección se colocará una señal R-502.

Si la distancia entre una señal R-502 y las R-305 inmediatamente siguientes fuera inferior a la necesaria para completar un adelantamiento, fijada en la Fig. 54 en función de V_o y de la inclinación i de la rasante, la prohibición no será levantada en ese tramo, por lo que ambos conjuntos de señales serán suprimidos.

8.4.- Adelantamiento prohibido para camiones

En rampas situadas en carreteras de más de un carril para un sentido determinado, a partir de la sección en que la velocidad de un camión-tipo de 6 CV/t baje de 40 km/h, se prohibirá a los camiones adelantar, por medio de dos señales R-306, una a cada lado de la calzada, que se reiterarán a intervalos de 1 km. A partir de la sección en que la velocidad vuelva a rebasar los 65 km/h, se anulará la prohibición por medio de una señal R-503: si antes de llegar a esta última sección se hubiera dispuesto una señal R-502 para marcar el final de una prohibición del adelantamiento de carácter general, junto con ella se reiterará la señal R-306.

9.- OTROS CASOS DE SEÑALIZACION

9.1.- Pasos a nivel

La presencia del paso a nivel de una vía de ferrocarril se advertirá mediante una señal P-7 si tuviera barreras, ó P-8 en caso contrario.

En cualquier caso, estas señales se dispondrán a ambos lados de la calzada, a una distancia de 240 m del paso a nivel, colocadas sobre señales P-9a (lado derecho) y P-10a (lado izquierdo). A 160 m del paso a nivel se dispondrán señales P-9b y P-10b, y á 80 m señales P-9c y P-10c.

Si las vías representasen una discontinuidad en la regularidad superficial de la carretera, o si no se dispusiera de la visibilidad necesaria para la detención ante el paso a nivel a partir de la velocidad de recorrido (percentil 85 con nivel A ó B), se recomienda limitar la velocidad en consecuencia, instalando las correspondientes señales R-301 (capítulo 7) sobre las señales P-9c y P-10c, precedidas de los necesarios escalonamientos.

En carreteras de dos carriles y doble sentido de circulación se prohibirá el adelantamiento, colocando señales R-305 sobre las señales P-9b y P-10b, a no ser que las circunstancias locales aconsejen disponer prohibiciones más largas.

En pasos a nivel sin barreras se dispondrán señales P-11 y P-11a a ambos lados, a una distancia no superior á 4 m del carril más próximo de la vía férrea (Fig. 55 y 56), [illegible] R-2 en [illegible] (Fig. 55 y 56)

9.2.- Puentes móviles, muelles y cruces de tranvías

Se tratarán como pasos a nivel (apartado 9.1), sustituyendo las señales P-7 ó P-8 por P-5, P-27 ó P-6, según el caso.

9.3.- Vuelo rasante

Se empleará la señal P-12 para indicar la proximidad de una pista de vuelo que pueda originar ruidos imprevistos debidos a aviones que aterricen o despeguen.

9.4.- Perfil irregular

Se indicará, mediante la señal P-15 complementada -en su caso- por un panel de distancia (apartado 2.5.4), el peligro representado por un badén (acuerdo vertical de escasa longitud), para franquear el cual con comodidad y seguridad sea preciso reducir la velocidad de aproximación (apartado 6.3) en más de 30 km/h.

También se utilizará la señal P-15, complementada por un panel que indique la longitud del tramo afectado (apartado

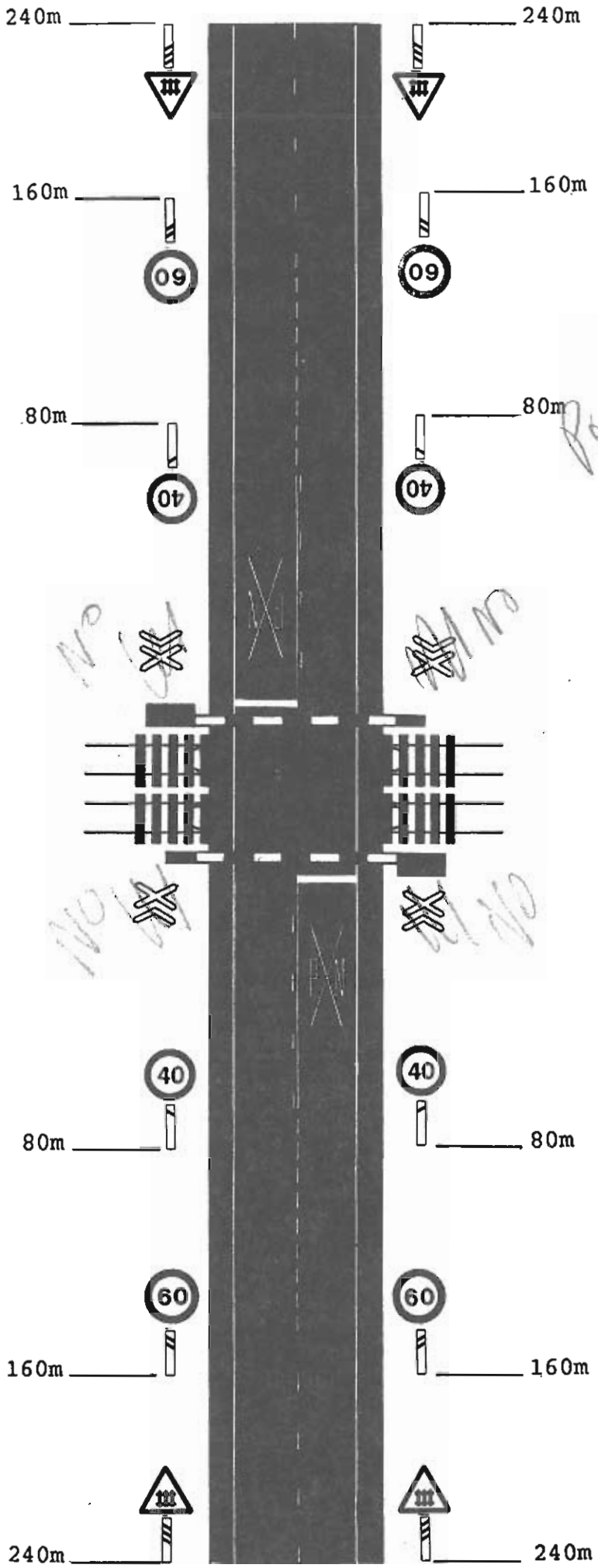
240m
160m
80m
40
60
240m
160m
80m
40
60
40
60
80m
160m
240m
40
60
80m
160m
240m

FIG.55

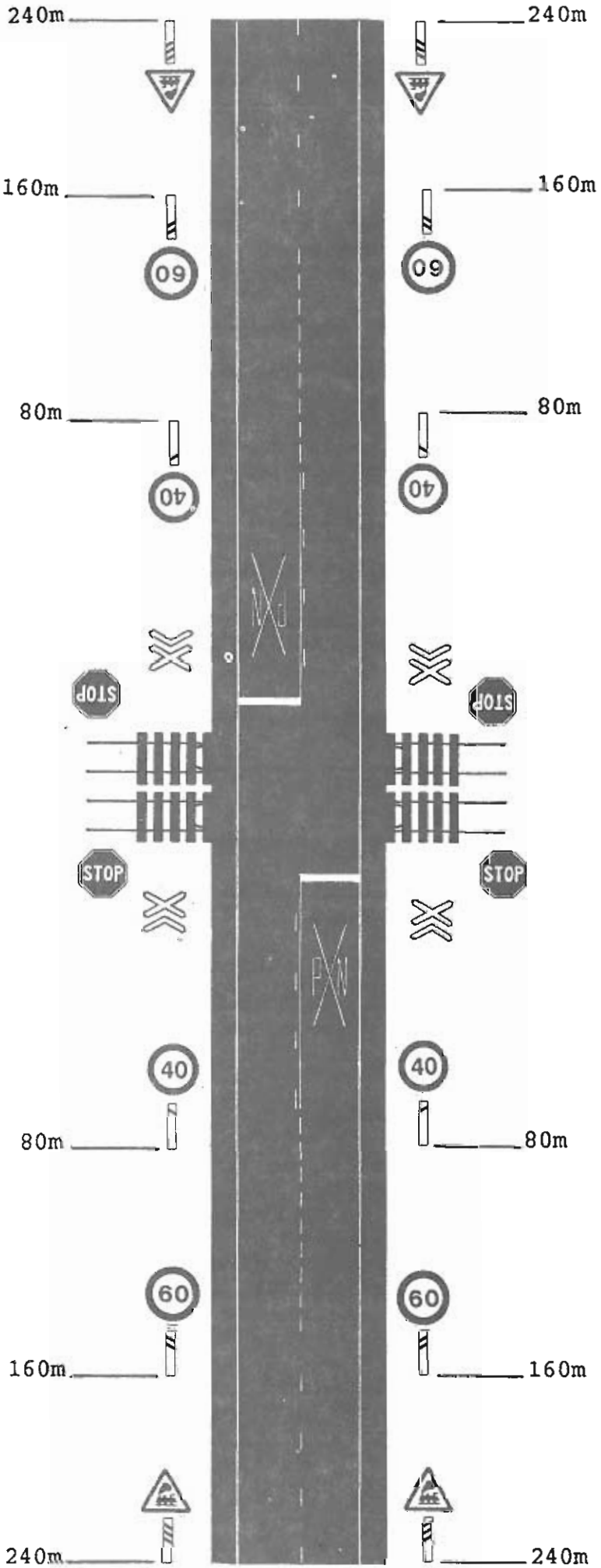
240m
240m
160m
160m
60
60
80m
80m
40
40
STOP
STOP
STOP
STOP
PXN
PXN
40
40
80m
80m
60
60
160m
160m
240m
240m

FIG.56

2.5.4), para avisar de la presencia de irregularidades superficiales del pavimento que obliguen a disminuir la velocidad de aproximación (apartado 6.3) en más de 30 km/h.

9.5.- Inclinación excesiva de la rasante

La presencia de rampas superiores al 8 %, y de pendientes cuya inclinación supere a las de la tabla 12, se advertirán mediante las señales P-16b ó P-16a, respectivamente. La cifra indicativa de la inclinación media de la rasante, en tanto por ciento, se redondeará al entero más próximo.

TABLA 12

MAXIMA INCLINACION DE UNA PENDIENTE

LONGITUD ~~MAXIMA~~ (hm)	INCLINACION MEDIA (%)
3	8
5	7
10	6
20	5

Se dispondrá junto a la señal P-16a un panel complementario con la longitud afectada (apartado 2.5.4).

Se colocarán nuevas señales si hubiera una variación superior al 2 % en la inclinación media de la rasante ó, si no la hubiera, a intervalos aproximados de 1 km.

9.6.- Restricciones de gálibo

9.6.1.- Estrechamiento de calzada

Las disminuciones temporales de la anchura de la calzada, motivadas por obras o emergencias, se señalizarán conforme a la Instrucción 8.3-IC, Señalización de Obras.

El peligro representado por una disminución permanente de la anchura normal de la calzada (habida cuenta del sobreancho en curva) en más de 25 cm por carril se advertirá de la manera siguiente:

- Donde se disminuya el número de carriles, como ocurre al finalizar los adicionales para circulación lenta o rápida, por medio de una señal S-52.

- Donde se mantenga el número de carriles, pero se estrechen todos o alguno de ellos, por medio de una señal P-17 en el primer caso, y P17a ó P-17b (según el lado del carril que se estreche) en el segundo.

  Se balizará la restricción si ésta fuera peligrosa, y se limitará la velocidad (capítulo 7) con arreglo a la tabla 9.

  Si, además, se estableciera una ordenación de la circulación en sentido único alternativo, se dispondrá también una señal R-6 en el sentido prioritario (que será, en general, el que corresponda al carril menos estrechado), y una R-5 en el no prioritario. Para que este tipo de ordenación sea admisible, los extremos del tramo al que afecte deberán verse entre sí y no distar más de 50 m, y la IMD no ser superior á 1 000.

9.6.2.- Altura limitada

Donde la altura disponible sobre la plataforma sea inferior á 5,00 m en autopistas, autovías y vías rápidas, ó á 4,50 m en carreteras convencionales, se señalizará por medio de una señal R-205 colocada donde se disponga de espacio suficiente para que los vehículos que excedan de dicha altura se puedan desviar por otro camino o, en su caso, dar la vuelta. Se recomienda colocar un pórtico comprobador del gálibo real antes de llegar a la sección con altura limitada.

9.7.- Pavimento deslizante

Si, por auscultación o porque ocurriera un número de accidentes anormalmente elevado, se advirtiera que un tramo de carretera proporciona un bajo rozamiento cuando está mojado por la lluvia, se avisará de tal circunstancia (mientras no se proceda a una rehabilitación superficial del pavimento) mediante señales P-19, eventualmente complementadas por un panel de distancia (apartado 2.5.4), y reiteradas a intervalos de medio minuto de recorrido.

La falta de rozamiento causada por hielo o nieve no se advertirá por medio de la señal P-19 sino con arreglo a lo prescrito en el apartado 4.19.

9.8.- Pasos para peatones, ciclistas y ganado

9.8.1.- Sin prioridad

En travesías, donde por la proximidad de viviendas o centros de actividad, paradas de autobús o características favorables (rebajes en las aceras, vallas de encauzamiento o isletas-refugio), se produjera una concentración de peatones o ciclistas

que atravesasen la calzada aprovechando los intervalos entre vehículos no se requerirá, en general, señalización específica alguna si la velocidad en la travesía no fuera superior á 60 km/h.

No obstante, bajo condiciones desfavorables en el caso anterior y, en todo caso, fuera de poblado, se recomienda advertir a los conductores de la proximidad de un tramo con paso frecuente de peatones o ciclistas mediante, respectivamente, las señales **P-20** ó **P-22**.

La posibilidad de cruce de animales domésticos, tanto en travesías como, sobre todo, fuera de poblado, se advertirá mediante la señal **P-23**, únicamente si la frecuencia de paso fuera superior á 6 veces diarias. La visibilidad será, en todo caso, superior a la fijada por la tabla 13.

TABLA 13

VISIBILIDAD MINIMA
PARA CRUCE DE ANIMALES DOMÉSTICOS

VELOCIDAD DE RECORRIDO (km/h)	VISIBILIDAD MINIMA (m)
40	60
50	80
60	100
70	130
80	170
90	210
100	250
110	300
120	350

Las cañadas oficialmente reconocidas como tales se amojonarán en el límite de la zona de dominio público.

9.8.2.- Con prioridad

Para implantar un paso para peatones o ciclistas con prioridad para éstos se deberán reunir **todas** las condiciones siguientes:

- Que el paso esté situado en una travesía.
- Que la velocidad de aproximación no exceda de 60 km/h.

- Que las intensidades de circulación, tanto de vehículos como de peatones, no bajen de las que aconsejarían la instalación de un semáforo.

Si estuviera permitido el estacionamiento en la travesía, se prohibirá desde al menos 10 m antes del paso para peatones. Se recomienda disponer una iluminación específica o, si la travesía estuviera iluminada de forma general, reforzar dicha iluminación en el paso para peatones.

La señal S-13 se colocará entre 0,5 y 1 m antes de la marca vial transversal M-4.4, de forma que sea visible desde más de 30 m. Si la calzada fuera de sentido único, se colocará en ambos márgenes (Fig. 57).

No se dispondrán pasos para animales con prioridad para éstos.

9.9.- Otros usuarios: niños, animales

La posible presencia de usuarios dispersos y no motorizados, tales como niños (por la proximidad de escuelas, terrenos de juego, etc.) y animales sueltos (al atravesar la carretera cotos, reservas, parques nacionales, etc.), se advertirá mediante las señales P-21 ó P24, respectivamente, complementadas -en su caso- por un panel indicativo de la longitud afectada (apartado 2.5.4).

9.10.- Desprendimiento

La posibilidad de que, por haber frecuentes desprendimientos de piedras o tierra de los taludes de desmonte, un conductor se encuentre con obstáculos en la calzada, se advertirá mediante una señal P26, complementada por un panel indicativo de la longitud afectada (apartado 2.5.4).

9.11.- Viento transversal

El peligro representado por la brusca aparición o desaparición de un viento transversal de cierta importancia y frecuencia, como al final de un tramo en desmonte, sobre obras de paso, o incluso al cruzarse con un camión, se advertirá mediante una señal P-29, dispuesta entre 150 y 250 m antes de la zona afectada y complementada, en su caso, por un panel indicativo de la longitud afectada (apartado 2.5.4). Se recomienda disponer también una grímpola o catavientos.

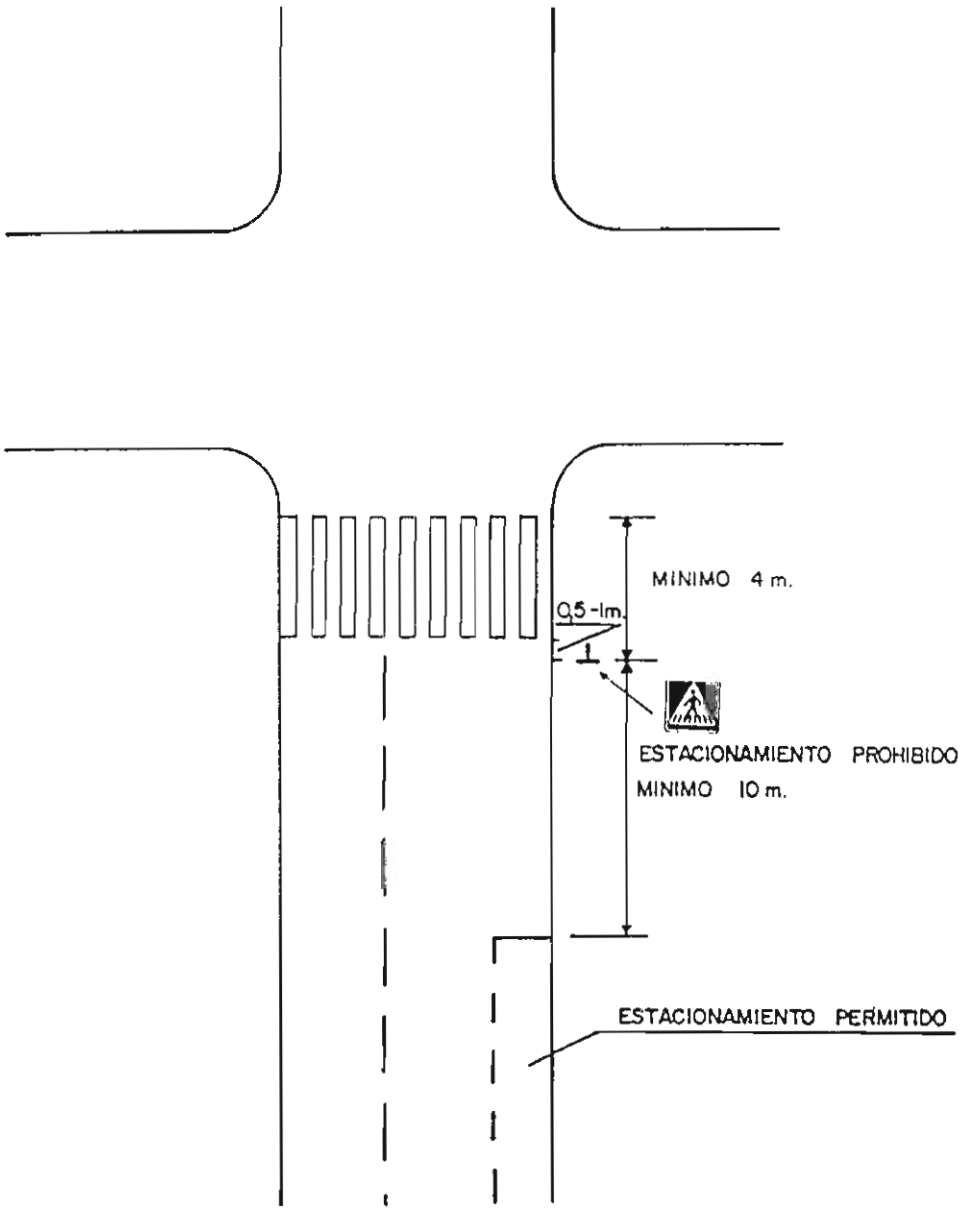

PASOS PARA PEATONES

FIG.57

9.12.- Circulación o entrada prohibida

Se señalizarán las entradas o convergencias con tramos de carretera en los que estuviera prohibida la circulación:

- A toda clase de vehículos:
  - Señal R-100 en ambos sentidos en zona urbana peatonal.
  - Señal R-101, en el sentido contrario a la entrada o convergencia, con ordenaciones de la circulación que así lo requieran, tales como redes de calles o vías de giro y ramales de nudos.
- A ciertos tipos de tráfico:
  - Vehículos de motor:
    - Señal R-102 en general, en zona urbana peatonal.
    - Señal R-103, excepto motociclos de dos ruedas sin sidecar, en zona urbana.
    - Señal R-111, vehículos agrícolas, en zona urbana, autopistas, vías rápidas y, en su caso, autovías.
    - Señal R-112, vehículos con remolque que no sea un semirremolque o un remolque de un solo eje (el símbolo t (tonelada) que figura en la señal no lleva punto en ningún caso).
  - Motocicletas (señal R-104): zonas protegidas contra el ruido, como por ejemplo junto a hospitales.
  - Ciclomotores (señal R-105): autopistas, vías rápidas y, en su caso, autovías.
  - Vehículos destinados al transporte de mercancías:
    - Señal R-106 en general.
    - Señal R-107 con mayor peso que el indicado en toneladas enteras, aunque circulen vacíos; el símbolo t (tonelada) que figura en la señal no lleva punto en ningún caso.
    - Señal R-108 para mercancías peligrosas. Esta limitación es propia de zonas urbanas, especialmente donde haya itinerario alternativo.

- Señal R-109 para mercancías explosivas o inflamables. Esta limitación es propia de zonas urbanas, especialmente donde haya itinerario alternativo.

- Vehículos que transporten productos contaminantes del agua (señal R-110): zonas protegidas frente a un posible impacto medioambiental en caso de accidente.

- Vehículos de tracción animal (señal R-113), ciclos (señal R-114), carros de mano (señal R-115), peatones (señal R-116) y animales de montura (señal R-117): autopistas, vías rápidas y, en su caso, autovías, y también en ciertas zonas urbanas.

La señal se situará en una sección que esté antes de la entrada o convergencia, de forma que se pueda evitarla y cambiar de trayectoria, sin necesidad de maniobrar marcha atrás.

9.13.- Restricciones de paso

Se señalizará la proximidad de secciones de la carretera en los que esté restringida la libre circulación:

- Donde esté prohibido pasar sin detenerse (señal R-200), según la inscripción que contenga, por un puesto de aduana, de policía, de peaje u otro. Se instalarán, además, dos preavisos, uno á 1000 y otro á 500 m, complementados por paneles indicadores de la distancia (apartado 2.5.4).

- Donde haya limitaciones de peso total en carga, o sobre algún eje (señales R-201 y R-202, respectivamente; el símbolo t (tonelada) que figura en ellas no lleva punto en ningún caso), de longitud, anchura o altura (incluida la carga, señales R-203, R-204 y R-205, respectivamente; el símbolo m que figura en ellas no lleva punto en ningún caso).La señal se situará antes de una salida o divergencia, de forma que se pueda evitarla y cambiar de trayectoria, sin necesidad de maniobrar marcha atrás.

9.14.- Separación mínima

En obras de paso en las que se requiera que las sobrecargas debidas a la circulación (generalmente limitadas por una señal R-201 ó R-202, apartado 9.13) no se concentren en un solo vano de la estructura o, en general, no circulen agrupadas, se indicará la obligación de la correspondiente separación mínima entre vehículos por medio de una señal R-300, colocada antes de entrar en la estructura, y complementada por un panel que indique la longitud de esta obligación (apartado 2.5.4). El símbolo m que figura en la señal no lleva punto en ningún caso.

9.15.- Parada y estacionamiento

La prohibición de estacionar y, en su caso, parar -en sus diversas modalidades- se referirá al lado de la calzada en que esté situada la correspondiente señal. Salvo indicación en contrario, mediante paneles complementarios **S-820**, **S-821** ó **S-830** que marquen la distancia a la que se extiende la prohibición en el sentido de la flecha (apartado 2.5.4), se entenderá que ésta se extiende hasta la intersección siguiente.

La señal **R-307** indica la prohibición de parar y estacionar, mientras que la **R-308** sólo indica la de estacionar sin prohibir la parada. Esta última prohibición admite matizaciones:

- Sólo días impares (señal **R-308a**) o pares (señal **R-308b**).
- Sólo primera quincena (señal **R-308c**, de las 9 horas del día 1 hasta las 9 horas del día 16) o segunda quincena (señal **R-308d**, desde las 9 horas del día 16 hasta las 9 horas del día 1).

Las zonas de estacionamiento de duración limitada, en la que el conductor esté obligado a indicar la hora de comienzo del estacionamiento, abarcarán desde la sección en que esté situada una señal **R-309** hasta la siguiente señal **R-504**.

9.16.- Advertencias acústicas

La prohibición de efectuar advertencias acústicas, salvo para evitar un accidente, abarcará desde la sección en que esté situada una señal **R-310** hasta la siguiente señal **R-500** ó **R-505**.

Donde en las proximidades de la carretera hubiera un hospital de suficiente importancia se señalizará su presencia mediante una señal **S-23**, que recomienda no producir ruido.

9.17.- Sentido obligatorio (Fig. 58 á 61)

9.17.1.- R-400a y R-400b

Señalan la dirección y sentido que los vehículos tienen la obligación de seguir, normalmente en intersecciones en T o frente a salidas de propiedades o servicios colindantes con la carretera. Nunca se utilizarán en sustitución de las señales **R-401a** ó **R-401b**, en isletas encauzadoras o divisorias.

Se situarán en el margen de la carretera a la que se llegue, opuesto a aquél por el que se acceda, aproximadamente en prolongación de la trayectoria de acceso (o, donde hubiera varias paralelas, del centro de éstas); y nunca donde puedan ser rebasadas por el vehículo al cual vayan dirigidas mientras la

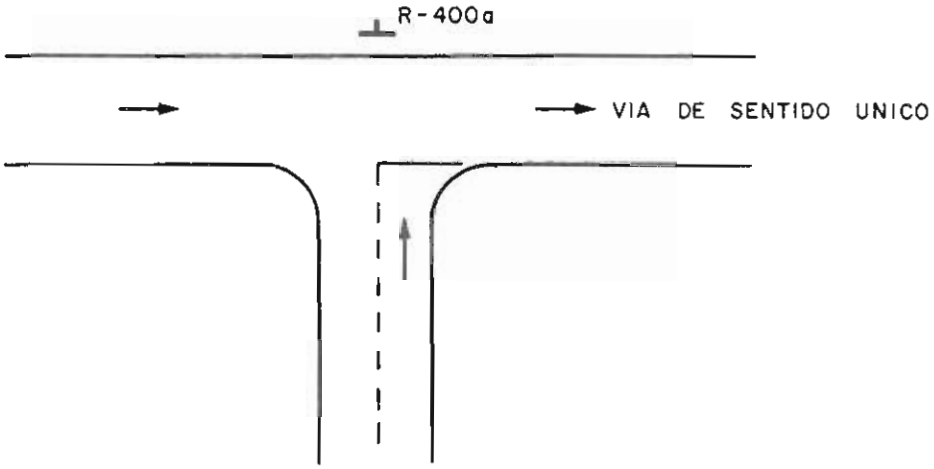

BIEN

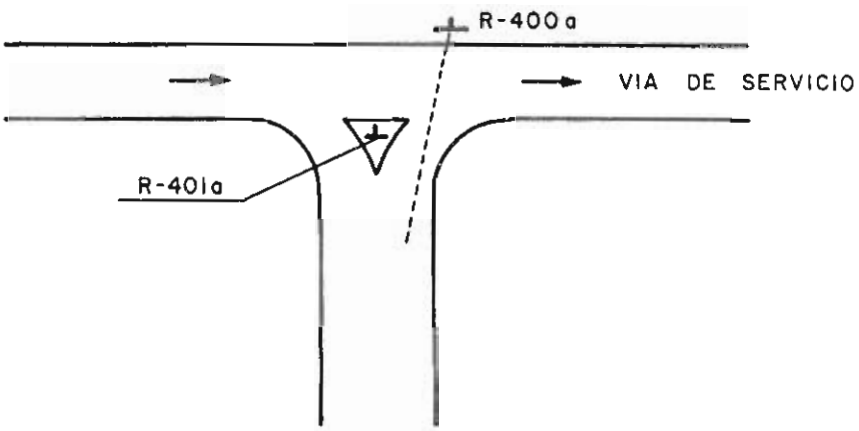

MAL

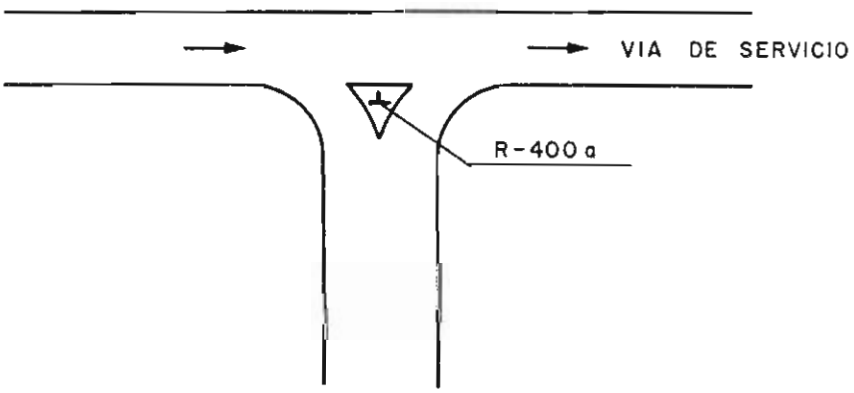

FIG.58

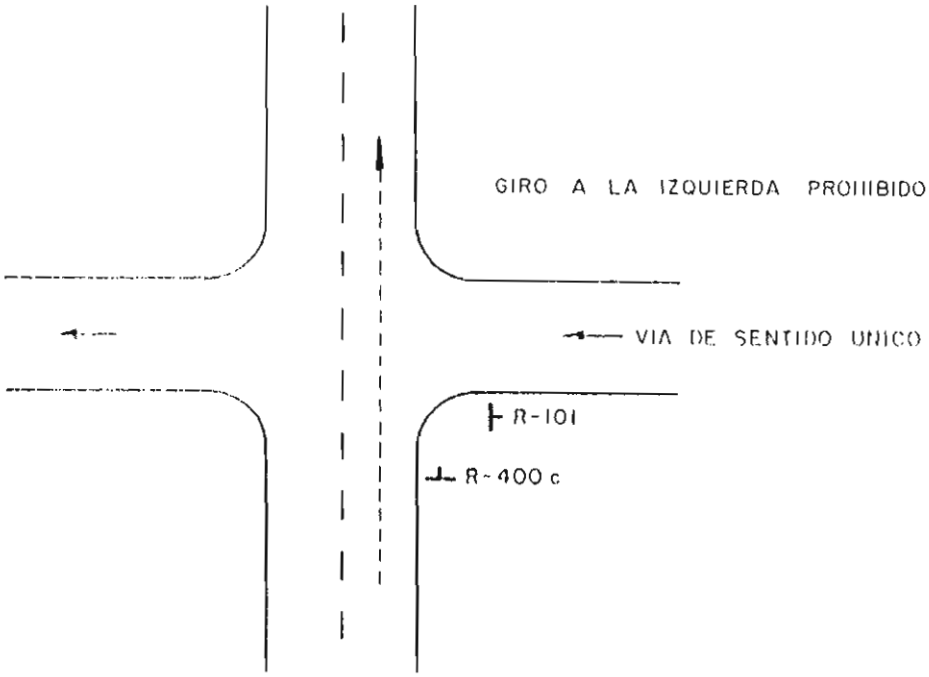
GIRO A LA IZQUIERDA PROHIBIDO
VIA DE SENTIDO UNICO
R-101
R-400 c

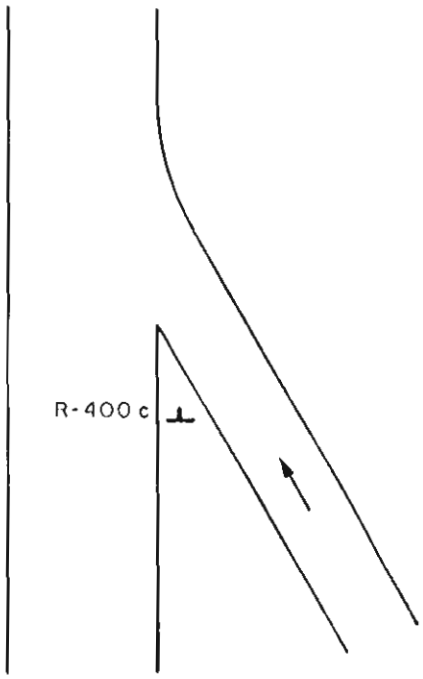
R-400 c

FIG.59

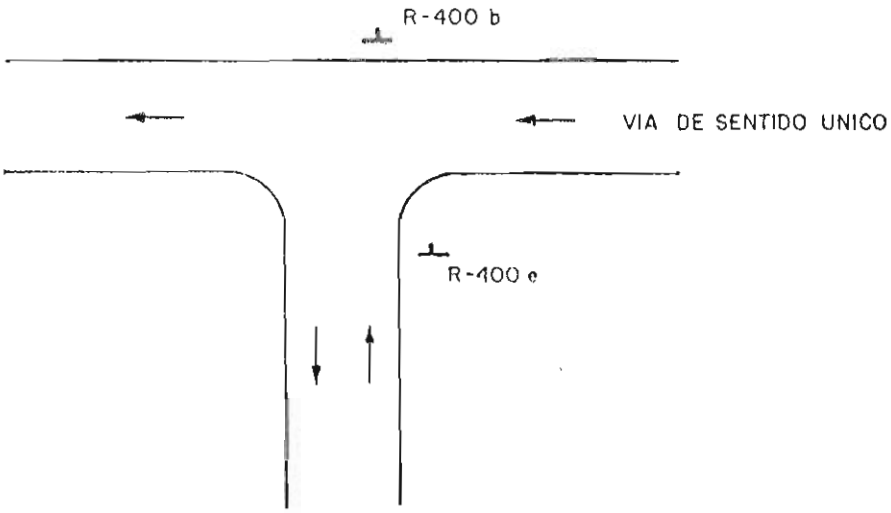
R-400 b
VIA DE SENTIDO UNICO
R-400 e

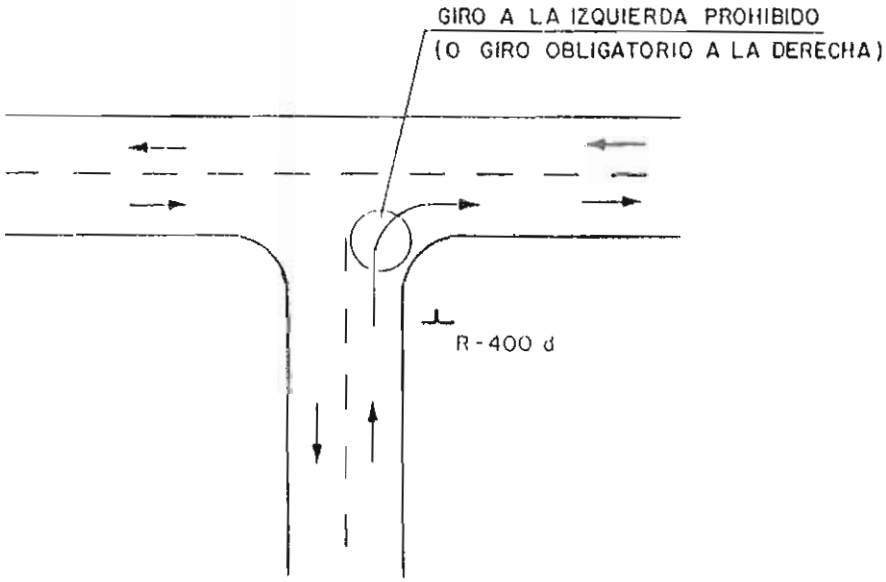
GIRO A LA IZQUIERDA PROHIBIDO
(O GIRO OBLIGATORIO A LA DERECHA)
R-400 d

FIG.60

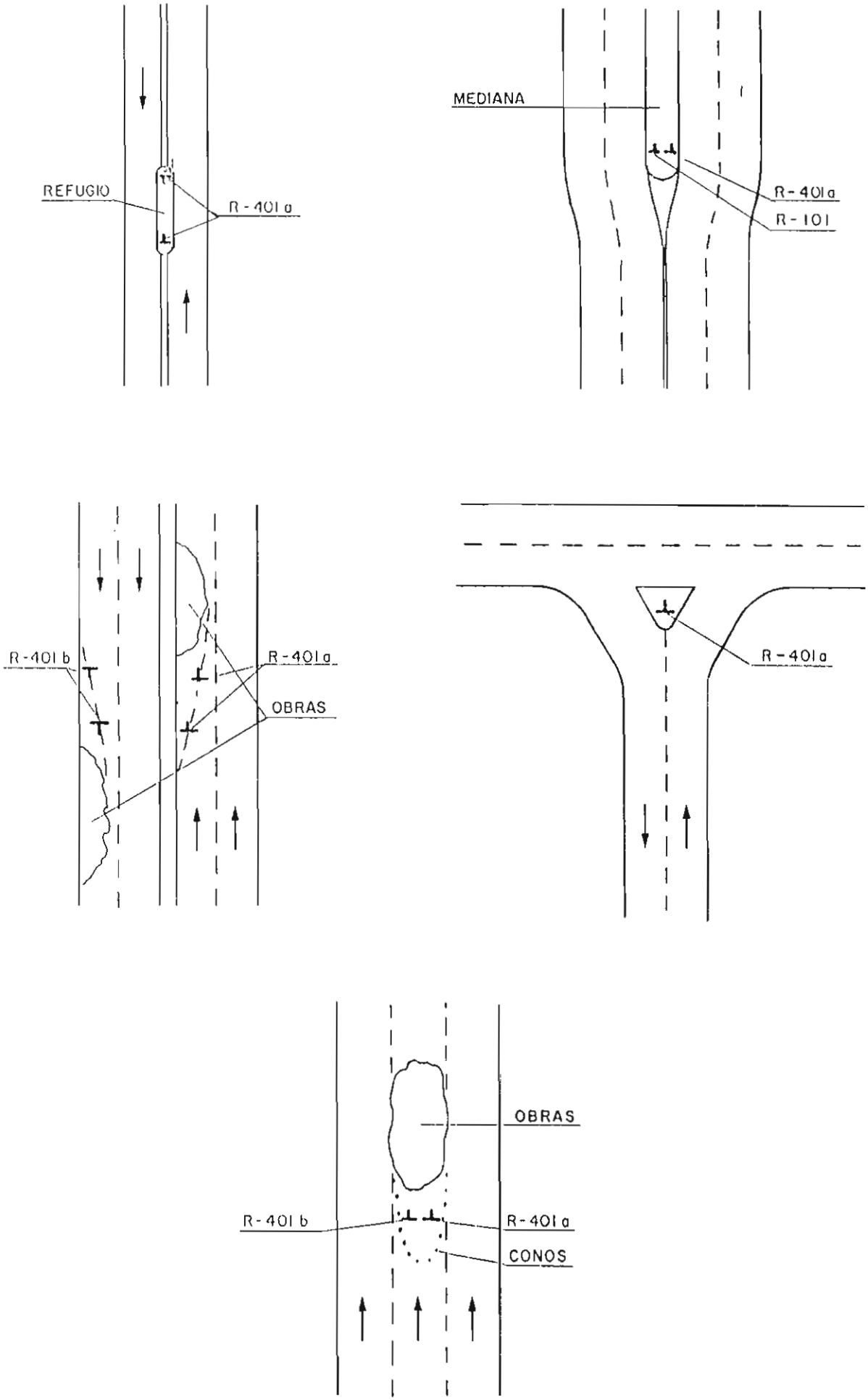
REFUGIO
R-401 a
MEDIANA
R-401a
R-101
R-401 b
R-401a
OBRAS
R-401a
OBRAS
R-401 b
R-401 a
CONOS

FIG.61

trayectoria de éste permanezca aproximadamente perpendicular al plano de la señal.

9.17.2.- R-400c

Señala la dirección y sentido que los vehículos tienen la obligación de seguir:

- Antes de una intersección en la que se prohiba cambiar de dirección tanto hacia la izquierda como hacia la derecha (para esta función no debe utilizarse la señal **R-303**, que debe reservarse para donde está permitido girar a la derecha, aunque no a la izquierda).

- Al llegar a una convergencia, preferiblemente a la señal R-302.

9.17.3.- R-400d y R-400e

Señalan la dirección y sentido que los vehículos tienen la obligación de seguir, normalmente en intersecciones en **T** -sustituyendo o complementando a la **R-400a** ó **R-400b**, si éstas pudieran ser ocultadas por vehículos de cierta altura- o en las que la carretera por la que se circule tenga prohibida la entrada hacia el otro lado de la intersección. La señal **R-400d** está especialmente indicada donde la carretera a la que se acceda tenga doble sentido de circulación pero esté prohibido girar a la izquierda desde la que se acceda.

Se situarán inmediatamente antes de la carretera a la que se acceda.

9.17.4.- R-401a y R-401b

Señalan el lado de la mediana o isleta divisoria por el que los vehículos deberán pasar obligatoriamente para rebasar la sección donde estén situadas; fuera de poblado se recomienda colocar, a la misma altura, una señal R-101 por el lado contrario. También se podrán utilizar, juntas y a la misma altura, para indicar un obstáculo o isleta que pueda rebasarse por ambos lados: la **R-401a** se situará a la derecha, y la **R-401b** a la izquierda. La **R-401b** sola no se empleará más que en situaciones fijas excepcionales, p.ej. accesos con circulación en sentido inverso.

En ningún caso podrán ser sustituídas por las señales **R-400a** ó **R-400b**.

9.17.5.- R-402

Se instalará en la isleta central de una glorieta, en prolongación del eje de cada acceso; en éste se habrá instalado previamente una señal P-4. No obstante, se podrá prescindir de ambas señales donde se haya instalado un cartel-croquis S-210.

9.17.6.- R-403a y R-403b

Señalan las únicas direcciones y sentidos que pueden tomar los vehículos, preferiblemente a las señales R-302 y R-303; esta última quedará reservada a los casos en los que, sin tratarse de una intersección propiamente dicha, se pretenda prohibir el acceso a una propiedad o instalación colindante sin tener que recurrir a establecer una marca vial continua.

9.18.- Vías y carriles reservados

Donde se disponga un carril adicional para circulación rápida o lenta, se señalizará su inicio mediante la señal S-50.

La reserva de un carril al transporte colectivo se indicará mediante la señal S-51.

9.19.- Vialidad invernal

Se indicará mediante una señal S-21 la situación de transitabilidad de un puerto de montaña o de un tramo de carretera sujeto habitualmente a nieve o hielo, definidos en su parte superior.

- El primer panel llevará una de estas dos indicaciones: abierto ó cerrado.

- El segundo panel podrá ir en blanco, o indicar la obligatoriedad o recomendación del uso de cadenas.

- Cuando el primer panel mostrara cerrado, se podrá indicar en el tercer panel hasta dónde está transitable la carretera en las condiciones definidas en el segundo panel.

En tramos de carretera donde el pavimento pueda resultar especialmente deslizante a causa de una presencia esporádica de hielo o nieve (umbrías, tableros de obras de paso, etc.) se señalizará su proximidad mediante una señal P-34, complementada por un panel indicativo de la longitud afectada (apartado 2.5.4).

9.20.- Túneles

En túneles que no sean de sentido único se prohibirá el adelantamiento (capítulo 8).

Si un túnel, o tramo de carretera a él equiparable, tuviera una longitud no superior á 25 m, no será preciso señalizar su presencia, salvo que produjera un estrechamiento de la calzada o una reducción del gálibo disponible, en cuyo caso se procederá según el apartado 9.6.

Antes de entrar en un túnel, o tramo de carretera a él equiparable, de más de 25 m de longitud, se dispondrá una señal S-5 á 100 m de la boquilla del túnel. A continuación, y á 50 m de dicha boquilla, una señal R-413. Si se produjeran un estrechamiento de la calzada o una reducción del gálibo disponible, se procederá según el apartado 9.6.

En túneles de más de 200 m de longitud se repetirá, á 10 m de la boquilla, la señal S-5, en cuya parte inferior aparecerá, con caracteres en blanco, el nombre del túnel (sin emplear la palabra "túnel"), si lo tuviere, y su longitud (sin emplear la palabra longitud) expresada con arreglo a los criterios del apartado 2.5 y añadiendo el símbolo de la unidad (m ó km).

A la salida del túnel, se situará una señal S-24, entre 25 y 50 m después de la boquilla.

Donde haya varios túneles separados por cortos tramos a cielo abierto, a los efectos de la señalización descrita se considerará que se trata de un solo túnel.

9.21.- Lechos de frenado de emergencia

En pendientes descendentes de longitud superior a 1 km y cuya inclinación rebase los límites de la tabla 14, se estudiará la conveniencia de disponer un lecho de frenado para los vehículos cuyos frenos no funcionen correctamente.

TABLA 14

LIMITE INFERIOR DEL ESTUDIO DE UN LECHO DE FRENADO
EN PENDIENTES DE MAS DE 1 km

VELOCIDAD DE PROYECTO (km/h)	INCLINACION MAXIMA (%)
140	4
120	5
100	6
80	7

Se dispondrán señales **S-16** á 1 000 m, á 500 m y á 50 m del principio del lecho de frenado, indicando en un panel complementario esa distancia (apartado 2.5.4).

9.22.- Cambio de sentido

Se recomienda señalizar la presencia de cambios de sentido en todas las salidas de autopistas o autovías que lo permitan. Para ello, se empleará exclusivamente el pictograma que indica, en el articulo 173 del Código de la circulación, en lugar de mensajes escritos.

Para no recargar los carteles de pre-señalización y, sobre todo, no perturbar el mensaje de sus flechas, no se incluirá en ellos el pictograma, sino que se dispondrá en unas señales aparte, á 400 m de la salida y, como recomendación, también á 700 m.

En carreteras convencionales con calzadas separadas, los cambios de sentido a nivel se pre-señalizarán mediante la señal **S-22**, á 500 m y á 100 m.

9.23.- Cierre de carriles

En carreteras con calzadas separadas, se pre-señalizará el cierre de un carril mediante señales **S-52**, dispuestas a ambos márgenes de la plataforma, á 1 000 m, á 500 m y á 200 m antes del cierre, poniendo en cada señal un cajetín complementario con la distancia (apartado 2.5.4).

En carreteras de calzada única, se pre-señalizará el final de un carril adicional para circulación lenta o rápida mediante señales **S-52**, dispuestas a ambos márgenes de la plataforma, á ~~500 m y á~~ 200 m antes del final, poniendo en cada señal un cajetín complementario con la distancia (apartado 2.5.4). Estas señales se configurarán según el nº de carriles, bifurcaciones que vengan señalizadas [illegible] carril adicional. ~~Placas~~ Auto [illegible] P-17 La señal de cada el paso será solo horizontal.

9.24.- Señales de indicación

9.24.1.- Areas o zonas de servicio

La pre-señalización de la presencia de áreas o zonas de servicio se hará mediante carteles laterales situados á 1 000 m y á 500 m de la salida, que llevarán en su parte superior un cajetín con la distancia y (sólo para áreas de servicio) en la inferior otro con la distancia a la siguiente área. Solamente si la distancia al área de servicio anterior fuera superior á 40 km se pre-señalizará también á 5 km, pero sólo con el cajetín superior.

Los carteles contendrán los pictogramas de los distintos servicios que posea el área o zona (excepto aquéllos que sean obvios, como por ejemplo teléfono en una estación de suministro de carburantes, pues todas lo tienen reglamentariamente), de entre los siguientes:

- Taller (S-103).
- Estación de suministro de carburante (S-105).
- Hotel (S-110).
- Restaurante (S-111).
- Cafetería (S-112).

Donde existiera, se advertirá de la presencia de una oficina de información turística en el área o zona, mediante la señal S-118.

El cartel de destino para salida inmediata no llevará ningún cajetín de distancia y sí, en cambio, la flecha de salida.

En la "nariz" de salida se colocará una señal de salida con el pictograma S-105 (Fig. 62).

9.24.2.- Areas de descanso.

La pre-señalización de la presencia de áreas de descanso se hará mediante carteles laterales situados á 1 000 m y á 500 m de la salida, que llevarán en su parte superior un cajetín con la distancia (Fig . 63).

En circunstancias que lo justifiquen, se indicará la presencia de sitios pintorescos o monumentos nacionales (apartado 9.24.4) mediante señales S-109 ó S-121, respectivamente. También se indicará la presencia de bancos y mesas, mediante la señal S-114.

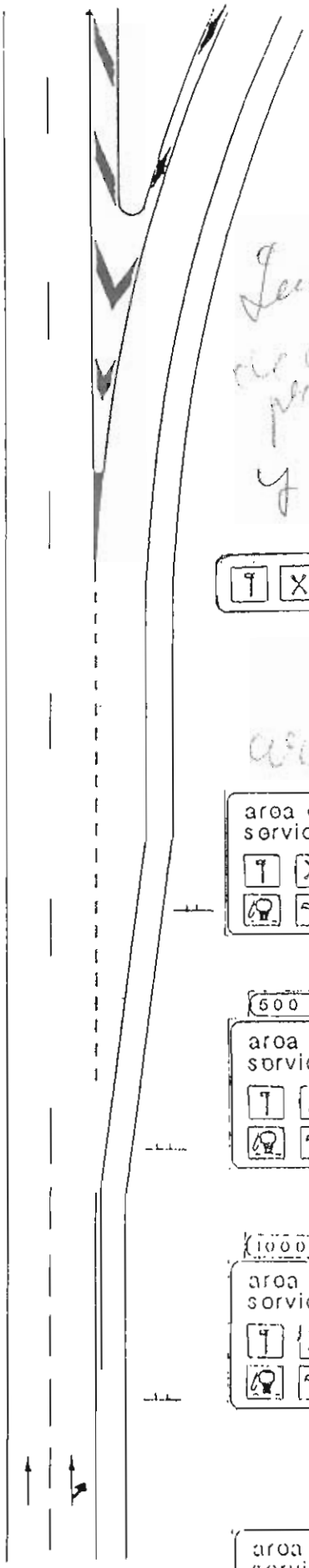

AREAS DE SERVICIO

Sería mejor hacer una ~~zona~~ incluyendo varios propio y otra en zona parecido y otra en zona parecido de PK-- a PK--

Y también

Distinguiendo entre aquellas como tales, aisladas, dentro de una zona, y las que están en una salida. En otras ocasiones incluyendo también los centros

Mínimo entre una a 750 y otra a 1500 m para poder [illegible]

FIG.62

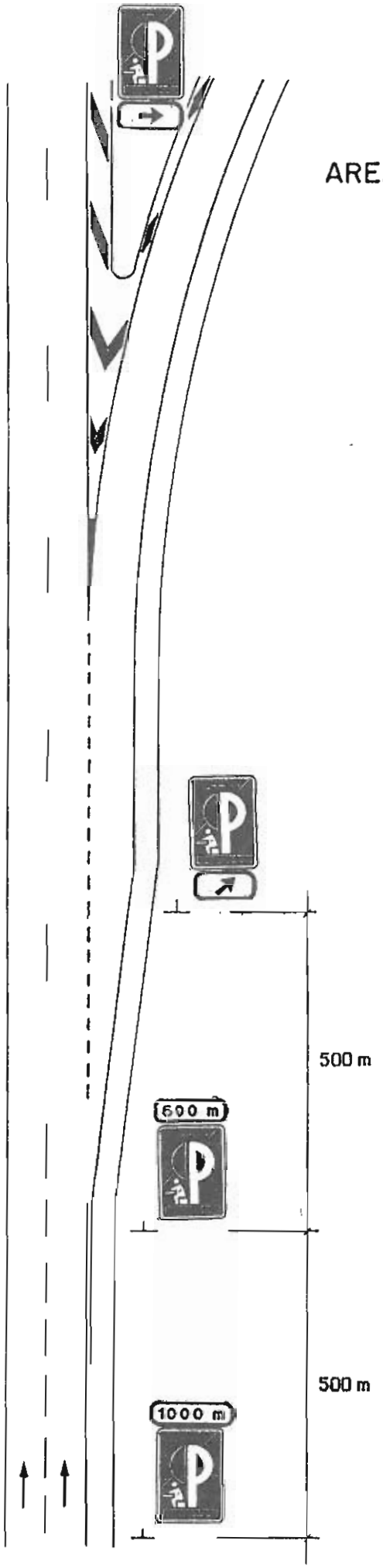

AREAS DE DESCANSO

FIG.63

En la salida se repetirá el cartel, incluyendo una flecha en blanco en la parte inferior de color azul; dicha flecha irá á 45º en la señal de destino en salida inmediata, y horizontal en la "nariz" de salida.

9.24.3.- Asistencia sanitaria

Donde en las inmediaciones de una carretera existan puestos de socorro o servicios de ambulancia, se advertirá de su presencia mediante las señales S-100 ó S-101, respectivamente.

Si su importancia fuera suficiente, se indicará la presencia de hospitales mediante la señal S-23.

9.24.4.- Lugares de interés histórico o artístico

La presencia de lugares de interés histórico o artístico, que lo tengan relevante y estén oficialmente reconocidos como tales, y a los que se acceda desde una salida de la propia carretera, se pre-señalizará (apartado 2.3) a una distancia de 2 á 5 km de dicha salida, siempre que la distancia a señales o carteles contiguos no resulte inferior á 1 000 m. y siempre que dichos lugares sitén contiguos a la carretera propia.

9.24.5.- Talleres

En carreteras convencionales fuera de poblado, se podrá indicar la presencia de un taller de reparación de automóviles mediante la señal S-103, siempre que no hubiera otro a menos de 10 km. Si el taller se combinara con un surtidor de carburante, se empleará la señal S-106.

9.24.6.- Teléfono

En carreteras convencionales en despoblado, se podrá indicar la presencia de un lugar con teléfono mediante la señal S-103, siempre que no hubiera otro a menos de 4 km.

9.24.7.- Estaciones de servicio de carburante

Se pre-señalizará á 1 000 m y á 500 m, mediante señales S-105, la presencia de una estación de servicio de carburantes, siempre que no interfieran con otras señales o carteles. Si la estación de servicio se combinara con un taller de reparación de automóviles, se empleará la señal S-106.

9.25.- Hitos kilométricos

Los hitos kilométricos se señalizarán por medio de las placas que se indican en la Fig. 64.

9.26.- Fronteras

En las inmediaciones de fronteras se dispondrán las siguientes señales:

1.- Señal identificativa de **ESPAÑA**, que se situará inmediatamente despúes de la entrada desde el otro país y encarada hacia los vehiculos que entren en España.

2.- Señal informativa de los límites genéricos de velocidad en las distintas clases de carretera en España. Se instalará de frente al tráfico proviniente del otro país, una vez rebasado el puesto de control o aduana y en el primer lugar en que exista visibilidad suficiente.

3.- Señal de confirmación del nombre del país hacia el que se dirige la carretera. Se situará aproximadamente 1 km antes de la frontera, visible únicamente para el tráfico que salga de España.

9.27 Otras señales de información

[illegible]

HITOS KILOMETRICOS

AUTOPISTA

600 x 600

600 x 800

CARRETERA CONVENCIONAL Y AUTOVIA

400 x 600

400 x 800

FIG.64

HITO MIRIAMETRICO

SEÑALIZACION DE AUTOVÍA

FONDO AZUL

LETRAS BLANCAS

ESTRELLAS AMARILLAS

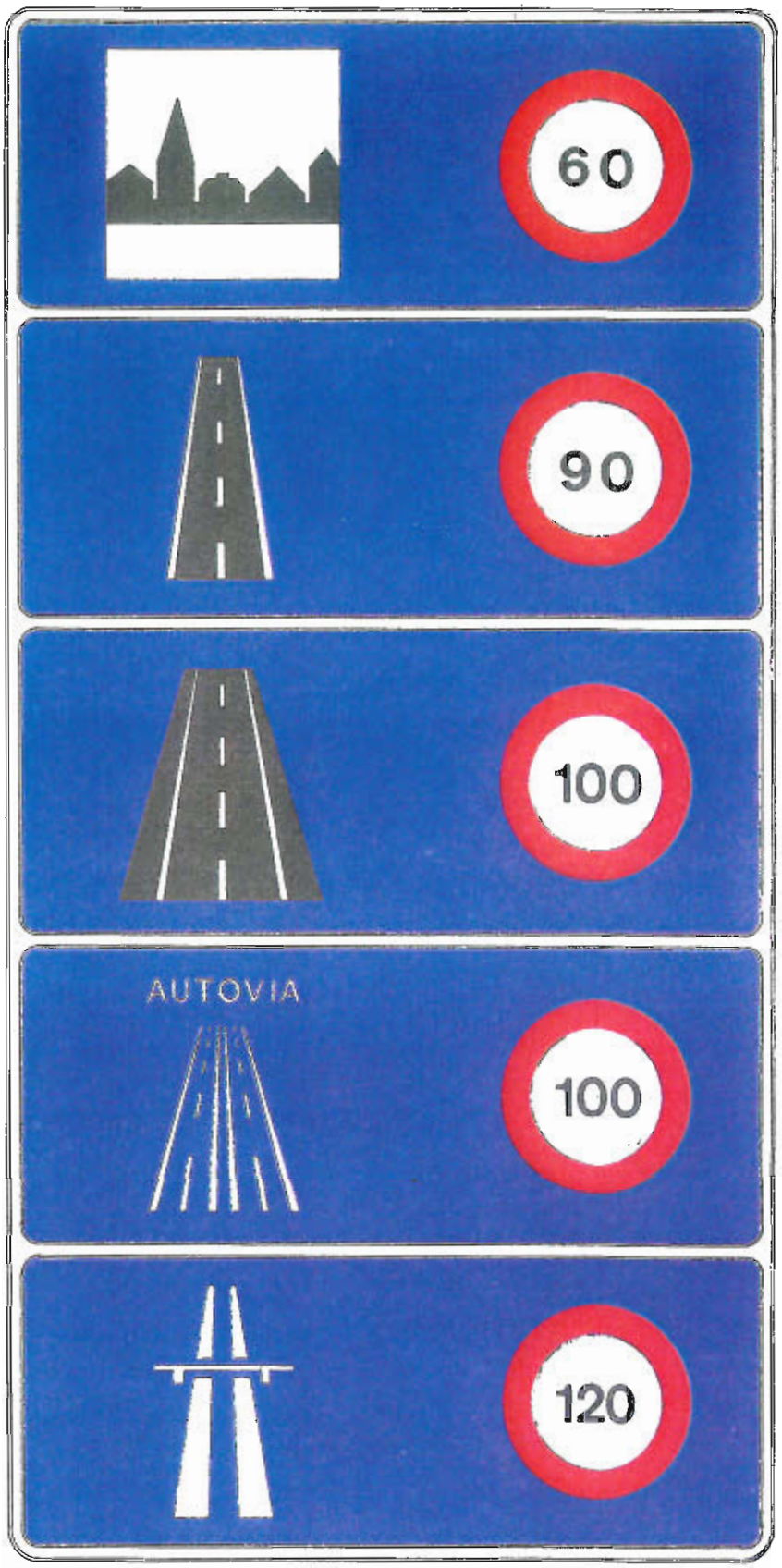
60
90
100
AUTOVIA
100
120

ANEXO 1

ANEXO 1

Nombres Primarios y Secundarios

Se ha confeccionado una relación de nombres primarios y secundarios en todas las carreteras que componen la Red estatal, siendo obligatoria su utilización de dicha relación en carteles de orientación.

SEÑALIZACION DE DIRECCION PROPIA

RELACION DE NOMBRES PRIMARIOS Y SECUNDARIOS

CARRETERA: A-49 Autopista Sevilla - Huelva

TRAMO: Int. con SE-30 - HUELVA

SENTIDO: SEVILLA - HUELVA

SEÑALIZACION ENTRE	NOMBRE SECUNDARIO	NOMBRE PRIMARIO	OBSERVACIONES
SEVILLA - HUELVA	- - - - - - - - - - -	E-1 A-49 HUELVA	
HUELVA - SEVILLA	- - - - - - - - - - -	E-1 A-49 SEVILLA	TRAMO: Int. con SE-30 - HUELVA SENTIDO: HUELVA - SEVILLA

SEÑALIZACION DE DIRECCION PROPIA

RELACION DE NOMBRES PRIMARIOS Y SECUNDARIOS

CARRETERA: N-I MADRID - IRUN

TRAMO: MADRID - L.P. ALAVA

SENTIDO: MADRID - L.P. ALAVA

SEÑALIZACION ENTRE	NOMBRE SECUNDARIO	NOMBRE PRIMARIO	OBSERVACIONES
PUERTO DE GUADARRAMA E inters. con N-110 A SEGOVIA.	ARANDA DE DUERO	E-5 N-I BURGOS	
Inters. con N-110 A SEGOVIA E inters. - con N-110 A SORIA.	ARANDA DE DUERO	E-5 N-I BURGOS N-110 SORIA	
Inters. con N-110 A SORIA Y ARANDA DE - DUERO.	ARANDA DE DUERO	E-5 N-I BURGOS	
ARANDA DE DUERO Y LERMA.	LERMA	E-5 N-I BURGOS	
LERMA Y BURGOS (inters. con A-1).	- - - - - - - -	E-5 N-I BURGOS	
en enlace con A-1	- - - - - - - -	E-5 A-1 N-I Vitoria Bilbao Logroño	DESVIACION IZQUIERDA N-623 BURGOS SANTANDER E-80 N-620 VALLADOLID
en inters. a VALLADOLID	- - - - - - - -	BURGOS N-623 SANTANDER	DESVIACION IZQUIERDA E-80 N-620 VALLADOLID
en enlace CASTAÑARES	- - - - - - - -	E-5 A-1 Vitoria Bilbao Logroño	SALIDA DERECHA N-I Vitoria - Bilbao N-120 Logroño Burgos (este)
en salida a N-120 - LOGROÑO.	- - - - - - - -	N-120 BURGOS - LEON N-623 SANTANDER N-I VITORIA - BILBAO	SALIDA DERECHA N-120 LOGROÑO
en bifurcación N-I y N-120.	- - - - - - - -	N-I VITORIA - BILBAO	N-120 LEON N-623 SANTANDER
BURGOS (salida) y - PUERTO DE LA BRUJULA	PUERTO DE LA - BRUJULA	N-I VITORIA - BILBAO	
PUERTO DE LA BRUJULA Y BRIVIESCA.	BRIVIESCA.	N-I VITORIA - BILBAO	
BRIVIESCA E inters. con N-232 - (CUBO DE BUREBA).	MIRANDA DE EBRO	N-I VITORIA - BILBAO	
inters. con N-232 - (CUBO DE BUREBA) E - inters. con N-232 - (PANCORBO).	MIRANDA DE EBRO	N-I VITORIA - BILBAO N-232 LOGROÑO	
Inters. con N-232 - (PANCORBO) y AMEYUGO	MIRANDA DE EBRO	N-I VITORIA - BILBAO	

SEÑALIZACION DE DIRECCION PROPIA

RELACION DE NOMBRES PRIMARIOS Y SECUNDARIOS

CARRETERA: N-I MADRID - IRUN

TRAMO: MADRID - L.P. ALAVA

SENTIDO: MADRID - L.P. ALAVA

SEÑALIZACION ENTRE	NOMBRE SECUNDARIO	NOMBRE PRIMARIO	OBSERVACIONES
AMEYUGO Y MIRANDA DE EBRO	MIRANDA DE EBRO	N-I VITORIA A-68 Bilbao	
MIRANDA DE EBRO y límite provincia ALAVA	- - - - - - - -	N-I VITORIA A-68 Bilbao-Logroño	

SEÑALIZACION DE DIRECCION PROPIA

RELACION DE NOMBRES PRIMARIOS Y SECUNDARIOS

CARRETERA: N-I MADRID - IRUN

TRAMO: MADRID - L.P. ALAVA

SENTIDO: L.P. ALAVA - MADRID

SEÑALIZACION ENTRE	NOMBRE SECUNDARIO	NOMBRE PRIMARIO	OBSERVACIONES
Lim. provincia ALAVA y MIRANDA DE EBRO.	MIRANDA DE EBRO	N-I BURGOS	
MIRANDA DE EBRO E inters. con N-232 (PANCORBO).	PANCORBO	N-I BURGOS	
Inters. con N-232 - (PANCORBO) E inters. con N-232 (CUBO DE - BUREBA).	BRIVIESCA	N-I BURGOS N-232 SANTANDER	
Inters. con N-232 - (CUBO DE BUREBA) Y - BRIVIESCA.	BRIVIESCA	N-I BURGOS	
BRIVIESCA Y PUERTO DE LA BRUJULA	PUERTO DE LA BRUJULA	N-I BURGOS	
PUERTO DE LA BRUJULA Y BURGOS (enlace - RUBENA).	- - - - - - - -	N-I BURGOS	
BURGOS (enlace RUBENA) inters. N-120	- - - - - - - -	E-5 N-I MADRID E-80 N-620 VALLADOLID centro ciudad	
Inters. con N-623	- - - - - - - -	E-5 N-I MADRID E-80 N-620 VALLADOLID	DERECHA N-623 SANTANDER
enlace LANDA	- - - - - - - -	E-5 N-I MADRID	DESVIACION 1ª E-80 N-620 VALLADOLID DESVIACION 2ª E-5 A-1 Vitoria-Bilbao
enlace LANDA Y LERMA	LERMA	E-5 N-I MADRID	
LERMA Y ARANDA DE DUERO	ARANDA DE DUERO	E-5 N-I MADRID	
ARANDA DE DUERO E inters. con N-110 A SORIA	PUERTO DE SOMOSIERRA	E-5 N-I MADRID	
inters. con N-110 A SORIA E inters. con N-110 A SEGOVIA	PUERTO DE SOMOSIERRA	E-5 N-I MADRID N-110 SEGOVIA	
inters. con N-110 A SEGOVIA Y PUERTO DE SOMOSIERRA.	PUERTO DE SOMOSIERRA	E-5 N-I MADRID	

SEÑALIZACION DE DIRECCION PROPIA

RELACION DE NOMBRES PRIMARIOS Y SECUNDARIOS

TRAMO : MADRID-BARCELONA (puerto) MONGAT-Frontera Francesa

CARRETERA: N-II MADRID - FRANCIA POR BARCELONA

SENTIDO : MADRID-Frontera Francesa

SEÑALIZACION ENTRE	NOMBRE SECUNDARIO	NOMBRE PRIMARIO	OBSERVACIONES
MADRID (calle Cartagena) - M-30	- - - - - - - - - - -	E-90 N-II ZARAGOZA aeropuerto M-30	
M-30 - Desvio Aeropuerto	- - - - - - - - - - -	E-90 N-II ZARAGOZA aeropuerto	
Desvio aeropuerto - ALCALA DE HENARES	ALCALA DE HENARES	E-90 N-II ZARAGOZA	
ALCALA DE HENARES - Int. con N-320 (AZUQUECA)	- - - - - - - - - - -	E-90 N-II ZARAGOZA GUADALAJARA	
Int. con N-320 (AZUQUECA) - Acceso a GUADALAJARA	- - - - - - - - - - -	E-90 N-II ZARAGOZA GUADALAJARA N-320 CUENCA	
Acceso a GUADALAJARA - Int. con N-320 (CUENCA)	- - - - - - - - - - -	E-90 N-II ZARAGOZA N-320 CUENCA	
Int. con N-320 (CUENCA) - TORIJA	TORIJA	E-90 N-II ZARAGOZA	
TORIJA - ALCOLEA DEL PINAR	ALCOLEA DEL PINAR	E-90 N-II ZARAGOZA	
ALCOLEA DEL PINAR - MEDINACELI	MEDINACELI	E-90 N-II ZARAGOZA	
MEDINACELI-ARCOS DEL JALON	ARCOS DEL JALON	E-90 N-II ZARAGOZA	
ARCOS DEL JALON - SANTA MARIA DE HUERTA	SANTA MARIA DE HUERTA	E-90 N-II ZARAGOZA	
SANTA MARIA DE HUERTA - ARIZA	ARIZA	E-90 N-II ZARAGOZA	
ARIZA - ALHAMA DE ARAGON	ALHAMA DE ARAGON	E-90 N-II ZARAGOZA	
ALHAMA DE ARAGON - ATECA	ATECA	E-90 N-II ZARAGOZA	
ATECA - CALATAYUD	CALATAYUD	E-90 N-II ZARAGOZA	
CALATAYUD - LA ALMUNIA DE DOÑA GODINA	LA ALMUNIA DE DOÑA GODINA	E-90 N-II ZARAGOZA	
LA ALMUNIA DE DOÑA GODINA - Acceso Sur de Zaragoza	- - - - - - - - - - -	E-90 N-II ZARAGOZA	
Int. con N-330-ALFAJARIN	ALFAJARIN	E-90 A-2 N-II LLEIDA BARCELONA	

SEÑALIZACION DE DIRECCION PROPIA

RELACION DE NOMBRES PRIMARIOS Y SECUNDARIOS

TRAMO : MADRID-BARCELONA (puerto) MONTGAT-Frontera Francesa

CARRETERA: N-II MADRID - FRANCIA

SENTIDO : MADRID-Frontera Francesa

SEÑALIZACION ENTRE	NOMBRE SECUNDARIO	NOMBRE PRIMARIO		OBSERVACIONES
ALFAJARIN - BUJARALOZ	BUJARALOZ.	N-II	LLEIDA BARCELONA	
BUJARALOZ - CANDASNOS	CANDASNOS	N-II	LLEIDA BARCELONA	
CANDASNOS - FRAGA	FRAGA	N-II	LLEIDA BARCELONA	
FRAGA - LLEIDA	- - - - - - - - -	N-II	LLEIDA BARCELONA	
LLEIDA - MOLLERUSA	MOLLERUSA	N-II	BARCELONA	
MOLLERUSA - TARREGA	TARREGA	N-II	BARCELONA	
TARREGA - CERVERA	CERVERA	N-II	BARCELONA	
CERVERA - IGUALADA	IGUALADA	N-II	BARCELONA	
IGUALADA - MARTORELL	MARTORELL	N-II	BARCELONA	
MARTORELL - MOLINS DE REI	MOLINS DE REI	N-II	BARCELONA	
MOLINS DE REI-SANT FELIU DE LLOBREGAT	- - - - - - - - -	N-II	SANT FELIU DE LLOBREGAT	
SANT FELIU DE - BARCELONA LLOBREGAT	- - - - - - - - -	N-II	BARCELONA	
MONTGAT - MASNOU, EL	MASNOU, EL	N-II	GIRONA	
EL MASNOU - PREMIA DE MAR	PREMIA DE MAR	N-II	GIRONA	
PREMIA DE MAR-VILASSAR DE MAR	VILASSAR DE MAR	N-II	GIRONA	
VILASSAR DE MAR - MATARO	MATARO	N-II	GIRONA	
MATARO - ARENYS DE MAR	ARENYS DE MAR	N-II	GIRONA	
ARENYS DE MAR-CANET DE MAR	CANET DE MAR	N-II	GIRONA	
CANET DE MAR-SANT POL DE MAR	SANT POL DE MAR	N-II	GIRONA	
SANT POL DE MAR - CALELLA	CALELLA	N-II	GIRONA	
CALELLA - PINEDA DE MAR	PINEDA DE MAR	N-II	GIRONA	
PINEDA DE MAR-MALGRAT DE MAR	MALGRAT DE MAR	N-II aeropuerto aeroport	GIRONA	

SEÑALIZACION DE DIRECCION PROPIA

RELACION DE NOMBRES PRIMARIOS Y SECUNDARIOS

TRAMO : MADRID-BARCELONA (puerto) MONTGAT-Frontera Francesa

CARRETERA: N-II MADRID - FRANCIA

SENTIDO : MADRID-Frontera Francesa

SEÑALIZACION ENTRE	NOMBRE SECUNDARIO	NOMBRE PRIMARIO		OBSERVACIONES
MALGRAT DE MAR - GIRONA	- - - - - - - - -	N-II	GIRONA	
GIRONA - FIGUERES	FIGUERES	N-II	FRANCIA-FRANÇA	
FIGUERES - LA JONQUERA	LA JONQUERA	N-II	FRANCIA-FRANÇA	
LA JONQUERA-FRONTERA FRANCESA	- - - - - - - -	N-II	FRANCIA-FRANÇA	

SEÑALIZACION DE DIRECCION PROPIA

RELACION DE NOMBRES PRIMARIOS Y SECUNDARIOS

TRAMO: MADRID-BARCELONA (puerto) MONTGAT-Frontera Francesa

CARRETERA: N-II MADRID - FRANCIA por BARCELONA

SENTIDO: Frontera Francesa-MADRID

SEÑALIZACION ENTRE	NOMBRE SECUNDARIO	NOMBRE PRIMARIO		OBSERVACIONES
FRONTERA FRANCESA Y LA JONQUERA	LA JONQUERA	N-II	GIRONA BARCELONA	
LA JONQUERA - FIGUERES	FIGUERES	N-II	GIRONA BARCELONA	
FIGUERES - GIRONA	- - - - - - - - -	N-II	GIRONA BARCELONA	
GIRONA - Desviación aeropuerto	MALGRAT DE MAR	N-II aeropuerto aeroport	BARCELONA	
Desviación - MALGRAT DE aeropuerto	MALGRAT DE MAR	N-II	BARCELONA	
MALGRAT DE - PINEDA DE MAR MAR	PINEDA DE MAR	N-II	BARCELONA	
PINEDA DE MAR - CALELLA	CALELLA	N-II	BARCELONA	
CALELLA-SANT POL DE MAR	SANT POL DE MAR	N-II	BARCELONA	
SANT POL DE MAR-CANET DE MAR	CANET DE MAR	N-II	BARCELONA	
CANET DE - ARENYS DE MAR MAR	ARENYS DE MAR	N-II	BARCELONA	
ARENYS DE MAR - MATARO	MATARO	N-II	BARCELONA	
MATARO - VILASSAR DE MAR	VILASSAR DE MAR	N-II	BARCELONA	
VILASSAR DE - PREMIA DE MAR MAR	PREMIA DE MAR	N-II	BARCELONA	
PREMIA DE MAR - MASNOU, EL	MASNOU, EL	N-II	BARCELONA	
MASNOU, EL - MONTGAT	MONTGAT	N-II	BARCELONA	
BARCELONA - SANT FELIU DE LLOBREGAT	- - - - - - - - -	N-II	SANT FELIU DE LLOBREGAT	
SANT FELIU DE - MOLINS DE LLOBREGAT REI	- - - - - - - - -	N-II	MOLINS DE REI	
MOLINS DE REI - MARTORELL	MARTORELL	N-II	LLEIDA ZARAGOZA	

SEÑALIZACION DE DIRECCION PROPIA

RELACION DE NOMBRES PRIMARIOS Y SECUNDARIOS

TRAMO: MADRID-BARCELONA (puerto) MONGAT-Frontera Francesa

CARRETERA: N-II MADRID - FRANCIA por BARCELONA

SENTIDO: Frontera Francesa-Madrid

SEÑALIZACION ENTRE	NOMBRE SECUNDARIO	NOMBRE PRIMARIO	OBSERVACIONES
MARTORELL E IGUALADA	IGUALADA	N-II LLEIDA ZARAGOZA	
IGUALADA Y CERVERA	CERVERA	N-II LLEIDA ZARAGOZA	
CERVERA Y TARREGA	TARREGA	N-II LLEIDA ZARAGOZA	
TARREGA Y MOLLERUSA	MOLLERUSA	N-II LLEIDA ZARAGOZA	
MOLLERUSA Y LLEIDA	- - - - - - - - - -	N-II LLEIDA ZARAGOZA	
LLEIDA Y FRAGA	FRAGA	N-II ZARAGOZA	
FRAGA Y CANDASNOS	CANDASNOS	N-II ZARAGOZA	
CANDASNOS y BUJARALOZ	BUJARALOZ	N-II ZARAGOZA	
BUJARALOZ Y ALFAJARIN	ALFAJARIN	N-II ZARAGOZA	
ALFAJARIN - Int. con N-330	- - - - - - - - - -	E-90 A-2 N-II MADRID	
Int. con N-232 Y LA ALMUNIA DE DOÑA GODINA	LA ALMUNIA DE DOÑA GODINA	E-90 N-II MADRID	
LA ALMUNIA DE DOÑA GODINA Y CALATAYUD	CALATAYUD	E-90 N-II MADRID	
CALATAYUD Y ATECA	ATECA	E-90 N-II MADRID	
ATECA Y ALHAMA DE ARAGON	ALHAMA DE ARAGON	E-90 N-II MADRID	
ALHAMA DE ARAGON Y ARIZA	ARIZA	E-90 N-II MADRID	
ARIZA Y SANTA MARIA DE HUERTA	SANTA MARIA DE HUERTA	E-90 N-II MADRID	
SANTA MARIA DE HUERTA Y ARCOS DE JALON	ARCOS DE JALON	E-90 N-II MADRID	
ARCOS DE JALON Y MEDINACELI	MEDINACELI	E-90 N-II MADRID	
MEDINACELI Y ALCOLEA DEL PINAR	ALCOLEA DEL PINAR	E-90 N-II MADRID	

SEÑALIZACION DE DIRECCION PROPIA

RELACION DE NOMBRES PRIMARIOS Y SECUNDARIOS

TRAMO : MADRID-BARCELONA (puerto) MONGAT-Frontera Francesa

CARRETERA: N-II MADRID - FRANCIA por BARCELONA

SENTIDO: Frontera Francesa-MADRID

SEÑALIZACION ENTRE	NOMBRE SECUNDARIO	NOMBRE PRIMARIO	OBSERVACIONES
ALCOLEA DEL PINAR Y TORIJA.	TORIJA	E-90 N-II GUADALAJARA MADRID	
TORIJA Y GUADALAJARA.	- - - - - - - -	E-90 N-II GUADALAJARA MADRID	
GUADALAJARA Y ALCALA DE HENARES.	ALCALA DE HENARES	E-90 N-II MADRID	
ALCALA DE HENARES Y desviación aeropuerto.	- - - - - - - -	E-90 N-II MADRID aeropuerto	
desviación aeropuerto y M-30.	- - - - - - - -	E-90 N-II MADRID	
enlace con M-30 y calle Cartagena.	- - - - - - - -	centro ciudad	

SEÑALIZACION DE DIRECCION PROPIA
RELACION DE NOMBRES PRIMARIOS Y SECUNDARIOS

CARRETERA: N-III MADRID - VALENCIA

TRAMO: MADRID - VALENCIA

SENTIDO: MADRID - VALENCIA

SEÑALIZACION ENTRE	NOMBRE SECUNDARIO	NOMBRE PRIMARIO	OBSERVACIONES
MADRID Y ARGANDA.	ARGANDA	E-901 N-III VALENCIA	
ARGANDA Y TARANCON (N-400 OCAÑA).	TARANCON	E-901 N-III VALENCIA	
TARANCON (N-400 OCAÑA) Y TARANCON (N-400 CUENCA).	LA ALMARCHA	E-901 N-III VALENCIA N-400 CUENCA	
TARANCON (N-400 CUENCA) Y LA ALMARCHA.	LA ALMARCHA	E-901 N-III VALENCIA	
LA ALMARCHA Y HONRUBIA.	HONRUBIA	E-901 N-III VALENCIA	
HONRUBIA Y ALARCON.	ALARCON	E-901 N-III VALENCIA	
ALARCON Y MOTILLA DEL PALANCAR (N-320 CUENCA).	MOTILLA DEL PALANCAR	E-901 N-III VALENCIA	
MOTILLA DEL PALANCAR (N-320 CUENCA) Y MOTILLA DEL PALANCAR (N-320-ALBACETE).	UTIEL	E-901 N-III VALENCIA N-320 ALBACETE	
MOTILLA DEL PALANCAR (N-320 ALBACETE) Y UTIEL.	UTIEL	E-901 N-III VALENCIA	
UTIEL Y REQUENA.	REQUENA	E-901 N-III VALENCIA N-330 ALMANSA	
REQUENA Y CHIVA.	CHIVA	E-901 N-III VALENCIA	
CHIVA Y MANISES.	MANISES	E-901 N-III VALENCIA aeropuerto	
MANISES Y VALENCIA.	- - - - - - - -	E-901 N-III VALENCIA	Desde la entrada a Valencia hay que empezar a indicar E-15 N-340 BARCELONA A-7 N-332 ALICANTE

SEÑALIZACION DE DIRECCION PROPIA

RELACION DE NOMBRES PRIMARIOS Y SECUNDARIOS

CARRETERA: N-III MADRID - VALENCIA

TRAMO: MADRID - VALENCIA

SENTIDO: VALENCIA - MADRID

SEÑALIZACION ENTRE	NOMBRE SECUNDARIO	NOMBRE PRIMARIO	OBSERVACIONES
VALENCIA y Desvío aeropuerto.	MANISES	E-901 N-III MADRID aeropuerto	
Desvío aeropuerto y CHIVA.	CHIVA	E-901 N-III MADRID	
CHIVA Y REQUENA.	REQUENA	E-901 N-III MADRID	
REQUENA Y UTIEL.	UTIEL	E-901 N-III MADRID N-330 TERUEL	
UTIEL Y MOTILLA DEL PALANCAR (N-320 ALBACETE).	MOTILLA DEL PALANCAR	E-901 N-III MADRID	
MOTILLA DEL PALANCAR (N-320 ALBACETE) Y MOTILLA DEL PALANCAR (N-320 CUENCA).	ALARCON	E-901 N-III MADRID N-320 CUENCA	
MOTILLA DEL PALANCAR (N-320 CUENCA) Y ALARCON.	ALARCON	E-901 N-III MADRID	
ALARCON Y HONRUBIA.	HONRUBIA	E-901 N-III MADRID	
HONRUBIA Y LA ALMARCHA.	LA ALMARCHA	E-901 N-III MADRID	
LA ALMARCHA Y TARANCON (N-400 CUENCA).	TARANCON	E-901 N-III MADRID	
TARANCON (N-400 CUENCA) Y TARANCON (N-400 OCAÑA).	ARGANDA	E-901 N-III MADRID N-400 OCAÑA	
TARANCON (N-400 OCAÑA) Y ARGANDA.	ARGANDA	E-901 N-III MADRID	
ARGANDA Y MADRID.	- - - - - - - -	E-901 N-III MADRID	

SEÑALIZACION DE DIRECCION PROPIA

RELACION DE NOMBRES PRIMARIOS Y SECUNDARIOS

CARRETERA: N-IV MADRID - CADIZ

TRAMO: MADRID - CADIZ

SENTIDO: MADRID - CADIZ

SEÑALIZACION ENTRE	NOMBRE SECUNDARIO	NOMBRE PRIMARIO		OBSERVACIONES
M-30 (MADRID) - Desviación Aranjuez	ARANJUEZ	E-5 N-IV	OCAÑA	
Desviación Aranjuez-OCAÑA	- - - - - - - - - -	E-5 N-IV	OCAÑA	
OCAÑA - LA GUARDIA	LA GUARDIA	E-5 N-IV	BAILEN CORDOBA	
LA GUARDIA - TEMBLEQUE	TEMBLEQUE	E-5 N-IV	BAILEN CORDOBA	
TEMBLEQUE - MADRIDEJOS	MADRIDEJOS	E-5 N-IV	BAILEN CORDOBA	
MADRIDEJOS - PUERTO LAPICE (entrada)	PUERTO LAPICE	E-5 N-IV	BAILEN CORDOBA	
PUERTO LAPICE (entrada) - PUERTO LAPICE (desviación N-420)	- - - - - - - - - -	E-5 N-IV N-420	BAILEN CORDOBA CIUDAD REAL	
PUERTO LAPICE (desviación N-420) - MANZANARES	MANZANARES	E-5 N-IV	BAILEN CORDOBA	
MANZANARES - VALDEPEÑAS	VALDEPEÑAS	E-5 N-IV	BAILEN CORDOBA	
VALDEPEÑAS - SANTA CRUZ DE MUDELA	SANTA CRUZ DE MUDELA	E-5 N-IV	BAILEN CORDOBA	
SANTA CRUZ - ALMURADIEL DE MUDELA	ALMURADIEL	E-5 N-IV	BAILEN CORDOBA	
ALMURADIEL - SANTA ELENA	SANTA ELENA	E-5 N-IV	BAILEN CORDOBA	
SANTA ELENA - LA CAROLINA	LA CAROLINA	E-5 N-IV	BAILEN CORDOBA	
LA CAROLINA - GUARROMAN	GUARROMAN	E-5 N-IV	BAILEN CORDOBA	
GUARROMAN-BAILEN (Int. N-322)	- - - - - - - - - -	E-5 N-IV	BAILEN CORDOBA	
BAILEN (Int. N-322) - BAILEN (bifurcación - N-323)	- - - - - - - - - -	E-5 N-IV E-902 N-323	BAILEN CORDOBA JAEN GRANADA	

SEÑALIZACION DE DIRECCION PROPIA

RELACION DE NOMBRES PRIMARIOS Y SECUNDARIOS

CARRETERA: N-IV MADRID - CADIZ

TRAMO: MADRID - CADIZ

SENTIDO: MADRID - CADIZ

SEÑALIZACION ENTRE	NOMBRE SECUNDARIO	NOMBRE PRIMARIO	OBSERVACIONES
BAILEN (bifurcación N-323) - ANDUJAR	ANDUJAR	E-5 N-IV CORDOBA	
ANDUJAR - VILLA DEL RIO	VILLA DEL RIO	E-5 N-IV CORDOBA	
VILLA DEL RIO - MONTORO	MONTORO	E-5 N-IV CORDOBA	
MONTORO - EL CARPIO	EL CARPIO	E-5 N-IV CORDOBA	
EL CARPIO - CORDOBA (principio variante)	- - - - - - - - - -	E-5 N-IV CORDOBA	
CORDOBA (principio variante) - CORDOBA (desviación principal a la ciudad).	- - - - - - - - - -	E-5 CORDOBA N-IV SEVILLA N-432 GRANADA	El nombre de Córdoba o el de Centro Ciudad se mantendrá si conviene que los usuarios se desvien después de la 1ª entrada. En este tramo, si hubiera espacio, también podría ponerse N-331 Málaga.
CORDOBA (desviación principal a la ciudad) - CORDOBA (desviación Granada)	- - - - - - - - -	E-5 N-IV SEVILLA N-331 MALAGA N-432 GRANADA	
CORDOBA (desviación Granada) - CUESTA DEL ESPINO (desviación Málaga)	- - - - - - - - -	E-5 N-IV SEVILLA N-331 MALAGA	
CUESTA DEL ESPINO (desviación Málaga) - LA CARLOTA	LA CARLOTA	E-5 N-IV SEVILLA	
LA CARLOTA - ECIJA	ECIJA	E-5 N-IV SEVILLA	
ECIJA - CARMONA	CARMONA	E-5 N-IV SEVILLA	
CARMONA - SEVILLA (entrada)	- - - - - - - - - -	E-5 N-IV SEVILLA	Desde la entrada en Sevilla habrá que guiar constantemente las 2 direcciones E-5 y N-IV Cádiz y E-1 A-49 Huelva y si es posible también N-334 Málaga Granada
SEVILLA (entrada) - SEVILLA (salida)			
SEVILLA (salida) - DOS HERMANAS (A-4)	DOS HERMANAS	E-5 A-4 N-IV CADIZ	
DOS HERMANAS - LOS PALACIOS (A-4)	LOS PALACIOS	N-IV JEREZ CADIZ	

SEÑALIZACION DE DIRECCION PROPIA

RELACION DE NOMBRES PRIMARIOS Y SECUNDARIOS

CARRETERA: N-IV MADRID - CADIZ

TRAMO: MADRID - CADIZ

SENTIDO: MADRID - CADIZ

SEÑALIZACION ENTRE	NOMBRE SECUNDARIO	NOMBRE PRIMARIO	OBSERVACIONES
LOS PALACIOS - JEREZ DE LA FRONTERA - (entrada a la Variante)	- - - - - - - - - -	N-IV JEREZ CADIZ	
JEREZ DE LA FRONTERA (entrada a la Variante) - JEREZ DE LA FRONTERA - (C-440)	PTO. DE STA. MARIA	N-IV CADIZ C-440 SANLUCAR	
JEREZ DE LA FRONTRERA (C-440) PUERTO DE SANTA MARIA	PUERTO DE SANTA MARIA	N-IV CADIZ E-15 N-340 ALGECIRAS	A partir de Jérez convendría ya - indicar sin interrupción el nombre de N-340 ALGECIRAS que es de gran interés.
PUERTO DE - PUERTO REAL SANTA MARIA	PUERTO REAL	N-IV CADIZ E-15 N-340 ALGECIRAS	
En intersección de PUERTO REAL		E-5 N-IV CADIZ E-15 N-340 ALGECIRAS	Izquierda A-4 Cádiz Dado que A-4 es libre, la indicación N-IV CADIZ debe ser notoriamente de menor dimensión que A-4 Cádiz que irá sobre fondo azul.
En intersección de PUERTO REAL - SAN FERNANDO (N-340)	S. FERNANDO	E-5 N-IV CADIZ E-15 N-340 ALGECIRAS	
SAN FERNANDO (N-340)-CADIZ	- - - - - - - - - -	N-IV CADIZ	

SEÑALIZACION DE DIRECCION PROPIA

RELACION DE NOMBRES PRIMARIOS Y SECUNDARIOS

CARRETERA: N-IV MADRID - CADIZ

TRAMO: MADRID - CADIZ

SENTIDO: CADIZ - MADRID

SEÑALIZACION ENTRE	NOMBRE SECUNDARIO	NOMBRE PRIMARIO	OBSERVACIONES
En CADIZ (Int. CA-610)	- - - - - - - - - -	Recto E-5 N-IV S. FERNANDO E-15 N-340 ALGECIRAS MALAGA	
CADIZ - S. FERNANDO (Int. N-340)	SAN FERNANDO	E-5 N-IV SEVILLA E-15 N-340 ALGECIRAS MALAGA	
S. FERNANDO (Int. N-340) - PUERTO REAL	PUERTO REAL	E-5 A-4 SEVILLA N-IV SEVILLA	
PUERTO REAL - PUERTO DE SANTA MARIA	PTO. STA. MARIA	N-IV JEREZ SEVILLA	
PUERTO DE SANTA MARIA - JEREZ DE LA FRONTERA (1ª desviación)	- - - - - - - - - -	N-IV JEREZ SEVILLA	
JEREZ DE LA FRONTERA (1ª desviación) - Desviación Aeropuerto	LOS PALACIOS	N-IV SEVILLA Aeropuerto	
Desvío a Aeropuerto - LOS PALACIOS	LOS PALACIOS	N-IV SEVILLA	
LOS PALACIOS-DOS HERMANAS	DOS HERMANAS	N-IV SEVILLA	
DOS HERMANAS - SEVILLA	- - - - - - - - - -	E-5 N-IV SEVILLA	
SEVILLA - CARMONA	CARMONA	E-5 N-IV CORDOBA	
CARMONA - ECIJA	ECIJA	E-5 N-IV CORDOBA	
ECIJA - LA CARLOTA	LA CARLOTA	E-5 N-IV CORDOBA	
LA CARLOTA - CORDOBA (entra	- - - - - - - - - -	E-5 N-IV CORDOBA	Desde la 1ª entrada en Córdoba aparte de indicar E-5 BAILEN N-IV MADRID habría que indicar Córdoba ó Centro Ciudad por la variante si es que al Centro no conviene ir por el primer enlace.
CORDOBA (entrada por variante) - CORDOBA (desviación N-432 BADAJOZ)	- - - - - - - - -	E-5 BAILEN N-IV MADRID N-432 BADAJOZ	
CORDOBA (desviación N-432 BADAJOZ) - EL CARPIO	EL CARPIO	E-5 BAILEN N-IV MADRID	

SEÑALIZACION DE DIRECCION PROPIA

RELACION DE NOMBRES PRIMARIOS Y SECUNDARIOS

CARRETERA: N-IV MADRID - CADIZ

TRAMO: MADRID - CADIZ

SENTIDO: CADIZ - MADRID

SEÑALIZACION ENTRE	NOMBRE SECUNDARIO	NOMBRE PRIMARIO	OBSERVACIONES
EL CARPIO - MONTORO	MONTORO	E-5 N-IV BAILEN MADRID	
MONTORO - VILLA DEL RIO	VILLA DEL RIO	E-5 N-IV BAILEN MADRID	
VILLA DEL RIO - ANDUJAR	ANDUJAR	E-5 N-IV BAILEN MADRID	
ANDUJAR - BAILEN (Int. N-323)	- - - - - - - - - -	E-5 N-IV BAILEN MADRID	
BAILEN (Int. N-323) - BAILEN (Int. N-322)	LA CAROLINA	E-5 N-IV MADRID N-322 ALBACETE	
BAILEN (Int. N-322) - LA CAROLINA	LA CAROLINA	E-5 N-IV MADRID	
LA CAROLINA - SANTA ELENA	SANTA ELENA	E-5 N-IV MADRID	
SANTA ELENA - ALMURADIEL	ALMURADIEL	E-5 N-IV MADRID	
ALMURADIEL - SANTA CRUZ DE MUDELA	SANTA CRUZ DE MUDELA	E-5 N-IV MADRID	
SANTA CRUZ - VALDEPEÑAS DE MUDELA	VALDEPEÑAS	E-5 N-IV MADRID	
VALDEPEÑAS - MANZANARES	MANZANARES	E-5 N-IV MADRID	
MANZANARES - PUERTO LAPICE (enlace N-420 Ciudad Real)	PUERTO LAPICE	E-5 N-IV MADRID	
PUERTO LAPICE-PUERTO LAPICE (enlace N-420 Ciudad Real) (enlace N-420 (Cuenca)	- - - - - - - - - -	E-5 N-IV MADRID N-420 CUENCA	
PUERTO LAPICE - MADRIDEJOS (enlace N-420 Cuenca)	MADRIDEJOS	E-5 N-IV MADRID	
MADRIDEJOS - TEMBLEQUE	TEMBLEQUE	E-5 N-IV MADRID	
TEMBLEQUE - LA GUARDIA	LA GUARDIA	E-5 N-IV MADRID	

SEÑALIZACION DE DIRECCION PROPIA

RELACION DE NOMBRES PRIMARIOS Y SECUNDARIOS

CARRETERA: N-IV MADRID - CADIZ

TRAMO: MADRID - CADIZ

SENTIDO: CADIZ - MADRID

SEÑALIZACION ENTRE	NOMBRE SECUNDARIO	NOMBRE PRIMARIO	OBSERVACIONES
LA GUARDIA - OCAÑA	OCAÑA	E-5 / N-IV MADRID	
OCAÑA - ARANJUEZ	ARANJUEZ	E-5 / N-IV MADRID	
ARANJUEZ - MADRID (Nudo Sur)	- - - - - - - - -	E-5 / N-IV MADRID	

SEÑALIZACION DE DIRECCION PROPIA

RELACION DE NOMBRES PRIMARIOS Y SECUNDARIOS

TRAMO: MADRID - FRONTERA PORTUGUESA

CARRETERA: N-V MADRID - PORTUGAL POR BADAJOZ

SENTIDO: MADRID - FRONTERA PORTUGUESA

SEÑALIZACION ENTRE	NOMBRE SECUNDARIO	NOMBRE PRIMARIO	OBSERVACIONES
MADRID (M-30) - ALCORCON	ALCORCON	E-90 / N-V TALAVERA	
ALCORCON - MOSTOLES	MOSTOLES	E-90 / N-V TALAVERA	
MOSTOLES - NAVALCARNERO	NAVALCARNERO	E-90 / N-V TALAVERA	
NAVALCARNERO - VALMOJADO	VALMOJADO	E-90 / N-V TALAVERA	
VALMOJADO - SANTA CRUZ DE RETAMAR	SANTA CRUZ DE RETAMAR	E-90 / N-V TALAVERA	
SANTA CRUZ DE - QUISMONDO RETAMAR	QUISMONDO	E-90 / N-V TALAVERA	
QUISMONDO - MAQUEDA	MAQUEDA	E-90 / N-V TALAVERA	
MAQUEDA - SANTA OLALLA	SANTA OLALLA	E-90 / N-V TALAVERA	
SANTA OLALLA - TALAVERA - (int. C-502 TOLEDO)	TALAVERA	E-90 / N-V TRUJILLO-BADAJOZ MERIDA	
TALAVERA (Int. C-502 TOLEDO) TALAVERA (Int. N-502 AVILA)	OROPESA	E-90 N-V TRUJILLO-BADAJOZ / N-502 AVILA	
TALAVERA (Int. 502 AVILA)- OROPESA	OROPESA	E-90 / N-V TRUJILLO BADAJOZ	
OROPESA - NAVALMORAL DE LA MATA	NAVALMORAL DE LA MATA	E-90 / N-V TRUJILLO BADAJOZ	
NAVALMORAL DE - JARAICEJO LA MATA	JARAICEJO	E-90 / N-V TRUJILLO-BADAJOZ	
JARAICEJO - TRUJILLO	- - - - - - - - - -	E-90 / N-V TRUJILLO-BADAJOZ	
TRUJILLO - PUERTO DE SANTA CRUZ	PUERTO DE SANTA CRUZ	E-90 / N-V MERIDA BADAJOZ	
PUERTO DE - VILLAMESIAS SANTA CRUZ	VILLAMESIAS	E-90 / N-V MERIDA BADAJOZ	
VILLAMESIAS - MIAJADAS	MIAJADAS	E-90 / N-V MERIDA BADAJOZ	
MIAJADAS - TORREFRESNEDA (N-430)	TORREFRESNEDA	E-90 / N-V MERIDA BADAJOZ	

SEÑALIZACION DE DIRECCION PROPIA

RELACION DE NOMBRES PRIMARIOS Y SECUNDARIOS

CARRETERA: N-V MADRID - PORTUGAL POR BADAJOZ

TRAMO: MADRID - FRONTERA PORTUGUESA

SENTIDO: MADRID - FRONTERA PORTUGUESA

SEÑALIZACION ENTRE	NOMBRE SECUNDARIO	NOMBRE PRIMARIO	OBSERVACIONES
TORREFRESNEDA - SAN PEDRO (N-430) DE MERIDA	SAN PEDRO DE MERIDA	E-90 N-V MERIDA BADAJOZ	
SAN PEDRO-MERIDA (Int. DE MERIDA N-630 a Cáceres)	- - - - - - - - - -	E-90 N-V MERIDA BADAJOZ	
MERIDA (int. N-630 a - Cáceres) - MERIDA (Int. N-630 a Sevilla)	- - - - - - - - - - - -	E-90 N-V BADAJOZ E-803 N-630 SEVILLA	
MERIDA (Int. N-630 Sevilla) TALAVERA LA REAL	TALAVERA LA REAL	E-90 N-V BADAJOZ	
TALAVERA LA - BADAJOZ REAL (entrada)	- - - - - - - - - -	E-90 N-V BADAJOZ	
BADAJOZ (entrada) - BADAJOZ (desviación N-432)	- - - - - - - - - -	E-90 N-V PORTUGAL N-432 CORDOBA SEVILLA	
BADAJOZ (desviación N-432) BADAJOZ (N-523)	- - - - - - - - - - - -	E-90 N-V PORTUGAL N-523 CACERES	
BADAJOZ (N-523)-FRONTERA	- - - - - - - - - -	E-90 N-V PORTUGAL	

SEÑALIZACION DE DIRECCION PROPIA

RELACION DE NOMBRES PRIMARIOS Y SECUNDARIOS

TRAMO : MADRID - FRONTERA PORTUGUESA

CARRETERA: N-V MADRID - PORTUGAL POR BADAJOZ

SENTIDO : FRONTERA PORTUGUESA - MADRID

SEÑALIZACION ENTRE	NOMBRE SECUNDARIO	NOMBRE PRIMARIO	OBSERVACIONES
FRONTERA-Desviación N-523	- - - - - - - - - -	E-90 N-V BADAJOZ	
Desviación N-523 - Desviación N-432	- - - - - - - - - -	E-90 N-V MERIDA N-432 CORDOBA SEVILLA	Desde la entrada en Badajoz convendría señalizar ya también la N-432 a Córdoba y Sevilla. También podría convenir indicar Centro Ciudad por donde corresponda.
Desviación N-432 - TALAVERA LA REAL	TALAVERA LA REAL	E-90 N-V MERIDA	
TALAVERA LA REAL - MERIDA (Int. N-630 Sevilla).	- - - - - - - - - -	E-90 N-V MERIDA	
MERIDA (Int. N-630 Sevilla) MERIDA (Int. N-630 Cáceres)	- - - - - - - - - -	E-90 N-V MADRID E-803 N-630 CACERES	
MERIDA (Int. N-630 Cáceres)- SAN PEDRO DE MERIDA	SAN PEDRO DE MERIDA	E-90 N-V MADRID N-430 CIUDAD REAL	Aunque la N-430 empieza en Torrefresneda convendrá ir indicándola ya desde Mérida.
SAN PEDRO - TORREFRESNEDA DE MERIDA	TORREFRESNEDA	E-90 N-V MADRID N-430 CIUDAD REAL	
TORREFRESNEDA - MIAJADAS	MIAJADAS	E-90 N-V MADRID	
MIAJADAS - VILLAMESIAS	VILLAMESIAS	E-90 N-V MADRID	
VILLAMESIAS - PUERTO DE SANTA CRUZ	PUERTO DE SANTA CRUZ	E-90 N-V MADRID	
PUERTO DE - TRUJILLO SANTA CRUZ	TRUJILLO	E-90 N-V MADRID	
TRUJILLO - JARAICEJO	JARAICEJO	E-90 N-V MADRID	
JARAICEJO - NAVALMORAL DE LA MATA	NAVALMORAL DE LA MATA	E-90 N-V MADRID	
NAVALMORAL DE - OROPESA LA MATA	OROPESA	E-90 N-V TALAVERA MADRID	A partir de Navalmoral de la Mata dada la importancia de Talavera podrá incluirse este nombre junto con Madrid.
OROPESA - TALAVERA (Int. N-502 AVILA)	- - - - - - - - - -	E-90 N-V TALAVERA MADRID	
TALAVERA (N-502 AVILA) - TALAVERA (C-502 TOLEDO)		E-90 N-V MADRID C-502 TOLEDO	

SEÑALIZACION DE DIRECCION PROPIA

RELACION DE NOMBRES PRIMARIOS Y SECUNDARIOS

CARRETERA: N-V MADRID - PORTUGAL POR BADAJOZ

TRAMO: MADRID - FRONTERA PORTUGUESA

SENTIDO: FRONTERA PORTUGUESA - MADRID

SEÑALIZACION ENTRE	NOMBRE SECUNDARIO	NOMBRE PRIMARIO	OBSERVACIONES
Desviación - SANTA OLALLA C-502	SANTA OLALLA	E-90 N-V MADRID	
SANTA OLALLA - MAQUEDA	MAQUEDA	E-90 N-V MADRID	
MAQUEDA - SANTA CRUZ DE RETAMAR	SANTA CRUZ DE RETAMAR	E-90 N-V MADRID	
SANTA CRUZ DE - VALMOJADO RETAMAR	VALMOJADO	E-90 N-V MADRID	
VALMOJADO - NAVALCARNERO	NAVALCARNERO	E-90 N-V MADRID	
NAVALCARNERO - MOSTOLES	MOSTOLES	E-90 N-V MADRID	
MOSTOLES - ALCORCON	ALCORCON	E-90 N-V MADRID	
ALCORCON - MADRID (Pº de Extremadura)	- - - - - - - - - -	E-90 N-V MADRID	
MADRID (Pº de Extremadura) MADRID (M-30)	- - - - - - - - - -	E-90 N-V MADRID M-30 Centro Ciudad	

SEÑALIZACION DE DIRECCION PROPIA

RELACION DE NOMBRES PRIMARIOS Y SECUNDARIOS

CARRETERA: N-VI MADRID - LA CORUÑA

TRAMO: VILLALBA - LA CORUÑA

SENTIDO: MADRID - LA CORUÑA

SEÑALIZACION ENTRE	NOMBRE SECUNDARIO	NOMBRE PRIMARIO	OBSERVACIONES
VILLALBA - GUADARRAMA (salida A-6)	GUADARRAMA	N-VI ADANERO LA CORUÑA	
GUADARRAMA - PUERTO DE GUADARRAMA	PUERTO DE GUADARRAMA	N-VI ADANERO LA CORUÑA	
PUERTO DE GUADARRAMA - SAN RAFAEL	SAN RAFAEL	N-VI ADANERO LA CORUÑA	
SAN RAFAEL - VILLACASTIN (Int. N-110 Segovia)	VILLACASTIN	N-VI ADANERO LA CORUÑA	
VILLACASTIN (Int. N-110 Segovia) - VILLACASTIN Int. N-110 Avila)	SANCHIDRIAN	N-VI ADANERO LA CORUÑA N-110 AVILA	
VILLACASTIN (Int. N-110 Avila) - SANCHIDRIAN	SANCHIDRIAN	N-VI ADANERO LA CORUÑA	
SANCHIDRIAN - ADANERO	- - - - - - - - - -	N-VI ADANERO LA CORUÑA	
ADANERO - AREVALO	AREVALO	N-VI TORDESILLAS LA CORUÑA	
AREVALO-MEDINA DEL CAMPO	MEDINA DEL CAMPO	N-VI TORDESILLAS LA CORUÑA	
MEDINA DEL CAMPO - RUEDA	RUEDA	N-VI TORDESILLAS LA CORUÑA	
RUEDA - TORDESILLAS (Int. N-620 Salamanca)	- - - - - - - - - -	N-VI TORDESILLAS LA CORUÑA	
TORDESILLAS (Int. N-620 Salamanca) - TORDESILLAS (Int. N-620 Valladolid)	- - - - - - - - - -	N-VI BENAVENTE LA CORUÑA E-80 N-620 VALLADOLID E-82 N-122 ZAMORA	
TORDESILLAS (Int. N-620 Valladolid) - MOTA DEL MARQUES	MOTA DEL MARQUES	N-VI BENAVENTE LA CORUÑA	
MOTA DEL MARQUES - VILLALPANDO	VILLALPANDO	N-VI BENAVENTE LA CORUÑA	
VILLALPANDO - BENAVENTE (N-525 y 1º acceso a la población)	- - - - - - - - - -	N-VI BENAVENTE LA CORUÑA N-630 LEON N-525 ORENSE	
BENAVENTE - LA BAÑEZA	LA BAÑEZA	N-VI ASTORGA LA CORUÑA	
LA BAÑEZA - ASTORGA	- - - - - - - - - -	N-VI ASTORGA LA CORUÑA	

SEÑALIZACION DE DIRECCION PROPIA

RELACION DE NOMBRES PRIMARIOS Y SECUNDARIOS

TRAMO : VILLALBA - LA CORUÑA

CARRETERA: N-VI MADRID - LA CORUÑA

SENTIDO : MADRID - LA CORUÑA

SEÑALIZACION ENTRE	NOMBRE SECUNDARIO	NOMBRE PRIMARIO	OBSERVACIONES
ASTORGA - PTO. MANZANAL	PTO. MANZANAL	N-VI PONFERRADA LA CORUÑA	
PTO. MANZANAL - BEMBIBRE	BEMBIBRE	N-VI PONFERRADA LA CORUÑA	
BEMBIBRE - PONFERRADA	- - - - - - - - - -	N-VI PONFERRADA LA CORUÑA	
PONFERRADA - VILLAFRANCA DEL BIERZO	VILLAFRANCA DEL BIERZO	N-VI LUGO LA CORUÑA	
VILLAFRANCA DEL BIERZO - PUERTO PIEDRAFITA	PUERTO PIEDRAFITA	N-VI LUGO LA CORUÑA	
PUERTO PIEDRAFITA-BECERREA	BECERREA	N-VI LUGO LA CORUÑA	
BECERREA - LUGO	- - - - - - - - - -	N-VI LUGO LA CORUÑA	
LUGO - RABADE	RABADE	N-VI LA CORUÑA	
RABADE - BAAMONDE	BAAMONDE	N-VI LA CORUÑA	
BAAMONDE - GUITIRIZ	GUITIRIZ	E-70 N-VI LA CORUÑA N-634 SANTIAGO	
GUITIRIZ - Int. N-634	BETANZOS	E-70 N-VI LA CORUÑA N-634 SANTIAGO	
Int. N-634 - BETANZOS (principio variante)	BETANZOS	E-70 N-VI LA CORUÑA	
BETANZOS (principio variante) - BETANZOS (enlace intermedio)	GUISAMO	E-70 N-VI LA CORUÑA N-651 FERROL	
BETANZOS - GUISAMO (enlace intermedio)	GUISAMO	E-70 N-VI LA CORUÑA E-1 A-9 (−) LA CORUÑA SANTIAGO	
GUISAMO - SAN PEDRO DE NOS	SAN PEDRO DE NOS	N-VI LA CORUÑA	
SAN PEDRO DE NOS-LA CORUÑA	- - - - - - - - - -	N-VI LA CORUÑA	

SEÑALIZACION DE DIRECCION PROPIA

RELACION DE NOMBRES PRIMARIOS Y SECUNDARIOS

CARRETERA: N-VI MADRID - LA CORUÑA

TRAMO: LA CORUÑA - VILLALBA

SENTIDO: LA CORUÑA - MADRID

SEÑALIZACION ENTRE	NOMBRE SECUNDARIO	NOMBRE PRIMARIO	OBSERVACIONES
LA CORUÑA-SAN PEDRO DE NOS	SAN PEDRO DE NOS	E-70 LUGO N-VI MADRID N-651 FERROL	
SAN PEDRO DE NOS-GUISAMO	GUISAMO	E-70 LUGO N-VI MADRID N-651 FERROL	
GUISAMO - BETANZOS	BETANZOS	E-70 LUGO N-VI MADRID	
BETANZOS - Int. con N-634	GUITIRIZ	E-70 LUGO N-VI MADRID	
Int. N-634 - GUITIRIZ	GUITIRIZ	N-VI LUGO MADRID E-70 N-634 OVIEDO	
GUITIRIZ - BAAMONDE		N-VI LUGO MADRID E-70 N-634 OVIEDO	
BAAMONDE - RABADE	RABADE	N-VI LUGO MADRID	
RABADE - Acceso a Lugo	- - - - - - - - - -	N-VI LUGO MADRID	
Acceso a Lugo - BECERREA	BECERREA	N-VI PONFERRADA MADRID	
BECERREA-PUERTO PIEDRAFITA	PUERTO PIEDRAFITA	N-VI PONFERRADA MADRID	
PUERTO PIEDRAFITA - VILLAFRANCA DEL BIERZO	VILLAFRANCA DEL BIERZO	N-VI PONFERRADA MADRID	
VILLAFRANCA DEL BIERZO - Acceso 1º a Ponferrada	- - - - - - - - - -	N-VI PONFERRADA MADRID	
Acceso 1ª a Ponferrada - BEMBIBRE	BEMBIBRE	N-VI ASTORGA MADRID N-120 LEON	
BEMBIBRE - PTO. MANZANAL	PTO. MANZANAL	N-VI ASTORGA MADRID N-120 LEON	
PTO. MANZANAL - ASTORGA	- - - - - - - - - -	N-VI ASTORGA MADRID N-120 LEON	
ASTORGA - LA BAÑEZA	LA BAÑEZA	N-VI BENAVENTE MADRID	
LA BAÑEZA - BENAVENTE (N-630 León)	- - - - - - - - - -	N-VI BENAVENTE MADRID	

SEÑALIZACION DE DIRECCION PROPIA

200

RELACION DE NOMBRES PRIMARIOS Y SECUNDARIOS

TRAMO : LA CORUÑA - VILLALBA

CARRETERA: N-VI MADRID - LA CORUÑA

SENTIDO: LA CORUÑA - MADRID

SEÑALIZACION ENTRE	NOMBRE SECUNDARIO	NOMBRE PRIMARIO	OBSERVACIONES
BENAVENTE (N-630 LEON) - BENAVENTE (N-630 ZAMORA) N-610 PALENCIA)		N-VI TORDESILLAS MADRID N-630 ZAMORA N-610 PALENCIA	
BENAVENTE (N-630 ZAMORA) - VILLALPANDO	VILLALPANDO	N-VI TORDESILLAS MADRID	
VILLALPANDO - MOTA DEL MARQUES	MOTA DEL MARQUES	N-VI TORDESILLAS MADRID	
MOTA DEL MARQUES - TORDESILLAS Int. N-620 Valladolid)	- - - - - - - - - -	N-VI TORDESILLAS MADRID	
TORDESILLAS (Int. N-620 Valladolid) - TORDESILLAS (Int. N-620 Salamanca)	- - - - - - - - - -	N-VI MADRID E-80 N-620 SALAMANCA	
TORDESILLAS (Int. N-620 Salamanca) - MEDINA DEL CAMPO	MEDINA DEL CAMPO	N-VI MADRID	
MEDINA DEL CAMPO-AREVALO	AREVALO	N-VI MADRID	
AREVALO - ADANERO	ADANERO	N-VI MADRID	
ADANERO - SANCHIDRIAN	SANCHIDRIAN	N-VI MADRID	
SANCHIDRIAN - VILLACASTIN (Int. N-110 AVILA)	VILLACASTIN	N-VI MADRID	
VILLACASTIN (Int. N-110 AVILA) - VILLACASTIN (Int. N-110 SEGOVIA)	VILLACASTIN	N-VI MADRID N-110 SEGOVIA	
VILLACASTIN (Int. 110 SEGOVIA) - SAN RAFAEL	SAN RAFAEL	N-VI MADRID	
SAN RAFAEL - PUERTO DE GUADARRAMA	PUERTO DE GUADARRAMA	N-VI MADRID	
PUERTO DE GUADARRAMA - GUADARRAMA	GUADARRAMA	N-VI MADRID	
GUADARRAMA - Intersección A-6	VILLALBA	N-VI MADRID	

SEÑALIZACION DE DIRECCION PROPIA

RELACION DE NOMBRES PRIMARIOS Y SECUNDARIOS

CARRETERA: N-100 Acceso al aeropuerto de Madrid

TRAMO: N-II - aeropuerto

SENTIDO: N-II - aeropuerto

SEÑALIZACION ENTRE	NOMBRE SECUNDARIO	NOMBRE PRIMARIO	OBSERVACIONES
N-II y aeropuerto.	- - - - - - - -	aeropuerto	

SEÑALIZACION DE DIRECCION PROPIA

RELACION DE NOMBRES PRIMARIOS Y SECUNDARIOS

CARRETERA: N-100 Acceso al aeropuerto de Madrid

TRAMO: N-II - aeropuerto

SENTIDO: Aeropuerto - N-II

SEÑALIZACION ENTRE	NOMBRE SECUNDARIO	NOMBRE PRIMARIO	OBSERVACIONES
Aeropuerto y N-II.	- - - - - - - -	E-90 N-II MADRID	

SEÑALIZACION DE DIRECCION PROPIA

RELACION DE NOMBRES PRIMARIOS Y SECUNDARIOS

CARRETERA: N-110 SORIA - PLASENCIA

TRAMO: SAN ESTEBAN DE GORMAZ-PLASENCIA

SENTIDO: SORIA - PLASENCIA

SEÑALIZACION ENTRE	NOMBRE SECUNDARIO	NOMBRE PRIMARIO		OBSERVACIONES
SAN ESTEBAN-PUERTOS ALTOS DE GORMAZ DE AYLLON	PUERTOS ALTOS DE AYLLON	N-110	SEGOVIA	
PUERTOS ALTOS - AYLLON DE AYLLON	AYLLON	N-110	SEGOVIA	
AYLLON - RIAZA	RIAZA	N-110	SEGOVIA	
RIAZA - Inter. con N-I	- - - - - - - - - -	N-110	SEGOVIA MADRID	
TRAMO COMUN CON N-I	.....	.....		Incluído en N-I
Int. con N-I en - SIGUERO SANTO TOME	SIGUERO	N-110	SEGOVIA	
SIGUERO - SIGUERUELO	SIGUERUELO	N-110	SEGOVIA	
SIGUERUELO - CASLA	CASLA	N-110	SEGOVIA	
CASLA - PRADENA	PRADENA	N-110	SEGOVIA	
PRADENA - ARCONES	ARCONES	N-110	SEGOVIA	
ARCONES - MATABUENA	MATABUENA	N-110	SEGOVIA	
MATABUENA - LA SALCEDA	LA SALCEDA	N-110	SEGOVIA	
LA SALCEDA-COLLADO HERMOSO	COLLADO HERMOSO	N-110	SEGOVIA	
COLLADO - TORRECABALLERO HERMOSO	TORRECABALLERO	N-110	SEGOVIA	
TORRECABALLERO - SEGOVIA (Int. con N-601)	- - - - - - - - - -	N-110	SEGOVIA	
SEGOVIA - VILLACASTIN (Int. con N-603)	VILLACASTIN	N-110	AVILA	
VILLACASTIN - AVILA (Int. con N-403)	- - - - - - - - - -	N-110 N-501	AVILA SALAMANCA	
AVILA (Int. con N-403) - Int. con N-501 - (SALAMANCA)	- - - - - - - - - -	N-110 N-403 N-501	PLASENCIA TOLEDO SALAMANCA	
Int. con N-501 a SALAMANCA - Int. con N-403 a TOLEDO	- - - - - - - - - -	N-110 N-403	PLASENCIA TOLEDO	

SEÑALIZACION DE DIRECCION PROPIA

RELACION DE NOMBRES PRIMARIOS Y SECUNDARIOS

TRAMO : SAN ESTEBAN DE GORMAZ-PLASENCIA

CARRETERA: N-110 SORIA - PLASENCIA

SENTIDO : SORIA - PLASENCIA

SEÑALIZACION ENTRE	NOMBRE SECUNDARIO	NOMBRE PRIMARIO	OBSERVACIONES
Int. con N-403 - PUERTO DE VILLATORO a TOLEDO	PUERTO DE VILLATORO	N-110 PLASENCIA	
PUERTO DE VILLATORO - PIEDRAHITA	PIEDRAHITA	N-110 PLASENCIA	
PIEDRAHITA - EL BARCO DE AVILA	EL BARCO DE AVILA	N-110 PLASENCIA	
EL BARCO DE AVILA - PUERTO DE TORNAVACAS	PUERTO DE TORNAVACAS	N-110 PLASENCIA	
PUERTO DE TORNAVACAS - JERTE	JERTE	N-110 PLASENCIA	
JERTE-CABEZUELA DEL VALLE	CABEZUELA DEL VALLE	N-110 PLASENCIA	
CABEZUELA DEL VALLE - NAVACONCEJO	NAVACONCEJO	N-110 PLASENCIA	

SEÑALIZACION DE DIRECCION PROPIA

RELACION DE NOMBRES PRIMARIOS Y SECUNDARIOS

CARRETERA: N-110 SORIA - PLASENCIA

TRAMO: SAN ESTEBAN DE GORMAZ-PLASENCIA

SENTIDO: PLASENCIA - SORIA

SEÑALIZACION ENTRE	NOMBRE SECUNDARIO	NOMBRE PRIMARIO		OBSERVACIONES
PLASENCIA - NAVACONCEJO	NAVACONCEJO	N-110	AVILA	
NAVACONCEJO - CABEZUELA DEL VALLE	CABEZUELA DEL VALLE	N-110	AVILA	
CABEZUELA DEL VALLE-JERTE	JERTE	N-110	AVILA	
JERTE - PUERTO DE TORNAVACAS	PUERTO DE TORNAVACAS	N-110	AVILA	
PUERTO DE TORNAVACAS - EL BARCO DE AVILA	EL BARCO DE AVILA	N-110	AVILA	
EL BARCO - PIEDRAHITA DE AVILA	PIEDRAHITA	N-110	AVILA	
PIEDRAHITA - AVILA (Int. con N-403 - TOLEDO)	- - - - - - - - - -	N-110	AVILA	
AVILA (Int. con N-403 TOLEDO) - AVILA (Int. con N-501 SALAMANCA)	- - - - - - - - - -	N-110 N-501 N-403	AVILA SALAMANCA-MADRID VALLADOLID	
AVILA (Int. con N-501 SALAMANCA) - AVILA (Int. con N-403 . VALLADOLID)	- - - - - - - - - -	N-110 N-501 N-403	SEGOVIA MADRID VALLADOLID	
AVILA (Int. con N-403 VALLADOLID) - VILLACASTIN	VILLACASTIN	N-110 N-501	SEGOVIA MADRID	
VILLACASTIN - SEGOVIA	- - - - - - - - - -	N-110	SEGOVIA	
SEGOVIA - TORRECABALLERO	TORRECABALLERO	N-110	SORIA	
TORRECABALLERO - COLLADO HERMOSO	COLLADO HERMOSO	N-110	SORIA	
COLLADO HERMOSO-LA SALCEDA	LA SALCEDA	N-110	SORIA	
LA SALCEDA - MATABUENA	MATABUENA	N-110	SORIA	
MATABUENA - ARCONES	ARCONES	N-110	SORIA	
ARCONES - PRADENA	PRADENA	N-110	SORIA	
PRADENA - CASLA	CASLA	N-110	SORIA	
CASLA - SIGUERUELO	SIGUERUELO	N-110	SORIA	
SIGUERUELO - SIGUERO	SIGUERO	N-110	SORIA	

SEÑALIZACION DE DIRECCION PROPIA

RELACION DE NOMBRES PRIMARIOS Y SECUNDARIOS

CARRETERA: N-110 SORIA - PLASENCIA

TRAMO: SAN ESTEBAN DE GORMAZ-PLASENCIA

SENTIDO: PLASENCIA - SORIA

SEÑALIZACION ENTRE	NOMBRE SECUNDARIO	NOMBRE PRIMARIO	OBSERVACIONES
SIGUERO - Int. con N-I	- - - - - - - - - -	N-110 SORIA	
TRAMO COMUN CON N-I	.....	.....	Incluído en N-I
Int. con N-I - RIAZA	RIAZA	N-110 SORIA	
RIAZA - AYLLON	AYLLON	N-110 SORIA	
AYLLON - PUERTOS ALTOS DE AYLLON	PUERTOS ALTOS DE AYLLON	N-110 SORIA	
PUERTOS ALTOS DE AYLLON - SAN ESTEBAN DE GORMAZ	SAN ESTEBAN DE GORMAZ	N-110 SORIA	

SEÑALIZACION DE DIRECCION PROPIA
RELACION DE NOMBRES PRIMARIOS Y SECUNDARIOS

CARRETERA: N-111 MADRID - PAMPLONA Y SAN SEBASTIAN

TRAMO: MEDINACELI - L.P. NAVARRA

SENTIDO: MADRID - SAN SEBASTIAN

SEÑALIZACION ENTRE	NOMBRE SECUNDARIO	NOMBRE PRIMARIO	OBSERVACIONES
MEDINACELI y ALMAZAN.	ALMAZAN	N-111 SORIA	
ALMAZAN y SORIA.	- - - - - - - -	N-111 SORIA	
SORIA y GARRAY.	GARRAY.	N-111 LOGROÑO	
GARRAY y PUERTO DE PIQUERAS.	PUERTO DE PIQUERAS	N-111 LOGROÑO	
PUERTO DE PIQUERAS y TORRECILLA.	TORRECILLA	N-111 LOGROÑO	
TORRECILLA y LOGROÑO.	- - - - - - - -	N-111 LOGROÑO	
LOGROÑO y L.P. NAVARRA.	VIANA	N-111 PAMPLONA	

SEÑALIZACION DE DIRECCION PROPIA

RELACION DE NOMBRES PRIMARIOS Y SECUNDARIOS

CARRETERA: N-111 MADRID - PAMPLONA Y SAN SEBASTIAN

TRAMO: MEDINACELI - L.P. NAVARRA

SENTIDO: SAN SEBASTIAN - MADRID

SEÑALIZACION ENTRE	NOMBRE SECUNDARIO	NOMBRE PRIMARIO	OBSERVACIONES
L.P. NAVARRA y LOGROÑO.	- - - - - - - -	N-111 LOGROÑO	
LOGROÑO y TORRECILLA.	TORRECILLA	N-111 SORIA	
TORRECILLA y PUERTO DE PIQUERAS.	PUERTO DE PIQUERAS	N-111 SORIA	
PUERTO DE PIQUERAS y SORIA.	- - - - - - - -	N-111 SORIA	
SORIA y ALMAZAN.	ALMAZAN	N-111 MADRID	
ALMAZAN y MEDINACELI.	MEDINACELI	N-111 MADRID	

SEÑALIZACION DE DIRECCION PROPIA

RELACION DE NOMBRES PRIMARIOS Y SECUNDARIOS

CARRETERA: N-113 SORIA - PAMPLONA

TRAMO: INTERSECCION N-122 (AGREDA) - L.P. NAVARRA

SENTIDO: SORIA - PAMPLONA

SEÑALIZACION ENTRE	NOMBRE SECUNDARIO	NOMBRE PRIMARIO	OBSERVACIONES
AGREDA y VALVERDE.	VALVERDE	N-113 PAMPLONA	
VALVERDE y Límite provincia NAVARRA.	CINTRUENIGO	N-113 PAMPLONA	

SEÑALIZACION DE DIRECCION PROPIA
RELACION DE NOMBRES PRIMARIOS Y SECUNDARIOS

CARRETERA: N-113 SORIA - PAMPLONA

TRAMO: Intersección N-122 (AGREDA) - L.P. NAVARRA

SENTIDO: PAMPLONA - SORIA

SEÑALIZACION ENTRE	NOMBRE SECUNDARIO	NOMBRE PRIMARIO	OBSERVACIONES
Límite provincia NAVARRA y VALVERDE.	VALVERDE	N-113 SORIA	
VALVERDE y AGREDA.	AGREDA	N-113 SORIA	

SEÑALIZACION DE DIRECCION PROPIA

RELACION DE NOMBRES PRIMARIOS Y SECUNDARIOS

TRAMO: INTERSECCION N-232 - VIGO

CARRETERA: N-120 LOGROÑO - VIGO

SENTIDO: VIGO - LOGROÑO

SEÑALIZACION ENTRE	NOMBRE SECUNDARIO	NOMBRE PRIMARIO		OBSERVACIONES
VIGO - PORRIÑO	PORRIÑO	N-120	ORENSE	
PORRIÑO - PONTEAREAS	PONTEAREAS	N-120	ORENSE	
PONTEAREAS - LA CAÑIZA	LA CAÑIZA	N-120	ORENSE	
LA CAÑIZA - RIBADAVIA	RIBADAVIA	N-120	ORENSE	
RIBADAVIA - ORENSE	- - - - - - - - - -	N-120	ORENSE	
ORENSE - MONFORTE DE LEMOS	MONFORTE DE LEMOS	N-120	MONFORTE DE LEMOS	
MONFORTE DE LEMOS-QUIROGA	QUIROGA	N-120	PONFERRADA	
QUIROGA - LA RUA	A RUA	N-120	PONFERRADA	
LA RUA - EL BARCO	O BARCO	N-120	PONFERRADA	
EL BARCO - TORAL DE LOS VADOS	TORAL DE LOS VADOS	N-120	PONFERRADA	
TRAMO COMUN CON N-VI	.....	.....		Incluído en N-VI.
ASTORGA-HOSPITAL DE ORBIGO	HOSPITAL DE ORBIGO	N-120	LEON	
HOSPITAL DE ORBIGO - LEON	- - - - - - - - - -	N-120	LEON	
TRAMO COMUN CON N-601	.....	.....		Incluído en N-601.
Int. con N-601 - SAHAGUN	SAHAGUN	N-120	BURGOS	
SAHAGUN - CARRION DE LOS CONDES	CARRION DE LOS CONDES	N-120	BURGOS	
CARRION DE - OSORNO LOS CONDES	OSORNO	N-120	BURGOS	
OSORNO - BURGOS	- - - - - - - - - -	N-120	BURGOS	
BURGOS - BELORADO	BELORADO	N-120	LOGROÑO	
BELORADO - SANTO DOMINGO DE LA CALZADA	SANTO DOMINGO DE LA CALZADA	N-120	LOGROÑO	
SANTO DOMINGO DE - NAJERA LA CALZADA	NAJERA	N-120	LOGROÑO	
NAJERA - LOGROÑO	- - - - - - - - - -	N-120	LOGROÑO	

SEÑALIZACION DE DIRECCION PROPIA

RELACION DE NOMBRES PRIMARIOS Y SECUNDARIOS

TRAMO : INTERSECCION N-232 - VIGO

CARRETERA: N-120 LOGROÑO - VIGO

SENTIDO : LOGROÑO - VIGO

SEÑALIZACION ENTRE	NOMBRE SECUNDARIO	NOMBRE PRIMARIO		OBSERVACIONES
Intersección N-232-NAJERA	NAJERA	N-120	BURGOS	
NAJERA - SANTO DOMINGO DE LA CALZADA	SANTO DOMINGO DE LA CALZADA	N-120	BURGOS	
SANTO DOMINGO - BELORADO DE LA CALZADA	BELORADO	N-120	BURGOS	
BELORADO - BURGOS	- - - - - - - - - -	N-120	BURGOS	
BURGOS - VILLALVILLA	VILLALVILLA	N-120 N-620	LEON VALLADOLID	
VILLALVILLA - VILLANUEVA DE ARGANO	VILLANUEVA DE ARGANO	N-120	LEON	
VILLANUEVA - OSORNO DE ARGANO	OSORNO	N-120	LEON	
OSORNO - CARRION DE LOS CONDES	CARRION DE LOS CONDES	N-120	LEON	
CARRION DE - SAHAGUN LOS CONDES	SAHAGUN	N-120	LEON	
SAHAGUN - Int. con N-601	- - - - - - - - - -	N-120	LEON	
TRAMO COMUN CON N-601	.....	.....		Incluído en N-601.
LEON - HOSPITAL DE ORBIGO	HOSPITAL DE ORBIGO	N-120	ASTORGA	
HOSPITAL DE ORBIGO-ASTORGA	- - - - - - - - - -	N-120	ASTORGA	
TRAMO COMUN CON N-VI	.....	.....		Incluído en N-VI.
TORAL DE - EL BARCO LOS VADOS	O BARCO	N-120	MONFORTE DE LEMOS	
EL BARCO - LA RUA	A RUA	N-120	MONFORTE DE LEMOS	
LA RUA - QUIROGA	QUIROGA	N-120	MONFORTE DE LEMOS	
QUIROGA-MONFORTE DE LEMOS	- - - - - - - - - -	N-120	MONFORTE DE LEMOS	
MONFORTE DE LEMOS - ORENSE	- - - - - - - - - -	N-120	OURENSE	
ORENSE - Int. con N-541	.....	.....		Incluído en N-541.
Int. con N-541-RIBADAVIA	RIBADAVIA	N-120	VIGO	

SEÑALIZACION DE DIRECCION PROPIA

RELACION DE NOMBRES PRIMARIOS Y SECUNDARIOS

TRAMO : INTERSECCION N-232 - VIGO

CARRETERA: N-120 LOGROÑO - VIGO

SENTIDO : LOGROÑO - VIGO

SEÑALIZACION ENTRE	NOMBRE SECUNDARIO	NOMBRE PRIMARIO	OBSERVACIONES
RIBADAVIA - LA CAÑIZA	LA CAÑIZA	N-120 VIGO	
LA CAÑIZA - PONTEAREAS	PONTEAREAS	N-120 VIGO	
PONTEAREAS - PORRIÑO	PORRIÑO	N-120 VIGO	
PORRIÑO - VIGO	- - - - - - - - - -	N-120 VIGO	

SEÑALIZACION DE DIRECCION PROPIA

RELACION DE NOMBRES PRIMARIOS Y SECUNDARIOS

TRAMO : TARAZONA-Límite prov. NAVARRA

CARRETERA : N-121 TARAZONA - FRANCIA por DANCHARINEA

SENTIDO : TARAZONA - FRANCIA

SEÑALIZACION ENTRE	NOMBRE SECUNDARIO	NOMBRE PRIMARIO	OBSERVACIONES
TARAZONA y límite provincia NAVARRA.	- - - - - - - -	N-121 TUDELA	

SEÑALIZACION DE DIRECCION PROPIA

RELACION DE NOMBRES PRIMARIOS Y SECUNDARIOS

CARRETERA: N-121 TARAZONA - FRANCIA por DANCHARINEA

TRAMO: TARAZONA-Límite prov. NAVARRA

SENTIDO: FRANCIA - TARAZONA

SEÑALIZACION ENTRE	NOMBRE SECUNDARIO	NOMBRE PRIMARIO	OBSERVACIONES
Límite provincia NAVARRA y TARAZONA.	TARAZONA	N-121 SORIA	

SEÑALIZACION DE DIRECCION PROPIA

RELACION DE NOMBRES PRIMARIOS Y SECUNDARIOS

CARRETERA: N-122 ZARAGOZA - PORTUGAL por ZAMORA

TRAMO: ZARAGOZA - PORTUGAL

SENTIDO: ZARAGOZA - PORTUGAL

SEÑALIZACION ENTRE	NOMBRE SECUNDARIO	NOMBRE PRIMARIO	OBSERVACIONES
Int. con N-232 - BORJA	BORJA	N-122 SORIA	
BORJA - TARAZONA	TARAZONA	N-122 SORIA	
TARAZONA - AGREDA	AGREDA	N-122 SORIA	
AGREDA - SORIA (N-234 - CALATAYUD)	- - - - - - - - - - -	N-122 SORIA	
SORIA (N-234 CALATAYUD) - SORIA (N-234 BURGOS)	- - - - - - - - - - -	N-122 VALLADOLID N-234 BURGOS	
SORIA (N-234 BURGOS) - CALATAÑAZOR	CALATAÑAZOR	N-122 VALLADOLID	
CALATAÑAZOR - EL BURGO DE OSMA	EL BURGO DE OSMA	N-122 VALLADOLID	
EL BURGO - SAN ESTEBAN DE OSMA DE GORMAZ	SAN ESTEBAN DE GORMAZ	N-122 VALLADOLID	
SAN ESTEBAN - ARANDA DE DE GORMAZ DUERO	ARANDA DE DUERO	N-122 VALLADOLID	
ARANDA DE DUERO-PEÑAFIEL	PEÑAFIEL	N-122 VALLADOLID	
PEÑAFIEL - VALLADOLID	- - - - - - - - - - -	N-122 VALLADOLID	
VALLADOLID - TORDESILLAS	.....	.....	Corresponde a E-80 N-620
TORDESILLAS - TORO	TORO	E-82 N-122 ZAMORA	
TORO - ZAMORA	- - - - - - - - - - -	E-82 N-122 ZAMORA	
ZAMORA - ALCAÑICES	ALCAÑICES	E-82 N-122 PORTUGAL	
ALCAÑICES - FRONTERA PORTUGUESA	- - - - - - - - - - -	E-82 N-122 PORTUGAL	

SEÑALIZACION DE DIRECCION PROPIA

RELACION DE NOMBRES PRIMARIOS Y SECUNDARIOS

CARRETERA: N-122 ZARAGOZA - PORTUGAL por ZAMORA

TRAMO: ZARAGOZA - PORTUGAL

SENTIDO: PORTUGAL - ZARAGOZA

SEÑALIZACION ENTRE	NOMBRE SECUNDARIO	NOMBRE PRIMARIO	OBSERVACIONES
FRONTERA PORTUGUESA - ALCAÑICES	ALCAÑICES	E-82 N-122 ZAMORA	
ALCAÑICES - ZAMORA	- - - - - - - - - - -	E-82 N-122 ZAMORA	
ZAMORA - TORO	TORO	E-82 N-122 VALLADOLID	
TORO - TORDESILLAS	TORDESILLAS	E-82 N-122 VALLADOLID	
TORDESILLAS - VALLADOLID	.....	.....	Corresponde a E-80 N-620
VALLADOLID - PEÑAFIEL	PEÑAFIEL	N-122 SORIA	
PEÑAFIEL - ARANDA DE DUERO	ARANDA DE DUERO	N-122 SORIA	
ARANDA DE DUERO - SAN ESTEBAN DE GORMAZ	SAN ESTEBAN DE GORMAZ	N-122 SORIA	
SAN ESTEBAN DE GORMAZ - EL BURGO DE OSMA	EL BURGO DE OSMA	N-122 SORIA	
EL BURGO DE OSMA - CALATAÑAZOR	CALATAÑAZOR	N-122 SORIA	
CALATAÑAZOR - SORIA (N-234 BURGOS)	- - - - - - - - - - -	N-122 SORIA	
SORIA (N-234 BURGOS) - SORIA (N-234 CALATAYUD)	- - - - - - - - - - -	N-122 ZARAGOZA N-234 CALATAYUD	
SORIA (N-234 CALATAYUD) - AGREDA	AGREDA	N-122 ZARAGOZA TUDELA	
AGREDA - TARAZONA	TARAZONA	N-122 ZARAGOZA TUDELA	
TARAZONA - BORJA	BORJA	N-122 ZARAGOZA	
BORJA - Int. N-232	- - - - - - - - - - -	N-122 ZARAGOZA	

SEÑALIZACION DE DIRECCION PROPIA

RELACION DE NOMBRES PRIMARIOS Y SECUNDARIOS

TRAMO : BARBASTRO - BENABARRE

CARRETERA : N-123 ZARAGOZA - FRANCIA por el Valle de Arán

SENTIDO : BARBASTRO - BENABARRE

SEÑALIZACION ENTRE	NOMBRE SECUNDARIO	NOMBRE PRIMARIO	OBSERVACIONES
BARBASTRO y GRAUS.	GRAUS	N-123 BENABARRE	
GRAUS y BENABARRE.	- - - - - - - -	N-123 BENABARRE LERIDA	

SEÑALIZACION DE DIRECCION PROPIA

RELACION DE NOMBRES PRIMARIOS Y SECUNDARIOS

TRAMO : BARBASTRO - BENABARRE

CARRETERA: N-123 ZARAGOZA - FRANCIA por el Valle de Arán

SENTIDO : BENABARRE - BARBASTRO

SEÑALIZACION ENTRE	NOMBRE SECUNDARIO	NOMBRE PRIMARIO	OBSERVACIONES
BENABARRE y GRAUS.	GRAUS	N-123 BARBASTRO	
GRAUS y BARBASTRO.	- - - - - - - -	N-123 BARBASTRO HUESCA	

SEÑALIZACION DE DIRECCION PROPIA

RELACION DE NOMBRES PRIMARIOS Y SECUNDARIOS

CARRETERA: N-124 LOGROÑO - VITORIA

TRAMO: GIMILEO - BRIÑAS

SENTIDO: LOGROÑO - VITORIA

SEÑALIZACION ENTRE	NOMBRE SECUNDARIO	NOMBRE PRIMARIO	OBSERVACIONES
GIMILEO (N-232) y HARO.	HARO	N-124 VITORIA	
HARO y Límite provincia ALAVA.	- - - - - - - -	N-124 VITORIA	

SEÑALIZACION DE DIRECCION PROPIA

RELACION DE NOMBRES PRIMARIOS Y SECUNDARIOS

CARRETERA: N-124 LOGROÑO - VITORIA

TRAMO: GIMILEO - BRIÑAS

SENTIDO: VITORIA - LOGROÑO

SEÑALIZACION ENTRE	NOMBRE SECUNDARIO	NOMBRE PRIMARIO	OBSERVACIONES
Lím. provincia ALAVA y HARO.	HARO	N-124 LOGROÑO	
HARO e int. con N-232.	- - - - - - - -	N-124 LOGROÑO	

SEÑALIZACION DE DIRECCION PROPIA

RELACION DE NOMBRES PRIMARIOS Y SECUNDARIOS

TRAMO: Inters. N-II - N-232

CARRETERA: N-125 Acceso al aeropuerto de Zaragoza

SENTIDO: N-II aeropuerto

SEÑALIZACION ENTRE	NOMBRE SECUNDARIO	NOMBRE PRIMARIO	OBSERVACIONES
N-II y aeropuerto.	- - - - - - - -	aeropuerto	

SEÑALIZACION DE DIRECCION PROPIA

RELACION DE NOMBRES PRIMARIOS Y SECUNDARIOS

TRAMO: Int. N-II - N-232

CARRETERA: N-125 Acceso al aeropuerto de Zaragoza

SENTIDO: Aeropuerto - N-II

SEÑALIZACION ENTRE	NOMBRE SECUNDARIO	NOMBRE PRIMARIO	OBSERVACIONES
Aeropuerto y N-II.	- - - - - - - -	N-125 ZARAGOZA	

SEÑALIZACION DE DIRECCION PROPIA

RELACION DE NOMBRES PRIMARIOS Y SECUNDARIOS

TRAMO : BOSOST - FRONTERA

CARRETERA: N-141 BOSOST - FRANCIA por el PORTILLON

SENTIDO : BOSOST - FRONTERA

SEÑALIZACION ENTRE	NOMBRE SECUNDARIO	NOMBRE PRIMARIO	OBSERVACIONES
BOSOST - PORT DEL PORTILLON	PORT DEL PORTILLON	N-141 FRANCIA-FRANÇA	
PORT DEL PORTILLON y	- - - - - - - - -	N-141 FRANCIA-FRANÇA	

SEÑALIZACION DE DIRECCION PROPIA

RELACION DE NOMBRES PRIMARIOS Y SECUNDARIOS

CARRETERA: N-141 BOSOST - FRANCIA por el PORTILLON

TRAMO: BOSOST - FRONTERA

SENTIDO: FRONTERA - BOSOST

SEÑALIZACION ENTRE	NOMBRE SECUNDARIO	NOMBRE PRIMARIO	OBSERVACIONES
Frontera Francesa - PORT DEL PORTILLON	PORT DEL PORTILLON	N-141 VIELLA	
PORT DEL PORTILLON-BOSOST	BOSOST	N-141 VIELLA	

SEÑALIZACION DE DIRECCION PROPIA

RELACION DE NOMBRES PRIMARIOS Y SECUNDARIOS

TRAMO : SEO DE URGEL - FRONTERA

CARRETERA : N-145 SEO DE URGEL - ANDORRA

SENTIDO : SEO DE URGEL - FRONTERA

SEÑALIZACION ENTRE	NOMBRE SECUNDARIO	NOMBRE PRIMARIO	OBSERVACIONES
SEU D'URELL, LA - FRONTERA	- - - - - - - - -	N-145 ANDORRA	

SEÑALIZACION DE DIRECCION PROPIA

RELACION DE NOMBRES PRIMARIOS Y SECUNDARIOS

CARRETERA: N-145 SEO DE URGEL - ANDORRA

TRAMO: SEO DE URGEL - FRONTERA

SENTIDO: FRONTERA - SEO DE URGEL

SEÑALIZACION ENTRE	NOMBRE SECUNDARIO	NOMBRE PRIMARIO	OBSERVACIONES
FRONTERA-SEU D'URGELL, LA	- - - - - - - - -	N-145 SEU D'URGELL, LA	

SEÑALIZACION DE DIRECCION PROPIA

RELACION DE NOMBRES PRIMARIOS Y SECUNDARIOS

CARRETERA: N-152 BARCELONA - PUIGCERDA

TRAMO: RIPOLL - FRONTERA

SENTIDO: RIPOLL - FRONTERA

SEÑALIZACION ENTRE	NOMBRE SECUNDARIO	NOMBRE PRIMARIO		OBSERVACIONES
RIPOLL - RIBES DE FRESER	RIBES DE FRESER	N-152	PUIGCERDA	
RIBES DE FRESER - PORT DE TOSSA	PORT DE TOSSA	N-152	PUIGCERDA	
PORT DE TOSSA - PUIGCERDA	- - - - - - - - -	N-152	PUIGCERDA	
PUIGCERDA-Frontera Francesa	- - - - - - - - -	N-152	FRANCIA-FRANÇA	
				SENTIDO: FRONTERA - RIPOLL
FRONTERA - PUIGCERDA	- - - - - - - - -	N-152	PUIGCERDA	
PUIGCERDA-Int. N-260	- - - - - - - - -	N-152	BARCELONA LA SEU D'URGELL	
Int. N-260 - PORT DE TOSSA	PORT DE TOSSA	N-152	BARCELONA	
PORT DE TOSSA - RIBES DE FRESER	RIBES DE FRESER	N-152	BARCELONA	
RIBES DE FRESER - RIPOLL	RIPOLL	N-152	BARCELONA	

SEÑALIZACION DE DIRECCION PROPIA

RELACION DE NOMBRES PRIMARIOS Y SECUNDARIOS

TRAMO : Int. N-152 - LLIVIA

CARRETERA : N-154 Acceso a LLIVIA

SENTIDO : Int. N-152 - LLIVIA

SEÑALIZACION ENTRE	NOMBRE SECUNDARIO	NOMBRE PRIMARIO	OBSERVACIONES
Int. N-152 y LLIVIA.	- - - - - - - -	N-154 LLIVIA	

SEÑALIZACION DE DIRECCION PROPIA

RELACION DE NOMBRES PRIMARIOS Y SECUNDARIOS

CARRETERA: N-154 Acceso a LLIVIA

TRAMO: Int. N-152 - LLIVIA

SENTIDO: LLIVIA - Int. N-152

SEÑALIZACION ENTRE	NOMBRE SECUNDARIO	NOMBRE PRIMARIO	OBSERVACIONES
LLIVIA e Int. N-152.	- - - - - - - -	N-154 PUIGCERDA	

SEÑALIZACION DE DIRECCION PROPIA

RELACION DE NOMBRES PRIMARIOS Y SECUNDARIOS

CARRETERA: N-156 Acceso Aeropuerto Gerona

TRAMO: N-II - Aeropuerto

SENTIDO: N-II - Aeropuerto

SEÑALIZACION ENTRE	NOMBRE SECUNDARIO	NOMBRE PRIMARIO	OBSERVACIONES
Int. N-II y Aeropuerto.	- - - - - - - -	aeropuerto	

SEÑALIZACION DE DIRECCION PROPIA

RELACION DE NOMBRES PRIMARIOS Y SECUNDARIOS

CARRETERA: N-156 Acceso Aeropuerto Gerona

TRAMO: N-II - Aeropuerto

SENTIDO: Aeropuerto - N-II

SEÑALIZACION ENTRE	NOMBRE SECUNDARIO	NOMBRE PRIMARIO	OBSERVACIONES
Aeropuerto y N-II.	- - - - - - - -	N-156 GERONA	

SEÑALIZACION DE DIRECCION PROPIA

RELACION DE NOMBRES PRIMARIOS Y SECUNDARIOS

TRAMO : SACEDON - ALMADRONES (N-II)

CARRETERA: N-204 CUENCA - SORIA

SENTIDO: CUENCA - SORIA

SEÑALIZACION ENTRE	NOMBRE SECUNDARIO	NOMBRE PRIMARIO	OBSERVACIONES
SACEDON (int. N-320) y CIFUENTES.	CIFUENTES	N-204 ZARAGOZA	
CIFUENTES y MASEGOSO DE TAJUÑA.	MASEGOSO DE TAJUÑA	N-204 ZARAGOZA	
MASEGOSO DE TAJUÑA e int. con N-II.	- - - - - - - -	N-204 ZARAGOZA	

SEÑALIZACION DE DIRECCION PROPIA
RELACION DE NOMBRES PRIMARIOS Y SECUNDARIOS

CARRETERA: N-204 CUENCA - SORIA

TRAMO: SACEDON - ALMEDRONES (N-II)

SENTIDO: SORIA - CUENCA

SEÑALIZACION ENTRE	NOMBRE SECUNDARIO	NOMBRE PRIMARIO	OBSERVACIONES
Inters. con N-II y MASEGOSO DE TAJUÑA.	MASEGOSO DE TAJUÑA	N-204 CUENCA	
MASEGOSO DE TAJUÑA y CIFUENTES.	CIFUENTES	N-204 CUENCA	
CIFUENTES y SACEDON.	SACEDON	N-204 CUENCA	

SEÑALIZACION DE DIRECCION PROPIA

RELACION DE NOMBRES PRIMARIOS Y SECUNDARIOS

CARRETERA: N-211 GUADALAJARA A ALCAÑIZ Y LERIDA

TRAMO: ALCOLEA DEL PINAR - FRAGA

SENTIDO: ALCOLEA DEL PINAR - FRAGA

SEÑALIZACION ENTRE	NOMBRE SECUNDARIO	NOMBRE PRIMARIO	OBSERVACIONES
ALCOLEA DEL PINAR y MOLINA DE ARAGON.	- - - - - - - - -	N-211 MOLINA DE ARAGON TERUEL	
MOLINA DE ARAGON y MONREAL DEL CAMPO.	- - - - - - - - -	N-211 MONREAL DEL CAMPO TERUEL	
MONRELA DEL CAMPO e int. con N-234.	- - - - - - - -	N-211 CAMINREAL TERUEL	
Tramo común con N-330	.....	.....	Incluído en N-330
CAMINREAL y MONTALBAN.	MONTALBAN	N-211 ALCAÑIZ	
MONTALBAN y ALCAÑIZ.	- - - - - - - -	N-211 N-420 ALCAÑIZ	
ALCAÑIZ y CASPE.	CASPE	N-211 FRAGA LERIDA	
CASPE y MEQUINENZA.	MEQUINENZA	N-211 FRAGA LERIDA	
MEQUINENZA y FRAGA.	- - - - - - - -	N-211 FRAGA LERIDA	

SEÑALIZACION DE DIRECCION PROPIA

RELACION DE NOMBRES PRIMARIOS Y SECUNDARIOS

CARRETERA: N-211 GUADALAJARA A ALCAÑIZ y LERIDA

TRAMO: ALCOLEA DEL PINAR - FRAGA

SENTIDO: FRAGA - ALCOLEA DEL PINAR

SEÑALIZACION ENTRE	NOMBRE SECUNDARIO	NOMBRE PRIMARIO	OBSERVACIONES
FRAGA y MEQUINENZA.	MEQUINENZA	N-211 ALCAÑIZ	
MEQUINENZA y CASPE.	CASPE	N-211 ALCAÑIZ	
CASPE y ALCAÑIZ.	- - - - - - - -	N-211 ALCAÑIZ	
Tramo común con N-232			Incluído en N-232
Inters. con N-232 y MONTALBAN.	MONTALBAN	N-211 CAMINREAL N-420 TERUEL	
MONTALBAN y CAMINREAL.	- - - - - - - -	N-211 CAMINREAL	
Tramo común con N-330			Incluído en N-330
Inters. con N-234 y MONREAL DEL CAMPO.	MONREAL DEL CAMPO	N-211 MOLINA DE ARAGON	
MONREAL DEL CAMPO y MOLINA DE ARAGON.	- - - - - - - -	N-211 MOLINA DE ARAGON	
MOLINA DE ARAGON y ALCOLEA DEL PINAR.	- - - - - - - -	N-211 ALCOLEA DEL PINAR	

SEÑALIZACION DE DIRECCION PROPIA

RELACION DE NOMBRES PRIMARIOS Y SECUNDARIOS

TRAMO : N-III - AEROPUERTO

CARRETERA : N-220 ACCESO AEROPUERTO DE VALENCIA

SENTIDO : N-III - AEROPUERTO

SEÑALIZACION ENTRE	NOMBRE SECUNDARIO	NOMBRE PRIMARIO	OBSERVACIONES
N-III - AEROPUERTO	- - - - - - - - - - -	N-220 Aeropuerto	
AEROPUERTO - N-III	- - - - - - - - - - -	N-220 VALENCIA	TRAMO: N-III - AEROPUERTO SENTIDO: AEROPUERTO - N-III

SEÑALIZACION DE DIRECCION PROPIA

RELACION DE NOMBRES PRIMARIOS Y SECUNDARIOS

TRAMO : ALFAIZ - GRAO DE CASTELLON

CARRETERA : N-225 TERUEL AL GRAO DE CASTELLON

SENTIDO : GRAO DE CASTELLON - ALFAIZ

SEÑALIZACION ENTRE	NOMBRE SECUNDARIO	NOMBRE PRIMARIO	OBSERVACIONES
EL GRAO y CASTELLON.	- - - - - - - -	N-225 CASTELLON	
CASTELLON y VILLARREAL DE LOS INFANTES.	VILLARREAL DE LOS INFANTES	N-225 NULES	
VILLARREAL DE LOS INFANTES y NULES.	- - - - - - - -	N-225 NULES	
NULES e int. con N-234.	SEGORBE	N-225 TERUEL	

SEÑALIZACION DE DIRECCION PROPIA

RELACION DE NOMBRES PRIMARIOS Y SECUNDARIOS

CARRETERA: N-225 TERUEL AL GRAO DE CASTELLON

TRAMO: ALFAIZ - GRAO DE CASTELLON

SENTIDO: ALFAIZ - GRAO DE CASTELLON

SEÑALIZACION ENTRE	NOMBRE SECUNDARIO	NOMBRE PRIMARIO	OBSERVACIONES
Inters. con N-234 y NULES.	NULES	N-225 CASTELLON	
NULES y VILLARREAL DE LOS INFANTES.	VILLARREAL DE LOS INFANTES	N-225 CASTELLON	
VILLARREAL DE LOS INFANTES y CASTELLON.	- - - - - - - -	N-225 CASTELLON	
CASTELLON y EL GRAO.	- - - - - - - - -	N-225 EL GRAO	

SEÑALIZACION DE DIRECCION PROPIA

RELACION DE NOMBRES PRIMARIOS Y SECUNDARIOS

CARRETERA: N-230 TORTOSA A FRANCIA POR EL VALLE DE ARAN

TRAMO: LERIDA - FRONTERA FRANCESA

SENTIDO: LERIDA - FRONTERA FRANCESA

SEÑALIZACION ENTRE	NOMBRE SECUNDARIO	NOMBRE PRIMARIO		OBSERVACIONES
LERIDA - ALFARRAS	ALFARRAS	N-230	BENABARRE	
ALFARRAS - BENABARRE	- - - - - - - - - - -	N-230	BENABARRE	
BENABARRE - PUENTE DE MONTAÑANA	PUENTE DE MONTAÑANA	N-230	VIELLA	
PUENTE DE - PONT DE SUERT MONTAÑANA	PONT DE SUERT	N-230	VIELLA	
PONT DE SUERT - Int. con N-260	- - - - - - - - - - -	N-230 N-260	VIELLA CASTEJONDESOS	
Int. con N-260 - VIELLA	- - - - - - - - - - -	N-230	VIELLA	
VIELLA - BOSOST	BOSOST	N-230	FRANCIA	
BOSOST - FRONTERA	- - - - - - - - - - -	N-230	FRANCIA	
				TRAMO: LERIDA - FRONTERA FRANCESA SENTIDO: FRONTERA FRANCESA - LERIDA
FRONTERA - BOSOST	BOSOST	N-230	VIELLA	
BOSOST - VIELLA	- - - - - - - - - - -	N-230	VIELLA	
VIELLA - VILLALAR	VILLALAR	N-230	LERIDA	
VILLALAR - PONT DE SUERT	PONT DE SUERT	N-230	LERIDA	
PONT DE SUERT - PUENTE DE MONTAÑANA	PUENTE DE MONTAÑANA	N-230	LERIDA	
PUENTE DE - BENABARRE MONTAÑANA	- - - - - - - - - - -	N-230	BENABARRE LERIDA	
BENABARRE - ALFARRAS	ALFARRAS	N-230	LERIDA	
ALFARRAS - LERIDA	- - - - - - - - - - -	N-230	LERIDA	

SEÑALIZACION DE DIRECCION PROPIA

RELACION DE NOMBRES PRIMARIOS Y SECUNDARIOS

TRAMO : VINAROZ - PUERTO DEL ESCUDO

CARRETERA : N-232 VINAROZ A SANTANDER

SENTIDO : VINAROZ - PUERTO DEL ESCUDO

SEÑALIZACION ENTRE	NOMBRE SECUNDARIO	NOMBRE PRIMARIO		OBSERVACIONES
VINAROZ - CHERT	CHERT	N-232	ALCAÑIZ	
CHERT - MORELLA	MORELLA	N-232	ALCAÑIZ	
MORELLA - Int. con N-420	- - - - - - - - - - -	N-232	ALCAÑIZ	
TRAMO COMUN CON N-420	.....	.....		Incluído en N-420
Int. con N-420 - HIJAR	HIJAR	N-232	ZARAGOZA	
HIJAR - AZALLA	AZALLA	N-232	ZARAGOZA	
AZALLA - FUENTES DE EBRO	FUENTES DE EBRO	N-232	ZARAGOZA	
FUENTES DE EBRO - ZARAGOZA	- - - - - - - - - - -	N-232	ZARAGOZA	
ZARAGOZA - Int. con N-122	- - - - - - - - - - -	N-232	TUDELA LOGROÑO	
Int. con N-122 - TUDELA	- - - - - - - - - - -	N-232	TUDELA LOGROÑO	
TUDELA - ALFARO	ALFARO	N-232	CALAHORRA LOGROÑO	
ALFARO - CALAHORRA	- - - - - - - - - - -	N-232	CALAHORRA LOGROÑO	
CALAHORRA - EL VILLAR DE ARNEDO	EL VILLAR DE ARNEDO	N-232	LOGROÑO	
EL VILLAR DE - LOGROÑO ARNEDO	- - - - - - - - - - -	N-232	LOGROÑO	
LOGROÑO - HARO	- - - - - - - - - - -	N-232	HARO	
HARO - PANCORBO	- - - - - - - - - - -	N-232	PANCORBO SANTANDER	
PANCORBO - OÑA	- - - - - - - - - - -	N-232	OÑA SANTANDER	
OÑA - Int. con N-629	- - - - - - - - - - -	N-232	LAREDO SANTANDER	
Int. con N-629 - SONCILLO	SONCILLO	N-232	SANTANDER	
SONCILLO - PUERTO DEL ESCUDO	PUERTO DEL ESCUDO	N-232	SANTANDER	

SEÑALIZACION DE DIRECCION PROPIA

RELACION DE NOMBRES PRIMARIOS Y SECUNDARIOS

TRAMO : VINAROZ - PUERTO DEL ESCUDO

CARRETERA : N-232 VINAROZ A SANTANDER

SENTIDO : PUERTO DEL ESCUDO - VINAROZ

SEÑALIZACION ENTRE	NOMBRE SECUNDARIO	NOMBRE PRIMARIO		OBSERVACIONES
PUERTO DEL ESCUDO - SONCILLO	SONCILLO	N-232	LOGROÑO	
SONCILLO - OÑA	OÑA	N-232	LOGROÑO	
OÑA - PANCORBO	- - - - - - - - - - -	N-232	PANCORBO LOGROÑO	
PANCORBO - HARO	- - - - - - - - - - -	N-232	HARO LOGROÑO	
HARO - LOGROÑO	- - - - - - - - - - -	N-232	LOGROÑO	
LOGROÑO - EL VILLAR DE ARNEDO	EL VILLAR DE ARNEDO	N-232	ZARAGOZA	
EL VILLAR DE ARNEDO - CALAHORRA	CALAHORRA	N-232	ZARAGOZA	
CALAHORRA - ALFARO	ALFARO	N-232	TUDELA ZARAGOZA	
ALFARO - TUDELA	- - - - - - - - - - -	N-232	TUDELA ZARAGOZA	
TUDELA - Int. con N-122	- - - - - - - - - - -	N-232	ZARAGOZA	
Int. con N-122 - ZARAGOZA	- - - - - - - - - - -	N-232	ZARAGOZA	
ZARAGOZA - FUENTES DE EBRO	FUENTES DE EBRO	N-232	ALCAÑIZ	
FUENTES DE EBRO - AZALLA	AZALLA	N-232	ALCAÑIZ	
AZALLA - HIJAR	HIJAR	N-232	ALCAÑIZ	
HIJAR - ALCAÑIZ	- - - - - - - - - - -	N-232	ALCAÑIZ	
TRAMO COMUN CON N-420	.....			Incluído en N-420
Int. con N-420 - MORELLA	MORELLA	N-232	VINAROZ	
MORELLA - CHERT	CHERT	N-232	VINAROZ	
CHERT - VINAROZ	- - - - - - - - - - -	N-232	VINAROZ	

SEÑALIZACION DE DIRECCION PROPIA

RELACION DE NOMBRES PRIMARIOS Y SECUNDARIOS

TRAMO : SAGUNTO - BURGOS

CARRETERA: N-234 SAGUNTO A BURGOS

SENTIDO: SAGUNTO - BURGOS

SEÑALIZACION ENTRE	NOMBRE SECUNDARIO	NOMBRE PRIMARIO		OBSERVACIONES
SAGUNTO - SEGORBE	SEGORBE	N-234	TERUEL	
SEGORBE - VIVER	VIVER	N-234	TERUEL	
VIVER - LA PUEBLA DE VALVERDE	LA PUEBLA DE VALVERDE	N-234	TERUEL	
LA PUEBLA DE VALVERDE - TERUEL	- - - - - - - - - - -	N-234	TERUEL	
DAROCA - CALATAYUD	- - - - - - - - - - -	N-234	CALATAYUD	
CALATAYUD - ALMENAR	ALMENAR	N-234	SORIA	
ALMENAR - SORIA	- - - - - - - - - - -	N-234	SORIA	
SORIA - CIDONES	CIDONES	N-234	BURGOS	
CIDONES - ABEJAR	ABEJAR	N-234	BURGOS	
ABEJAR - NAVALENO	NAVALENO	N-234	BURGOS	
NAVALENO - HONTORIA DEL PINAR	HONTORIA DEL PINAR	N-234	BURGOS	
HONTORIA DEL PINAR - LA GALLEGA	LA GALLEGA	N-234	SALAS DE LOS INFANTES BURGOS	
LA GALLEGA - SALAS DE LOS INFANTES	- - - - - - - - - - -	N-234	SALAS DE LOS INFANTES BURGOS	
SALAS DE LOS INFANTES - Int. con N-I	- - - - - - - - - - -	N-234	BURGOS	

SEÑALIZACION DE DIRECCION PROPIA

RELACION DE NOMBRES PRIMARIOS Y SECUNDARIOS

TRAMO: SAGUNTO - BURGOS

CARRETERA: N-234 SAGUNTO A BURGOS

SENTIDO: BURGOS - SAGUNTO

SEÑALIZACION ENTRE	NOMBRE SECUNDARIO	NOMBRE PRIMARIO		OBSERVACIONES
BURGOS (Int. con N-I) - SALAS DE LOS INFANTES	SALAS DE LOS INFANTES	N-234	SORIA	
SALAS DE LOS INFANTES - LA GALLEGA	LA GALLEGA	N-234	SORIA	
LA GALLEGA - HONTORIA DEL PINAR	HONTORIA DEL PINAR	N-234	SORIA	
HONTORIA DEL PINAR - NAVALENO	NAVALENO	N-234	SORIA	
NAVALENO - ABEJAR	ABEJAR	N-234	SORIA	
ABEJAR - CIDONES	CIDONES	N-234	SORIA	
CIDONES - SORIA	- - - - - - - - - - -	N-234	SORIA	
TRAMO COMUN CON N-122	.....			Incluído en N-122
Int. con N-122 - ALMENAR	ALMENAR	N-234	CALATAYUD	
ALMENAR - CALATAYUD	- - - - - - - - - - -	N-234	CALATAYUD	
CALATAYUD - DAROCA	- - - - - - - - - - -	N-234	DAROCA	
TERUEL - LA PUEBLA DE VALVERDE	LA PUEBLA DE VALVERDE	N-234	SAGUNTO	
LA PUEBLA DE VALVERDE - VIVER	VIVER	N-234	SAGUNTO	
VIVER - SEGORBE	SEGORBE	N-234	SAGUNTO	
SEGORBE - SAGUNTO	- - - - - - - - - - -	N-234	SAGUNTO	

SEÑALIZACION DE DIRECCION PROPIA

RELACION DE NOMBRES PRIMARIOS Y SECUNDARIOS

TRAMO: A-7 - ALDEA

CARRETERA: N-235 ACCESO A AMPOSTA DESDE LA A-7

SENTIDO: A-7 - ALDEA

SEÑALIZACION ENTRE	NOMBRE SECUNDARIO	NOMBRE PRIMARIO	OBSERVACIONES
			Incluído en N-340

SEÑALIZACION DE DIRECCION PROPIA

250

RELACION DE NOMBRES PRIMARIOS Y SECUNDARIOS

TRAMO : A-2 - LERIDA

CARRETERA : N-236 ACCESO A LERIDA DESDE LA A-2

SENTIDO : A-2 - LERIDA

SEÑALIZACION ENTRE	NOMBRE SECUNDARIO	NOMBRE PRIMARIO	OBSERVACIONES
A-2 - LERIDA	- - - - - - - - - - -	N-236 LERIDA	
LERIDA - A-2	- - - - - - - - - - -	N-236 ZARAGOZA BARCELONA	TRAMO: A-2 - LERIDA SENTIDO: LERIDA - A-2

SEÑALIZACION DE DIRECCION PROPIA

RELACION DE NOMBRES PRIMARIOS Y SECUNDARIOS

TRAMO : SAGUNTO - EL GRAO

CARRETERA : N-237 SAGUNTO A EL GRAO

SENTIDO : SAGUNTO - EL GRAO

SEÑALIZACION ENTRE	NOMBRE SECUNDARIO	NOMBRE PRIMARIO	OBSERVACIONES
SAGUNTO - EL GRAO	- - - - - - - - - - -	N-237 EL GRAO	
EL GRAO - SAGUNTO	- - - - - - - - - - -	N-237 SAGUNTO	TRAMO: SAGUNTO - EL GRAO SENTIDO: EL GRAO - SAGUNTO

SEÑALIZACION DE DIRECCION PROPIA

RELACION DE NOMBRES PRIMARIOS Y SECUNDARIOS

TRAMO : ULDECONA - PUERTO DE VINAROZ

CARRETERA : N-238 ACCESO AL PUERTO DE VINAROZ

SENTIDO : ULDECONA - PUERTO DE VINAROZ

SEÑALIZACION ENTRE	NOMBRE SECUNDARIO	NOMBRE PRIMARIO	OBSERVACIONES
			No se localiza en el mapa de carreteras.

SEÑALIZACION DE DIRECCION PROPIA

RELACION DE NOMBRES PRIMARIOS Y SECUNDARIOS

TRAMO : TARRAGONA - L.P. NAVARRA

CARRETERA : N-240 TARRAGONA A SAN SEBASTIAN Y BILBAO

SENTIDO : TARRAGONA - L.P. NAVARRA

SEÑALIZACION ENTRE	NOMBRE SECUNDARIO	NOMBRE PRIMARIO		OBSERVACIONES
TARRAGONA - VALLS	VALLS	N-240	LLEIDA	Hay que incluir hasta el acceso a la autopista E-5 A-7 BARCELONA VALENCIA
VALLS - ESPLUGA DE FRANCOLI, L'	ESPLUGA DE FRANCOLI, L'	N-240	LLEIDA	
ESPLUGA DE FRANCOLI, L' - BORGES BLANQUES, LES	BORGES BLANQUES, LES	N-240	LLEIDA	
BORGES BLANQUES, LES-LLEIDA	- - - - - - - - - -	N-240	LLEIDA	
LLEIDA - BINEFAR	BINEFAR	N-240	BARBASTRO HUESCA	
BINEFAR - MONZON	MONZON	N-240	BARBASTRO HUESCA	
MONZON - BARBASTRO	- - - - - - - - - -	N-240	BARBASTRO HUESCA	
BARBASTRO - HUESCA	- - - - - - - - - -	N-240	HUESCA	
HUESCA - AYERBE	AYERBE	N-240	PAMPLONA	
AYERBE - SANTA MARIA DE LA PEÑA	SANTA MARIA DE LA PEÑA	N-240	PAMPLONA	
SANTA MARIA DE LA PEÑA - Lím. Prov. NAVARRA	- - - - - - - - - -	N-240	PAMPLONA	

SEÑALIZACION DE DIRECCION PROPIA

RELACION DE NOMBRES PRIMARIOS Y SECUNDARIOS

TRAMO: TARRAGONA - L.P. NAVARRA

CARRETERA: N-240 TARRAGONA A SAN SEBASTIAN Y BILBAO

SENTIDO: L.P. NAVARRA - TARRAGONA

SEÑALIZACION ENTRE	NOMBRE SECUNDARIO	NOMBRE PRIMARIO		OBSERVACIONES
Lím. Prov. NAVARRA - Int. con ramal en JACA	- - - - - - - - - -	N-240	JACA HUESCA	
Int. con ramal en JACA - AYERBE	AYERBE	N-240	HUESCA	
HUESCA - BARBASTRO	- - - - - - - - - -	N-240	BARBASTRO	
BARBASTRO - MONZON	MONZON	N-240	LLEIDA	
MONZON - BINEFAR	BINEFAR	N-240	LLEIDA	
BINEFAR - LLEIDA	- - - - - - - - - -	N-240	LLEIDA	
LLEIDA-BORGES BLANQUES, LES	BORGES BLANQUES, LES	N-240	TARRAGONA	
BORGES BLANQUES, LES - ESPLUGA DE FRANCOLI, L'	ESPLUGA DE FRANCOLI, L'	N-240	TARRAGONA	
ESPLUGA DE FRANCOLI, L' - VALLS	VALLS	N-240	TARRAGONA	
VALLS - TARRAGONA	- - - - - - - - - -	N-240	TARRAGONA	

SEÑALIZACION DE DIRECCION PROPIA

RELACION DE NOMBRES PRIMARIOS Y SECUNDARIOS

TRAMO: FRONTERA FRANCESA-SABIÑANIGO

CARRETERA: N-260 EJE PIRENAICO

SENTIDO: SABIÑANIGO-FRONTERA FRANCESA

SEÑALIZACION ENTRE	NOMBRE SECUNDARIO	NOMBRE PRIMARIO		OBSERVACIONES
SABIÑANIGO - BIESCAS	- - - - - - - - -	N-260	BIESCAS	
BIESCAS - TORLA	TORLA	N-260	BOLTAÑA	
TORLA - BROTO	BROTO	N-260	BOLTAÑA	
BROTO - BOLTAÑA	- - - - - - - - -	N-260	BOLTAÑA	
BOLTAÑA - AINSA	AINSA	N-260	CAMPO	
AINSA - CAMPO	- - - - - - - - -	N-260	CAMPO	
CAMPO - CASTEJON DE SOS	- - - - - - - - -	N-260	CASTEJON DE SOS BENASQUE	
CASTEJON - Int. con DE SOS N-230	- - - - - - - - -	N-260	PONT DE SUERT VIELLA	
TRAMO COMUN CON N-230	.....			
PONT DE - LA POBLA DE SUERT SEGUR	LA POBLA DE SEGUR	N-260	SORT SEU D'URGEL, LA	
LA POBLA DE SEGUR - SORT	- - - - - - - - -	N-260	SORT SEU D'URGEL, LA	
SORT - ADRALL	ADRALL	N-260	SEU D'URGEL, LA	
ADRALL - SEU D'URGEL, LA	- - - - - - - - -	N-260	SEU D'URGEL, LA	
SEU D'URGEL, LA - BELVER DE CERDANYA	BELVER DE CERDANYA	N-260	PUIGCERDA	
BELVER DE - PUIGCERDA CERDANYA	- - - - - - - - -	N-260	PUIGCERDA	
PUIGCERDA-RIBES DE FRESER	RIBES DE FRESER	N-260	RIPOLL	
RIBES DE FRESER - RIPOLL	- - - - - - - - -	N-260	RIPOLL BARCELONA	
RIPOLL - OLOT	- - - - - - - - -	N-260	OLOT	
OLOT - BESALU	BESALU	N-260	FIGUERES	
BESALU - FIGUERES	- - - - - - - - -	N-260	FIGUERES	
FIGUERES - PORTBOU	- - - - - - - - -	N-260	PORTBOU FRANCIA-FRANÇA	
PORTBOU - FRONTERA	- - - - - - - - -	N-260	FRANCIA-FRANÇA	

SEÑALIZACION DE DIRECCION PROPIA

RELACION DE NOMBRES PRIMARIOS Y SECUNDARIOS

CARRETERA: N-260 EJE PIRENAICO

TRAMO: FRONTERA FRANCESA-SABIÑANIGO

SENTIDO: FRONTERA FRANCESA-SABIÑANIGO

SEÑALIZACION ENTRE	NOMBRE SECUNDARIO	NOMBRE PRIMARIO		OBSERVACIONES
FRONTERA - FIGUERES	- - - - - - - - -	N-260	FIGUERES	
FIGUERES - BESALU	BESALU	N-260	OLOT	
BESALU - OLOT	- - - - - - - - -	N-260	OLOT	
OLOT - RIPOLL	- - - - - - - - -	N-260	RIPOLL	
RIPOLL - RIBES DE FRESER	RIBES DE FRESER	N-260	PUIGCERDA	
RIBES DE FRESER - PUIGCERDA	- - - - - - - - -	N-260	PUIGCERDA	
PUIGCERDA - BELVER DE CERDANYA	BELVER DE CERDANYA	N-260	SEU D'URGEL, LA	
BELVER DE CERDANYA - SEU D'URGEL, LA	- - - - - - - - -	N-260	SEU D'URGEL, LA	
SEU D'URGEL, LA - ADRALL	ADRALL	N-260	SORT	
ADRALL - SORT	- - - - - - - - -	N-260	SORT	
SORT - LA POBLA DE SEGUR	LA POBLA DE SEGUR	N-260	TREMP PONT DE SUERT	
LA POBLA DE SEGUR - PONT DE SUERT	- - - - - - - - -	N-260	PONT DE SUERT	
TRAMO COMUN CON N-230	.....	.....		Incluído en N-230
Int. con N-230 - CASTEJON DE SOS	- - - - - - - - -	N-260	CASTEJON DE SOS	
CASTEJON DE SOS - CAMPO	CAMPO	N-260	BOLTAÑA GRAUS	
CAMPO - AINSA	AINSA	N-260	BOLTAÑA	
AINSA - BOLTAÑA	- - - - - - - - -	N-260	BOLTAÑA	
BOLTAÑA - BROTO	BROTO	N-260	BIESCAS JACA	
BROTO - TORLA	TORLA	N-260	BIESCAS JACA	
TORLA - BIESCAS	- - - - - - - - -	N-260	BIESCAS JACA	
BIESCAS - SABIÑANIGO	- - - - - - - - -	N-260	SABIÑANIGO JACA	

SEÑALIZACION DE DIRECCION PROPIA

RELACION DE NOMBRES PRIMARIOS Y SECUNDARIOS

TRAMO : OCAÑA - PUERTO DE CARTAGENA

CARRETERA: N-301 MADRID A CARTAGENA

SENTIDO : OCAÑA - PUERTO DE CARTAGENA

SEÑALIZACION ENTRE	NOMBRE SECUNDARIO	NOMBRE PRIMARIO		OBSERVACIONES
OCAÑA-CORRAL DE ALMAGUER	CORRAL DE ALMAGUER	N-301	ALBACETE	
CORRAL DE ALMAGUER - QUINTANAR DE LA ORDEN	QUINTANAR DE LA ORDEN	N-301	ALBACETE	
QUINTANAR DE LA ORDEN - MOTA DEL CUERVO	MOTA DEL CUERVO	N-301	ALBACETE	
MOTA DEL CUERVO - LA RODA	LA RODA	N-301	ALBACETE	
LA RODA - LA GINETA	LA GINETA	N-301	ALBACETE	
LA GINETA - ALBACETE	- - - - - - - - - - -	N-301	ALBACETE	
ALBACETE - HELLIN	HELLIN	N-301	MURCIA	
HELLIN - VENTA DEL OLIVO	VENTA DEL OLIVO	N-301	MURCIA	
VENTA DEL OLIVO - CIEZA	CIEZA	N-301	MURCIA	
CIEZA - MOLINA DE SEGURA	MOLINA DE SEGURA	N-301	MURCIA	
MOLINA DE SEGURA - MURCIA	- - - - - - - - - - -	N-301	MURCIA	
MURCIA - CARTAGENA	- - - - - - - - - - -	N-301	CARTAGENA	

SEÑALIZACION DE DIRECCION PROPIA

RELACION DE NOMBRES PRIMARIOS Y SECUNDARIOS

TRAMO : OCAÑA - PUERTO DE CARTAGENA

CARRETERA: N-301 MADRID A CARTAGENA

SENTIDO : PUERTO DE CARTAGENA - OCAÑA

SEÑALIZACION ENTRE	NOMBRE SECUNDARIO	NOMBRE PRIMARIO		OBSERVACIONES
CARTAGENA - MURCIA	- - - - - - - - - - -	N-301	MURCIA	
MURCIA - MOLINA DE SEGURA	MOLINA DE SEGURA	N-301	ALBACETE	
MOLINA DE SEGURA - Int. con N-344	CIEZA	N-301	ALBACETE YECLA	
Int. N-344 - CIEZA	CIEZA	N-301	ALBACETE	
CIEZA - VENTA DEL OLIVO	VENTA DEL OLIVO	N-301	ALBACETE	
VENTA DEL OLIVO - HELLIN	HELLIN	N-301	ALBACETE	
HELLIN - ALBACETE	- - - - - - - - - - -	N-301	ALBACETE	
ALBACETE - LA GINETA	LA GINETA	N-301	MADRID CUENCA	
LA GINETA - LA RODA	LA RODA	N-301	MADRID	
LA RODA - MOTA DEL CUERVO	MOTA DEL CUERVO	N-301	MADRID	
MOTA DEL CUERVO - QUINTANA DE LA ORDEN	QUINTANAR DE LA ORDEN	N-301	MADRID	
QUINTANAR DE LA ORDEN - CORRAL DE ALMAGUER	CORRAL DE ALMAGUER	N-301	OCAÑA MADRID	
CORRAL DE ALMAGUER-OCAÑA	- - - - - - - - - - -	N-301	OCAÑA MADRID	

SEÑALIZACION DE DIRECCION PROPIA

RELACION DE NOMBRES PRIMARIOS Y SECUNDARIOS

TRAMO: MANZANARES-VILLANUEVA DE LA JARA

CARRETERA: N-310 CIUDAD REAL A VALENCIA

SENTIDO: MANZANARES-VILLANUEVA DE LA JARA

SEÑALIZACION ENTRE	NOMBRE SECUNDARIO	NOMBRE PRIMARIO		OBSERVACIONES
MANZANARES - ARGAMASILLA DE ALBA	ARGAMASILLA DE ALBA	N-310	MOTILLA DEL PALANCAR	
ARGAMASILLA - TOMELLOSO DE ALBA	TOMELLOSO	N-310	MOTILLA DEL PALANCAR	
TOMELLOSO-VILLARROBLEDO	VILLARROBLEDO	N-310	MOTILLA DEL PALANCAR	
VILLARROBLEDO-SAN CLEMENTE	SAN CLEMENTE	N-310	MOTILLA DEL PALANCAR	
SAN CLEMENTE - SISANTE	SISANTE	N-310	MOTILLA DEL PALANCAR	
SISANTE - VILLANUEVA DE LA JARA	VILLANUEVA DE LA JARA	N-310	MOTILLA DEL PALANCAR	
				TRAMO: MANZANARES-VILLANUEVA DE LA JARA **SENTIDO:** VILLANUEVA DE LA-MANZANARES JARA
VILLANUEVA DE - SISANTE LA JARA	SISANTE	N-310	MANZANARES	
SISANTE - SAN CLEMENTE	SAN CLEMENTE	N-310	MANZANARES	
SAN CLEMENTE-VILLARROBLEDO	VILLARROBLEDO	N-310	MANZANARES	
VILLARROBLEDO-TOMELLOSO	TOMELLOSO	N-310	MANZANARES	
TOMELLOSO - ARGAMASILLA DE ALBA	ARGAMASILLA DE ALBA	N-310	MANZANARES	
ARGAMASILLA - MANZANARES	- - - - - - - - - - -	N-310	MANZANARES	

SEÑALIZACION DE DIRECCION PROPIA

RELACION DE NOMBRES PRIMARIOS Y SECUNDARIOS

TRAMO : LA GINETA - VENTURADA

CARRETERA : N-320 ALBACETE A GUADALAJARA Y BURGOS

SENTIDO : LA GINETA - VENTURADA

SEÑALIZACION ENTRE	NOMBRE SECUNDARIO	NOMBRE PRIMARIO		OBSERVACIONES
LA GINETA - TARAZONA DE LA MANCHA	TARAZONA DE LA MANCHA	N-320	MOTILLA DEL PALANCAR	
TARAZONA DE LA MANCHA - VILLANUEVA DE LA JARA	VILLANUEVA DE LA JARA	N-320	MOTILLA DEL PALANCAR	
VILLANUEVA DE LA JARA - MOTILLA DEL PALANCAR	- - - - - - - - - - -	N-320	MOTILLA DEL PALANCAR	
MOTILLA DEL PALANCAR - CUENCA	- - - - - - - - - - -	N-320	CUENCA	
TRAMO COMUN CON N-400	.....	.....		Incluído en N-400
Int. con N-400-CAÑAVERAS	CAÑAVERAS	N-320	GUADALAJARA	
CAÑAVERAS - SACEDON	SACEDON	N-320	GUADALAJARA	
SACEDON - GUADALAJARA	- - - - - - - - - - -	N-320	GUADALAJARA	
AZUQUECA DE HENARES - TORRELAGUNA	- - - - - - - - - - -	N-320	TORRELAGUNA	
TORRELAGUNA - VENTURADA	- - - - - - - - - - -	N-320	VENTURADA	

SEÑALIZACION DE DIRECCION PROPIA

RELACION DE NOMBRES PRIMARIOS Y SECUNDARIOS

TRAMO : LA GINETA - VENTURADA

CARRETERA : N-320 ALBACETE A GUADALAJARA Y BURGOS

SENTIDO : VENTURADA - LA GINETA

SEÑALIZACION ENTRE	NOMBRE SECUNDARIO	NOMBRE PRIMARIO		OBSERVACIONES
VENTURADA - TORRELAGUNA	- - - - - - - - - - -	N-320	TORRELAGUNA	
TORRELAGUNA-VALDEAVERUELO	VALDEAVERUELO	N-320	GUADALAJARA	
VALDEAVERUELO-AZUQUECA DE HENARES	- - - - - - - - - - -	N-320	AZUQUECA DE HENARES	
VALDEAVERUELO-GUADALAJARA	- - - - - - - - - - -	N-320	GUADALAJARA	
GUADALAJARA - SACEDON	- - - - - - - - - - -	N-320	SACEDON CUENCA	
SACEDON - CAÑAVERAS	CAÑAVERAS	N-320	CUENCA	
CUENCA - MOTILLA DEL PALANCAR	MOTILLA DEL PALANCAR	N-320	MOTILLA DEL PALANCAR	
MOTILLA DEL PALANCAR - VILLANUEVA DE LA JARA	VILLANUEVA DE LA JARA	N-320	ALBACETE MANZANARES	
VILLANUEVA DE LA JARA - TARAZONA DE LA MANCHA	TARAZONA DE LA MANCHA	N-320	ALBACETE	
TARAZONA DE LA MANCHA - LA GINETA	LA GINETA	N-320	ALBACETE	
LA GINETA - ALBACETE	- - - - - - - - - - -	N-320	ALBACETE	

SEÑALIZACION DE DIRECCION PROPIA

RELACION DE NOMBRES PRIMARIOS Y SECUNDARIOS

CARRETERA: N-322 CORDOBA A VALENCIA

TRAMO: BAILEN - REQUENA

SENTIDO: BAILEN - REQUENA

SEÑALIZACION ENTRE	NOMBRE SECUNDARIO	NOMBRE PRIMARIO		OBSERVACIONES
Int. N-IV - LINARES	LINARES	N-322	UBEDA ALBACETE	
LINARES - UBEDA	- - - - - - - - - -	N-322	UBEDA ALBACETE	
UBEDA - VILLACARRILLO	VILLACARRILLO	N-322	ALBACETE	
VILLACARRILLO-VILLANUEVA DEL ARZOBISPO	VILLANUEVA DEL ARZOBISPO	N-322	ALBACETE	
VILLANUEVA DEL - ALCARAZ ARZOBISPO	ALCARAZ	N-322	ALBACETE	
ALCARAZ - ALBACETE	- - - - - - - - - -	N-322	ALBACETE	
ALBACETE - CASAS IBAÑEZ	CASAS IBAÑEZ	N-322	REQUENA	
CASAS IBAÑEZ - REQUENA	- - - - - - - - - -	N-322	REQUENA	
				SENTIDO: REQUENA - BAILEN
REQUENA - CASAS IBAÑEZ	CASAS IBAÑEZ	N-322	ALBACETE	
CASAS IBAÑEZ - ALBACETE	- - - - - - - - - -	N-322	ALBACETE	
ALBACETE - ALCARAZ	ALCARAZ	N-322	UBEDA	
ALCARAZ - VILLANUEVA DEL ARZOBISPO	VILLANUEVA DEL ARZOBISPO	N-322	UBEDA BAILEN	
VILLANUEVA - VILLACARRILLO DEL ARZOBISPO	VILLACARRILLO	N-322	UBEDA BAILEN	
VILLACARRILLO - UBEDA	- - - - - - - - - -	N-322	UBEDA BAILEN	
UBEDA - LINARES	LINARES	N-322	BAILEN	
LINARES - Int. N-IV	- - - - - - - - - -	N-322	BAILEN	

SEÑALIZACION DE DIRECCION PROPIA

RELACION DE NOMBRES PRIMARIOS Y SECUNDARIOS

TRAMO : BAILEN - PUERTO DE MOTRIL

CARRETERA: N-323 BAILEN A PUERTO DE MOTRIL

SENTIDO : BAILEN - PUERTO DE MOTRIL

SEÑALIZACION ENTRE	NOMBRE SECUNDARIO	NOMBRE PRIMARIO		OBSERVACIONES
Int. N-IV - MENGIBAR	MENGIBAR	E-902 N-323	JAEN GRANADA	
MENGIBAR - JAEN	- - - - - - - - - -	E-902 N-323	JAEN GRANADA	
JAEN - GRANADA	- - - - - - - - - -	E-902 N-323	GRANADA	
GRANADA - ARMILLA	ARMILLA	E-902 N-323	MOTRIL	
ARMILLA - VELEZ DE BENAUDALLA	VELEZ DE BENAUDALLA	E-902 N-323	MOTRIL	
VELEZ DE BENAUDALLA - MOTRIL	- - - - - - - - - -	E-902 N-323	MOTRIL	
				SENTIDO: PUERTO DE MOTRIL - BAILEN
MOTRIL - VELEZ DE BENAUDALLA	VELEZ DE BENAUDALLA	E-902 N-323	GRANADA	
VELEZ DE BENAUDALLA - GRANADA	- - - - - - - - - -	E-902 N-323	GRANADA	
GRANADA - JAEN	- - - - - - - - - -	E-902 N-323	JAEN	
JAEN - MENGIBAR	MENGIBAR	E-902 N-323	BAILEN MADRID	
MENGIBAR - Int. N-IV	- - - - - - - - - -	E-902 N-323	BAILEN MADRID	

SEÑALIZACION DE DIRECCION PROPIA

RELACION DE NOMBRES PRIMARIOS Y SECUNDARIOS

TRAMO: NOVELDA - CREVILLENTE

CARRETERA: N-325 TERUEL A MURCIA

SENTIDO: NOVELDA - CREVILLENTE

SEÑALIZACION ENTRE	NOMBRE SECUNDARIO	NOMBRE PRIMARIO	OBSERVACIONES
NOVELDA - ASPE	ASPE	N-325 MURCIA	
ASPE - CREVILLENTE	CREVILLENTE	N-325 MURCIA	
			SENTIDO: CREVILLENTE - NOVELDA
CREVILLENTE - NOVELDA	NOVELDA	N-325 ALMANSA ALBACETE	

SEÑALIZACION DE DIRECCION PROPIA

RELACION DE NOMBRES PRIMARIOS Y SECUNDARIOS

TRAMO : ALICANTE - FRONTERA FRANCESA

CARRETERA: N-330 ALICANTE A FRANCIA POR ZARAGOZA

SENTIDO : ALICANTE - FRONTERA FRANCESA

SEÑALIZACION ENTRE	NOMBRE SECUNDARIO	NOMBRE PRIMARIO		OBSERVACIONES
ALICANTE - NOVELDA	NOVELDA	N-330	ALMANSA ALBACETE	
NOVELDA - PETREL	PETREL	N-330	ALMANSA ALBACETE	
PETREL - SAX	SAX	N-330	ALMANSA ALBACETE	
SAX - VILLENA	VILLENA	N-330	ALMANSA ALBACETE	
VILLENA-Int. con N-430	- - - - - - - - - - -	N-330	ALMANSA ALBACETE	
TRAMO COMUN CON N-430	.....	.....		Incluído en N-430
ALMANSA - AYORA	AYORA	N-330	REQUENA	
AYORA - REQUENA	- - - - - - - - - - -	N-330	REQUENA	
TRAMO COMUN CON N-III	.....	.....		Incluído en N-III
UTIEL-SANTA CRUZ DE MOYA	SANTA CRUZ DE MOYA	N-330	TERUEL	
SANTA CRUZ DE - TORRE BAJA MOYA	TORRE BAJA	N-330	TERUEL	
TORRE BAJA - TERUEL	- - - - - - - - - - -	N-330	TERUEL	
TERUEL - MONREAL DEL CAMPO	MONREAL DEL CAMPO	N-330	DAROCA ZARAGOZA	
MONREAL DEL CAMPO-CAMINREAL	CAMINREAL	N-330 N-211	DAROCA ZARAGOZA ALCAÑIZ	
CAMINREAL - CALAMOCHA	CALAMOCHA	N-330	DAROCA ZARAGOZA	
CALAMOCHA - DAROCA	- - - - - - - - - - -	N-330	DAROCA ZARAGOZA	
DAROCA - Int. con N-234	- - - - - - - - - - -	N-330	CALATAYUD ZARAGOZA	
Int. con N-234 - CARIÑENA	CARIÑENA	N-330	ZARAGOZA	
CARIÑENA - ZARAGOZA	- - - - - - - - - - -	N-330	ZARAGOZA	
ZARAGOZA - ZUERA	ZUERA	N-330	HUESCA	
ZUERA - HUESCA	- - - - - - - - - - -	N-330	HUESCA	

SEÑALIZACION DE DIRECCION PROPIA

RELACION DE NOMBRES PRIMARIOS Y SECUNDARIOS

TRAMO : ALICANTE - FRONTERA FRANCESA

CARRETERA : N-330 ALICANTE A FRANCIA POR ZARAGOZA

SENTIDO : ALICANTE - FRONTERA FRANCESA

SEÑALIZACION ENTRE	NOMBRE SECUNDARIO	NOMBRE PRIMARIO		OBSERVACIONES
HUESCA - SABIÑANIGO	- - - - - - - - - - -	N-330	SABIÑANIGO JACA	
SABIÑANIGO - JACA	- - - - - - - - - - -	N-330	JACA	
JACA - CANFRANC	- - - - - - - - - - -	N-330	CANFRANC FRANCIA	
CANFRANC - FRONTERA	- - - - - - - - - - -	N-330	FRANCIA	

SEÑALIZACION DE DIRECCION PROPIA

RELACION DE NOMBRES PRIMARIOS Y SECUNDARIOS

TRAMO : ALICANTE - FRONTERA FRANCESA

CARRETERA: N-330 ALICANTE A FRANCIA POR ZARAGOZA

SENTIDO : FRONTERA FRANCESA - ALICANTE

SEÑALIZACION ENTRE	NOMBRE SECUNDARIO	NOMBRE PRIMARIO		OBSERVACIONES
FRONTERA FRANCESA-CANFRANC	- - - - - - - - - - -	N-330	CANFRANC JACA	
CANFRANC - JACA	- - - - - - - - - - -	N-330	JACA	
JACA - SABIÑANIGO	- - - - - - - - - - -	N-330	SABIÑANIGO HUESCA	
SABIÑANIGO - HUESCA	- - - - - - - - - - -	N-330	HUESCA	
HUESCA - ZUERA	ZUERA	N-330	ZARAGOZA	
ZUERA - ZARAGOZA	- - - - - - - - - - -	N-330	ZARAGOZA	
ZARAGOZA - CARIÑENA	CARIÑENA	N-330	DAROCA TERUEL	
CARIÑENA - DAROCA	- - - - - - - - - - -	N-330	DAROCA TERUEL	
DAROCA - CALAMOCHA	CALAMOCHA	N-330	TERUEL	
CALAMOCHA - CAMINREAL	CAMINREAL	N-330	TERUEL	
CAMINREAL-MONREAL DEL CAMPO	MONREAL DEL CAMPO	N-330 N-211	TERUEL MOLINA DE ARAGON	
MONREAL DEL CAMPO - TERUEL	- - - - - - - - - - -	N-330	TERUEL	
TERUEL - TORRE BAJA	TORRE BAJA	N-330	REQUENA	
TORRE BAJA - SANTA CRUZ DE MOYA	SANTA CRUZ DE MOYA	N-330	REQUENA	
SANTA CRUZ DE MOYA - UTIEL	UTIEL	N-330	REQUENA	
TRAMO COMUN CON N-III	.....	.....		Incluído en N-III
REQUENA - AYORA	AYORA	N-330	ALMANSA	
AYORA - ALMANSA	- - - - - - - - - - -	N-330	ALMANSA	
TRAMO COMUN CON N-430	.....	.....		Incluído en N-430
Int. con N-430 - VILLENA	VILLENA	N-330	ALICANTE MURCIA	
VILLENA - PETREL	PETREL	N-330	ALICANTE MURCIA	
PETREL - NOVELDA	NOVELDA	N-330	ALICANTE MURCIA	
NOVELDA - ALICANTE	- - - - - - - - - - -	N-330	ALICANTE	

SEÑALIZACION DE DIRECCION PROPIA

RELACION DE NOMBRES PRIMARIOS Y SECUNDARIOS

TRAMO : CUESTA DEL ESPINO - MALAGA

CARRETERA : N-331 CORDOBA A MALAGA

SENTIDO : CUESTA DEL ESPINO - MALAGA

SEÑALIZACION ENTRE	NOMBRE SECUNDARIO	NOMBRE PRIMARIO		OBSERVACIONES
Int. con N-IV - MONTEMAYOR	MONTEMAYOR	N-331	ANTEQUERA MALAGA	
MONTEMAYOR - AGUILAR DE LA FRONTERA	AGUILAR DE LA FRONTERA	N-331	ANTEQUERA MALAGA	
AGUILAR DE LA - LUCENA FRONTERA	LUCENA	N-331	ANTEQUERA MALAGA	
LUCENA - ANTEQUERA	- - - - - - - - - - -	N-331	ANTEQUERA MALAGA	
ANTEQUERA - PUERTO DE LAS PEDRIZAS	PUERTO DE LAS PEDRIZAS	N-331	MALAGA	
PUERTO DE LAS - MALAGA PEDRIZAS	- - - - - - - - - - -	N-331	MALAGA	
				TRAMO: CUESTA DEL ESPINO - MALAGA **SENTIDO:** MALAGA - CUESTA DEL ESPINO
MALAGA - PUERTO DE LAS PEDRIZAS	PUERTO DE LAS PEDRIZAS	N-331	CORDOBA GRANADA	
PUERTO DE LAS - ANTEQUERA PEDRIZAS	- - - - - - - - - - -	N-331	ANTEQUERA CORDOBA	
ANTEQUERA - LUCENA	LUCENA	N-331	CORDOBA	
LUCENA - AGUILAR DE LA FRONTERA	AGUILAR DE LA FRONTERA	N-331	CORDOBA	
AGUILAR DE LA - MONTEMAYOR FRONTERA	MONTEMAYOR	N-331	CORDOBA	
MONTEMAYOR - Int. con N-IV	- - - - - - - - - - -	N-331	CORDOBA	

SEÑALIZACION DE DIRECCION PROPIA

RELACION DE NOMBRES PRIMARIOS Y SECUNDARIOS

TRAMO: CARTAGENA - VALENCIA

CARRETERA: N-332 CARTAGENA A VALENCIA

SENTIDO: CARTAGENA - VALENCIA

SEÑALIZACION ENTRE	NOMBRE SECUNDARIO	NOMBRE PRIMARIO		OBSERVACIONES
CARTAGENA - LA UNION	LA UNION	N-332	ALICANTE	
LA UNION - LOS ALCAZARES	LOS ALCAZARES	N-332	ALICANTE	
LOS ALCAZARES - SAN JAVIER	SAN JAVIER	N-332	ALICANTE	
SAN JAVIER - SAN PEDRO DEL PINATAR	SAN PEDRO DEL PINATAR	N-332	ALICANTE	
SAN PEDRO DEL PINATAR - TORREVIEJA	TORREVIEJA	N-332	ALICANTE	
TORREVIEJA - GUARDAMAR DE SEGURA	GUARDAMAR DE SEGURA	N-332	ALICANTE	
GUARDAMAR DE SEGURA - SANTA POLA	SANTA POLA	N-332	ALICANTE	
SANTA POLA - ALICANTE	- - - - - - - - - - -	N-332	ALICANTE	
ALICANTE - SAN JUAN	SAN JUAN	N-332	VALENCIA	
SAN JUAN - VILLAJOYOSA	VILLAJOYOSA	N-332	VALENCIA	
VILLAJOYOSA - BENIDORM	BENIDORM	N-332	VALENCIA	
BENIDORM - ALTEA	ALTEA	N-332	VALENCIA	
ALTEA - CALPE	CALPE	N-332	VALENCIA	
CALPE - OLIVA	OLIVA	N-332	VALENCIA	
OLIVA - GANDIA	GANDIA	N-332	VALENCIA	
GANDIA - CULLERA	CULLERA	N-332	VALENCIA	
CULLERA - SUECA	SUECA	N-332	VALENCIA	
SUECA - VALENCIA	- - - - - - - - - - -	N-332	VALENCIA	

NOTA: Dada la importancia turística de la zona, los nombres secundarios podrían pasar a ser básicos junto con N-332 VALENCIA

SEÑALIZACION DE DIRECCION PROPIA

RELACION DE NOMBRES PRIMARIOS Y SECUNDARIOS

TRAMO : CARTAGENA - VALENCIA

CARRETERA : N-332 CARTAGENA A VALENCIA

SENTIDO : VALENCIA - CARTAGENA

SEÑALIZACION ENTRE	NOMBRE SECUNDARIO	NOMBRE PRIMARIO		OBSERVACIONES
VALENCIA - SUECA	SUECA	N-332	ALICANTE	
SUECA - CULLERA	CULLERA	N-332	ALICANTE	
CULLERA - GANDIA	GANDIA	N-332	ALICANTE	
GANDIA - OLIVA	OLIVA	N-332	ALICANTE	
OLIVA - CALPE	CALPE	N-332	ALICANTE	
CALPE - ALTEA	ALTEA	N-332	ALICANTE	
ALTEA - BENIDORM	BENIDORM	N-332	ALICANTE	
BENIDORM - VILLAJOYOSA	VILLAJOYOSA	N-332	ALICANTE	
VILLAJOYOSA - SAN JUAN	SAN JUAN	N-332	ALICANTE	
SAN JUAN - ALICANTE	- - - - - - - - - - -	N-332	ALICANTE	
ALICANTE - SANTA POLA	SANTA POLA	N-332	CARTAGENA	
SANTA POLA - GUARDAMAR DE SEGURA	GUARDAMAR DE SEGURA	N-332	CARTAGENA	
GUARDAMAR DE SEGURA - TORREVIEJA	TORREVIEJA	N-332	CARTAGENA	
TORREVIEJA - SAN PEDRO DEL PINATAR	SAN PEDRO DEL PINATAR	N-332	CARTAGENA	
SAN PEDRO DEL PINATAR - SAN JAVIER	SAN JAVIER	N-332	CARTAGENA	
SAN JAVIER - LOS ALCAZARES	LOS ALCAZARES	N-332	CARTAGENA	
LOS ALCAZARES - LA UNION	LA UNION	N-332	CARTAGENA	
LA UNION - CARTAGENA	- - - - - - - - - - -	N-332	CARTAGENA	

SEÑALIZACION DE DIRECCION PROPIA

RELACION DE NOMBRES PRIMARIOS Y SECUNDARIOS

CARRETERA: N-337 ACCESO AL PUERTO DE GANDIA

TRAMO: GANDIA - GRAO

SENTIDO: GANDIA - GRAO

SEÑALIZACION ENTRE	NOMBRE SECUNDARIO	NOMBRE PRIMARIO	OBSERVACIONES
GANDIA - GRAO	- - - - - - - - - - -	N-337 GRAO	
GRAO - GANDIA	- - - - - - - - - - -	N-337 GANDIA	**TRAMO:** GANDIA - GRAO **SENTIDO:** GRAO - GANDIA

SEÑALIZACION DE DIRECCION PROPIA

RELACION DE NOMBRES PRIMARIOS Y SECUNDARIOS

CARRETERA: N-338 ACCESO AL AEROPUERTO DE ALICANTE

TRAMO: N-332 - AEROPUERTO

SENTIDO: N-332 - AEROPUERTO

SEÑALIZACION ENTRE	NOMBRE SECUNDARIO	NOMBRE PRIMARIO	OBSERVACIONES
N-332 AEROPUERTO	- - - - - - - - - - -	N-332 aeropuerto	
AEROPUERTO N-332	- - - - - - - - - - -	N-332 ALICANTE	TRAMO: N-332 - AEROPUERTO SENTIDO: AEROPUERTO - N-332

SEÑALIZACION DE DIRECCION PROPIA

RELACION DE NOMBRES PRIMARIOS Y SECUNDARIOS

TRAMO: N-IV - AEROPUERTO

CARRETERA: N-339 ACCESO AL AEROPUERTO DE SEVILLA

SENTIDO: N-IV - AEROPUERTO

SEÑALIZACION ENTRE	NOMBRE SECUNDARIO	NOMBRE PRIMARIO	OBSERVACIONES
N-IV AEROPUERTO	- - - - - - - - - - -	N-339 aeropuerto	
AEROPUERTO - N-IV	- - - - - - - - - - -	N-339 SEVILLA	TRAMO: N-IV - AEROPUERTO SENTIDO: AEROPUERTO - N-IV

SEÑALIZACION DE DIRECCION PROPIA

RELACION DE NOMBRES PRIMARIOS Y SECUNDARIOS

TRAMO : CADIZ - BARCELONA

CARRETERA: N-340 CADIZ A BARCELONA

SENTIDO: CADIZ - BARCELONA

SEÑALIZACION ENTRE	NOMBRE SECUNDARIO	NOMBRE PRIMARIO		OBSERVACIONES
Int. N-IV - CHICLANA	CHICLANA	E-15 N-340	ALGECIRAS MALAGA	
CHICLANA - VEJER	VEJER	E-15 N-340	ALGECIRAS MALAGA	
VEJER - TARIFA	TARIFA	E-15 N-340	ALGECIRAS MALAGA	
TARIFA - ALGECIRAS	- - - - - - - - - - -	E-15 N-340	ALGECIRAS MALAGA	
ALGECIRAS - SAN ROQUE	SAN ROQUE	E-15 N-340	ESTEPONA MALAGA	
SAN ROQUE - ESTEPONA	- - - - - - - - - - -	E-15 N-340	ESTEPONA MALAGA	
ESTEPONA - SAN PEDRO DE ALCANTARA	- - - - - - - - - - -	E-15 N-340	SAN PEDRO DE ALCANTARA MALAGA	
SAN PEDRO DE - MARBELLA ALCANTARA	- - - - - - - - - - -	E-15 N-340	MARBELLA MALAGA	
MARBELLA - FUENGIROLA	- - - - - - - - - - -	E-15 N-340	FUENGIROLA MALAGA	
FUENGIROLA - BENALMADENA	- - - - - - - - - - -	E-15 N-340	BENALMADENA MALAGA	
BENALMADENA - TORREMOLINOS	- - - - - - - - - - -	E-15 N-340	TORREMOLINOS MALAGA	
TORREMOLINOS - MALAGA	- - - - - - - - - - -	E-15 N-340	MALAGA	
MALAGA - NERJA	NERJA	E-15 N-340	MOTRIL ALMERIA	
NERJA - ALMUÑECAR	ALMUÑECAR	E-15 N-340	MOTRIL ALMERIA	
ALMUÑECAR - SALOBREÑA	SALOBREÑA	E-15 N-340	MOTRIL ALMERIA	
SALOBREÑA - Int. con N-323	- - - - - - - - - - -	E-15 N-340 E-902 N-323	MOTRIL ALMERIA GRANADA	
Int. con N-323 - MOTRIL	- - - - - - - - - - -	E-15 N-340	MOTRIL ALMERIA	
MOTRIL - CALAHONDA	CALAHONDA	E-15 N-340	ALMERIA	
CALAHONDA - CASTELL DE FERRO	CASTELL DE FERRO	E-15 N-340	ALMERIA	

SEÑALIZACION DE DIRECCION PROPIA

RELACION DE NOMBRES PRIMARIOS Y SECUNDARIOS

TRAMO : CADIZ - BARCELONA

CARRETERA: N-340 CADIZ A BARCELONA

SENTIDO : CADIZ - BARCELONA

SEÑALIZACION ENTRE	NOMBRE SECUNDARIO	NOMBRE PRIMARIO		OBSERVACIONES
CASTELL DE FERRO-LA RABITA	LA RABITA	E-15 N-340	ALMERIA	
LA RABITA - ADRA	ADRA	E-15 N-340	ALMERIA	
ADRA - EL EJIDO	EL EJIDO	E-15 N-340	ALMERIA	
EL EJIDO - SANTA MARIA DEL AGUILA	SANTA MARIA DEL AGUILA	E-15 N-340	ALMERIA	
SANTA MARIA - AGUADULCE DEL AGUILA	AGUADULCE	E-15 N-340	ALMERIA	
AGUADULCE - ALMERIA	- - - - - - - - - - -	E-15 N-340	ALMERIA	
ALMERIA - BENAHADUX	BENAHADUX	E-15 N-340	MURCIA	
BENAHADUX - TABERNAS	TABERNAS	E-15 N-340	MURCIA	
TABERNAS - SORBAS	SORBAS	E-15 N-340	MURCIA	
SORBAS - VERA	VERA	E-15 N-340	MURCIA	
VERA - HUERCAL OVERA	HUERCAL OVERA	E-15 N-340	MURCIA	
HUERCAL OVERA - PUERTO LUMBRERAS	PUERTO LUMBRERAS	E-15 N-340	MURCIA	
PUERTO LUMBRERAS - LORCA	LORCA	E-15 N-340	MURCIA	
LORCA - TOTANA	TOTANA	E-15 N-340	MURCIA	
TOTANA - ALHAMA DE MURCIA	ALHAMA DE MURCIA	E-15 N-340	MURCIA	
ALHAMA DE - ALCANTARILLA MURCIA	ALCANTARILLA	E-15 N-340	MURCIA	
ALCANTARILLA - MURCIA	- - - - - - - - - - -	E-15 N-340	MURCIA	
MURCIA - ORIHUELA	- - - - - - - - - - -	E-15 N-340	ORIHUELA ALICANTE	
ORIHUELA - ELCHE	- - - - - - - - - - -	E-15 N-340	ELCHE ALICANTE	

SEÑALIZACION DE DIRECCION PROPIA

RELACION DE NOMBRES PRIMARIOS Y SECUNDARIOS

CARRETERA: N-340 CADIZ A BARCELONA

TRAMO: CADIZ - BARCELONA

SENTIDO: CADIZ - BARCELONA

SEÑALIZACION ENTRE	NOMBRE SECUNDARIO	NOMBRE PRIMARIO		OBSERVACIONES
ELCHE - Int. N-332	- - - - - - - - - - -	E-15 N-340	ALICANTE	
SAN JUAN - JIJONA	JIJONA	N-340	ALCOY	
JIJONA - ALCOY	- - - - - - - - - - -	N-340	ALCOY	
ALCOY - CONCENTAINA	CONCENTAINA	N-340	XATIVA VALENCIA	
CONCENTAINA - ALBAIDA	ALBAIDA	N-340	XATIVA VALENCIA	
ALBAIDA - XATIVA	- - - - - - - - - - -	N-340	XATIVA VALENCIA	
XATIVA - ALBERIQUE	ALBERIQUE	N-340	VALENCIA	
ALBERIQUE - L'ALCUDIA	L'ALCUDIA	N-340	VALENCIA	
L'ALCUDIA - VALENCIA	- - - - - - - - - - -	N-340	VALENCIA	
VALENCIA - BURJASOT	BURJASOT	N-340	SAGUNTO CASTELLON	
BURJASOT - PUZOL	PUZOL	N-340	SAGUNTO CASTELLON	
PUZOL - SAGUNTO	- - - - - - - - - - -	N-340	SAGUNTO CASTELLON	
SAGUNTO - ALMENARA	ALMENARA	N-340	CASTELLON	
ALMENARA - NULES	NULES	N-340	CASTELLON	
NULES - VILLARREAL DE LOS INFANTES	VILLARREAL DE LOS INFANTES	N-340	CASTELLON	
VILLARREAL DE - CASTELLON LOS INFANTES	- - - - - - - - - - -	N-340	CASTELLON	
CASTELLON - BENICASIM	BENICASIM	N-340	TARRAGONA	
BENICASIM - OROPESA	OROPESA	N-340	TARRAGONA	
OROPESA - TORREBLANCA	TORREBLANCA	N-340	TARRAGONA	
TORREBLANCA - ALCALA DE CHIVERT	ALCALA DE CHIVERT	N-340	TARRAGONA	
ALCALA DE-SANTA MAGDALENA CHIVERT DE PULPIS	SANTA MAGDALENA DE PULPIS	N-340	TARRAGONA	
SANTA MAGDALENA-BENICARLO DE PULPIS	BENICARLO	N-340	TARRAGONA	

SEÑALIZACION DE DIRECCION PROPIA

280

RELACION DE NOMBRES PRIMARIOS Y SECUNDARIOS

CARRETERA: N-340 CADIZ A BARCELONA

TRAMO: CADIZ - BARCELONA

SENTIDO: CADIZ - BARCELONA

SEÑALIZACION ENTRE	NOMBRE SECUNDARIO	NOMBRE PRIMARIO		OBSERVACIONES
BENICARLO - VINAROZ	VINAROZ	N-340	TARRAGONA	
VINAROZ - SANT CARLES DE LA RAPITA	SANT CARLES DE LA RAPITA	N-340	TARRAGONA	
SANT CARLES DE - AMPOSTA LA RAPITA	AMPOSTA	N-340	TARRAGONA	
AMPOSTA - AMPOLLA	AMPOLLA	N-340	TARRAGONA	
AMPOLLA - L'HOSPITALET DEL INFANT	L'HOSPITALET DEL INFANT	N-340	TARRAGONA	
L'HOSPITALET DEL - CAMBRILS INFANT	CAMBRILS	N-340	TARRAGONA	
CAMBRILS - VILASECA	VILASECA	N-340	TARRAGONA	
VILASECA - TARRAGONA	- - - - - - - - -	N-340	TARRAGONA	
TARRAGONA - ALTAFULLA	ALTAFULLA	N-340	BARCELONA	
ALTAFULLA - TORREDEMBARRA	TORREDEMBARRA	N-340	BARCELONA	
TORREDEMBARRA-COMARRUGA	COMARRUGA	N-340	BARCELONA	
COMARRUGA - EL VENDRELL	EL VENDRELL	N-340	BARCELONA	
EL VENDRELL - L'ARBOÇ	L' ARBOÇ	N-340	BARCELONA	
L'ARBOÇ - SANTA MARGARITA I ELS MONJOS	SANTA MARGARITA I ELS MONJOS	N-340	BARCELONA	
SANTA MARGARITA-VILAFRANCA DEL I ELS MONJOS PENEDES	VILAFRANCA DEL PENEDES	N-340	BARCELONA	
VILAFRANCA DEL - L'ORDAL PENEDES	L'ORDAL	N-340	BARCELONA	
L'ORDAL - VALLIRANA	VALLIRANA	N-340	BARCELONA	
VALLIRANA - CERVELLO	CERVELLO	N-340	BARCELONA	
CERVELLO - MOLINS DE REI	MOLINS DE REI	N-340	BARCELONA	

SEÑALIZACION DE DIRECCION PROPIA

RELACION DE NOMBRES PRIMARIOS Y SECUNDARIOS

CARRETERA: N-340 CADIZ A BARCELONA

TRAMO: CADIZ - BARCELONA

SENTIDO: BARCELONA - CADIZ

SEÑALIZACION ENTRE	NOMBRE SECUNDARIO	NOMBRE PRIMARIO		OBSERVACIONES
MOLINS DE REI - CERVELLO	CERVELLO	N-340	TARRAGONA VALENCIA	
CERVELLO - VALLIRANA	VALLIRANA	N-340	TARRAGONA VALENCIA	
VALLIRANA - L'ORDAL	L'ORDAL	N-340	TARRAGONA VALENCIA	
L'ORDAL - VILAFRANCA DEL PENEDES	VILAFRANCA PENEDES	N-340	TARRAGONA VALENCIA	
VILAFRANCA-SANTA MARGARITA I DEL PENEDES I ELS MONJOS	SANTA MARGARITA I ELS MONJOS	N-340	TARRAGONA VALENCIA	
SANTA MARGARITA - L'ARBOÇ I ELS MONJOS	L'ARBOÇ	N-340	TARRAGONA VALENCIA	
L'ARBOÇ - EL VENDRELL	EL VENDRELL	N-340	TARRAGONA VALENCIA	
EL VENDRELL - COMARRUGA	COMARRUGA	N-340	TARRAGONA VALENCIA	
COMARRUGA - TORREDEMBARRA	TORREDEMBARRA	N-340	TARRAGONA VALENCIA	
TORREDEMBARRA - ALTAFULLA	ALTAFULLA	N-340	TARRAGONA VALENCIA	
ALTAFULLA - TARRAGONA (Principio Ronda).	- - - - - - - - - -	N-340	TARRAGONA VALENCIA	
TARRAGONA - TARRAGONA (Principio Ronda) (Desviación N-240)	- - - - - - - - - -	N-340	VALENCIA	
TARRAGONA - TARRAGONA (Desviación N-240) (Desviación N-420)	- - - - - - - - - -	N-340 N-420	VALENCIA REUS	
TARRAGONA - VILASECA (Desviación N-420)	VILASECA	N-340	CASTELLON VALENCIA	
VILASECA - CAMBRILS	CAMBRILS	N-340	CASTELLON VALENCIA	
CAMBRILS - L'HOSPITALET DEL INFANT	L'HOSPITALET DEL INFANT	N-340	CASTELLON VALENCIA	
L'HOSPITALET DEL - AMPOLLA INFANT	AMPOLLA	N-340	CASTELLON VALENCIA	
AMPOLLA - AMPOSTA	AMPOSTA	N-340	CASTELLON VALENCIA	
AMPOSTA - SANT CARLES DE LA RAPITA	SANT CARLES DE LA RAPITA	N-340	CASTELLON VALENCIA	

SEÑALIZACION DE DIRECCION PROPIA

RELACION DE NOMBRES PRIMARIOS Y SECUNDARIOS

CARRETERA: N-340 CADIZ A BARCELONA

TRAMO: CADIZ - BARCELONA

SENTIDO: BARCELONA - CADIZ

SEÑALIZACION ENTRE	NOMBRE SECUNDARIO	NOMBRE PRIMARIO	OBSERVACIONES
SANT CARLES DE LA RAPITA - VINAROZ	VINAROZ	N-340 CASTELLON VALENCIA	
VINAROZ - BENICARLO	BENICARLO	N-340 CASTELLON VALENCIA	
BENICARLO-SANTA MAGDALENA DE PULPIS	SANTA MAGDALENA DE PULPIS	N-340 CASTELLON VALENCIA	
SANTA MAGDALENA-ALCALA DE DE PULPIS CHIVERT	ALCALA DE CHIVERT	N-340 CASTELLON VALENCIA	
ALCALA DE CHIVERT - TORREBLANCA	TORREBLANCA	N-340 CASTELLON VALENCIA	
TORREBLANCA - OROPESA	OROPESA	N-340 CASTELLON VALENCIA	
OROPESA - BENICASIM	BENICASIM	N-340 CASTELLON VALENCIA	
BENICASIM - CASTELLON (señal - situación)	- - - - - - - - - -	N-340 CASTELLON VALENCIA	
CASTELLON (señal - situación) - VILLARREAL DE LOS INFANTES	VILLARREAL DE LOS INFANTES	N-340 VALENCIA	
VILLARREAL DE LOS INFANTES - NULES	NULES	N-340 VALENCIA	
NULES - ALMENARA	ALMENARA	N-340 VALENCIA	
ALMENARA - SAGUNTO	SAGUNTO	N-340 VALENCIA	
SAGUNTO - Int. N-234	PUZOL	N-340 VALENCIA N-234 TERUEL	
Int. N-234 - VALENCIA (Final - autopista)	- - - - - - - - - -	E-15 VALENCIA A-7	
VALENCIA (Final - Autopista) - VALENCIA (Desviación N-III)	- - - - - - - - - -	E-15 A-7 N-332 ALICANTE N-III MADRID	
VALENCIA (Desviación N-III) - Desviación N-332	- - - - - - - - - -	E-15 A-7 N-332 ALICANTE N-340 ALBACETE	

SEÑALIZACION DE DIRECCION PROPIA

RELACION DE NOMBRES PRIMARIOS Y SECUNDARIOS

TRAMO : CADIZ - BARCELONA

CARRETERA : N-340 CADIZ A BARCELONA

SENTIDO : BARCELONA - CADIZ

SEÑALIZACION ENTRE	NOMBRE SECUNDARIO	NOMBRE PRIMARIO		OBSERVACIONES
DESVIACION N-332-L'ALCUDIA	L'ALCUDIA	E-15 N-340	XATIVA ALBACETE	
L'ALCUDIA - ALBERIQUE	ALBERIQUE	E-15 N-340	XATIVA ALBACETE	
ALBERIQUE - XATIVA	- - - - - - - - - - -	E-15 N-340	XATIVA ALBACETE	
XATIVA - ALBAIDA	ALBAIDA	E-15 N-340	ALCOY ALICANTE	
ALBAIDA - CONCENTAINA	CONCENTAINA	E-15 N-340	ALCOY ALICANTE	
CONCENTAINA - ALCOY	- - - - - - - - - - -	E-15 N-340	ALCOY ALICANTE	
ALCOY - JIJONA	JIJONA	E-15 N-340	ALICANTE	
JIJONA - SAN JUAN	SAN JUAN	E-15 N-340	ALICANTE	
Int. con N-332 - ELCHE	- - - - - - - - - - -	E-15 N-340	ELCHE MURCIA	
ELCHE - CREVILLENTE	CREVILLENTE	E-15 N-340	ORIHUELA MURCIA	
CREVILLENTE - ORIHUELA	- - - - - - - - - - -	E-15 N-340	ORIHUELA MURCIA	
ORIHUELA - MURCIA	- - - - - - - - - - -	E-15 N-340	MURCIA	
MURCIA - ALCANTARILLA	ALCANTARILLA	E-15 N-340	ALMERIA	
ALCANTARILLA - ALHAMA DE MURCIA	ALHAMA DE MURCIA	E-15 N-340	ALMERIA	
ALHAMA DE MURCIA - TOTANA	TOTANA	E-15 N-340	ALMERIA	
TOTANA - LORCA	LORCA	E-15 N-340	ALMERIA	
LORCA - PUERTO LUMBRERAS	PUERTO LUMBRERAS	E-15 N-340	ALMERIA	
PUERTO LUMBRERAS - HUERCAL OVERA	HUERCAL OVERA	E-15 N-340	ALMERIA	
HUERCAL OVERA - VERA	VERA	E-15 N-340	ALMERIA	

SEÑALIZACION DE DIRECCION PROPIA

RELACION DE NOMBRES PRIMARIOS Y SECUNDARIOS

TRAMO : CADIZ - BARCELONA

CARRETERA : N-340 CADIZ A BARCELONA

SENTIDO : BARCELONA - CADIZ

SEÑALIZACION ENTRE	NOMBRE SECUNDARIO	NOMBRE PRIMARIO	OBSERVACIONES
VERA - SORBAS	SORBAS	E-15 N-340 ALMERIA	
SORBAS - TABERNAS	TABERNAS	E-15 N-340 ALMERIA	
TABERNAS - ALMERIA	- - - - - - - - - -	E-15 N-340 ALMERIA	
ALMERIA (señal situación) - Desviación N-344)	- - - - - - - - - -	E-15 N-340 MALAGA N-344 NIJAR aeropueto	
Desviación - AGUADULCE N-344	AGUADULCE	E-15 N-340 MOTRIL MALAGA	
AGUADULCE - SANTA MARIA DEL AGUILA	SANTA MARIA DEL AGUILA	E-15 N-340 MOTRIL MALAGA	
SANTA MARIA - EL EGIDO DEL AGUILA	EL EGIDO	E-15 N-340 MOTRIL MALAGA	
EL EGIDO - ADRA	ADRA	E-15 N-340 MOTRIL MALAGA	
ADRA - LA RABITA	LA RABITA	E-15 N-340 MOTRIL MALAGA	
LA RABITA-CASTELL DE FERRO	CASTELL DE FERRO	E-15 N-340 MOTRIL MALAGA	
CASTELL DE FERRO - MOTRIL (entrada)	MOTRIL	E-15 N-340 MOTRIL MALAGA	
MOTRIL (entrada) - MOTRIL (desviación N-323)	SALOBREÑA	E-15 N-340 MALAGA E-902 N-323 GRANADA	
MOTRIL (desviación N-323) - SALOBREÑA	SALOBREÑA	E-15 N-340 MALAGA	
SALOBREÑA - ALMUÑECAR	- - - - - - - - - -	E-15 N-340 ALMUÑECAR MALAGA	
ALMUÑECAR - NERJA	- - - - - - - - - -	E-15 N-340 NERJA MALAGA	
NERJA - TORRE DEL MAR	- - - - - - - - - -	E-15 N-340 TORRE DEL MAR MALAGA	
TORRE DEL MAR-RINCON DE LA VICTORIA	- - - - - - - - - -	E-15 N-340 RINCON DE LA VICTORIA MALAGA	

SEÑALIZACION DE DIRECCION PROPIA

RELACION DE NOMBRES PRIMARIOS Y SECUNDARIOS

TRAMO : CADIZ - BARCELONA

CARRETERA: N-340 CADIZ A BARCELONA

SENTIDO: BARCELONA - CADIZ

SEÑALIZACION ENTRE	NOMBRE SECUNDARIO	NOMBRE PRIMARIO		OBSERVACIONES
RINCON DE LA VICTORIA - CALA DEL MORAL	CALA DEL MORAL	E-15*	MALAGA	
		N-340		
CALA DEL MORAL - MALAGA (Señal situación)	- - - - - - - - - -	E-15	MALAGA	
		N-340		
MALAGA (señal situación) - RONDA OESTE (desviación N-334)	- - - - - - - - - -	E-15	ALGECIRAS	
		N-340		
		N-334	CORDOBA SEVILLA GRANADA	
RONDA OESTE (desviación N-334) - AEROPUERTO	- - - - - - - - - -	E-15	TORREMOLINOS	
		N-340	ALGECIRAS	
		✈	AEROPUERTO	
AEROPUERTO - TORREMOLINOS	- - - - - - - - - -	E-15	TORREMOLINOS	
		N-340	ALGECIRAS	
TORREMOLINOS - BENALMADENA	- - - - - - - - - -	E-15	BENALMADENA	
		N-340	ALGECIRAS	
BENALMADENA - FUENGIROLA	- - - - - - - - - -	E-15	FUENGIROLA	
		N-340	ALGECIRAS	
FUENGIROLA - MARBELLA	- - - - - - - - - -	E-15	MARBELLA	
		N-340	ALGECIRAS	
MARBELLA - SAN PEDRO DE ALCANTARA	- - - - - - - - - -	E-15	SAN PEDRO DE ALCANTARA	
		N-340	ALGECIRAS	
SAN PEDRO DE ALCANTARA - ESTEPONA	- - - - - - - - - -	E-15	ESTEPONA	
		N-340	ALGECIRAS	
ESTEPONA - GUADIARO	GUADIARO	E-15	ALGECIRAS	
		N-340	CADIZ	
GUADIARO - SAN ROQUE	SAN ROQUE	E-15	ALGECIRAS	
		N-340	CADIZ	
SAN ROQUE - ALGECIRAS		E-15	ALGECIRAS	
		N-340	CADIZ	
ALGECIRAS - TARIFA	TARIFA	E-15	CADIZ	
		N-340	SEVILLA	
TARIFA - VEJER	VEJAR	E-15	CADIZ	
		N-340	SEVILLA	
VEJER - CHICLANA	CHICLANA	E-15	CADIZ	
		N-340	SEVILLA	
CHICLANA - Int. N-IV	SAN FERNANDO	E-15	CADIZ	
		N-340	SEVILLA	

SEÑALIZACION DE DIRECCION PROPIA

RELACION DE NOMBRES PRIMARIOS Y SECUNDARIOS

TRAMO : VENTA DEL POBRE-PUERTO CARBONER

CARRETERA : N-341 ACCESO AL PUERTO DE CARBONERAS

SENTIDO : VENTA DEL POBRE-PUERTO CARBONER

SEÑALIZACION ENTRE	NOMBRE SECUNDARIO	NOMBRE PRIMARIO	OBSERVACIONES
VENTA DEL POBRE-PUERTO CARBONERAS	- - - - - - - - - - -	N-344 PUERTO CARBONERAS	
PUERTO CARBONERAS -VENTA DEL POBRE	- - - - - - - - - - -	N-344 VENTA DEL POBRE	TRAMO: VENTA DEL POBRE-PUERTO CARBONERAS SENTIDO: PUERTO CARBONERA-VENTA DEL POBRE

SEÑALIZACION DE DIRECCION PROPIA

RELACION DE NOMBRES PRIMARIOS Y SECUNDARIOS

TRAMO : ALUMBRES - ESCOMBRERAS

CARRETERA: N-343 ACCESO A LA DARSENA DE ESCOMBRERAS DEL PUERTO DE CARTAGENA

SENTIDO : ALUMBRES - ESCOMBRERAS

SEÑALIZACION ENTRE	NOMBRE SECUNDARIO	NOMBRE PRIMARIO	OBSERVACIONES
Int. con N-332-ESCOMBRERAS	- - - - - - - - - - -	N-343 ESCOMBRERAS	
ESCOMBRERAS-Int. con N-332	ALUMBRES	N-343 CARTAGENA	TRAMO: ALUMBRES - ESCOMBRERAS SENTIDO: ESCOMBRERAS - ALUMBRES

SEÑALIZACION DE DIRECCION PROPIA

RELACION DE NOMBRES PRIMARIOS Y SECUNDARIOS

CARRETERA: N-344 ALMERIA A VALENCIA POR YECLA

TRAMO: ALMERIA - FUENTE LA HIGUERA

SENTIDO: VALENCIA - ALMERIA

SEÑALIZACION ENTRE	NOMBRE SECUNDARIO	NOMBRE PRIMARIO		OBSERVACIONES
Int. con N-430-FUENTE LA HIGUERA	FUENTE LA HIGUERA	N-344	YECLA MURCIA	
FUENTE LA - Int. con N-330 HIGUERA	- - - - - - - - - - -	N-344	YECLA MURCIA	
Int. con N-330 - CAUDETE	CAUDETE	N-344	YECLA MURCIA	
CAUDETE - YECLA	- - - - - - - - - - -	N-344	YECLA MURCIA	
YECLA - JUMILLA	- - - - - - - - - - -	N-344	JUMILLA MURCIA	
JUMILLA - Int. con N-301	- - - - - - - - - - -	N-344	MURCIA	
Inter. N-301-MOLINA SEGURA	.....	.....		TRAMO COMUN CON N-301
MOLINA SEGURA-ALCANTARILLA	- - - - - - - - - - -	N-344	ALCANTARILLA ALMERIA	
				SENTIDO: ALMERIA - VALENCIA
ALCANTARILLA-MOLINA SEGURA	MOLINA DE SEGURA	N-344	VALENCIA ALBACETE	
MOLINA SEGURA-Inter. N-301	.....	.....		TRAMO COMUN N-301
Int. N-301 - JUMILLA	JUMILLA	N-344	YECLA VALENCIA	
JUMILLA - YECLA	- - - - - - - - - - -	N-344	YECLA VALENCIA	
YECLA - CAUDETE	CAUDETE	N-344	VALENCIA	
CAUDETE - Int. con N-330	FUENTE LA HIGUERA	N-344	VALENCIA	
Int. con N-330 - FUENTE LA HIGUERA	FUENTE LA HIGUERA	N-344	VALENCIA	
FUENTE LA - Int. con N-430 HIGUERA	- - - - - - - - - - -	N-344	VALENCIA	

SEÑALIZACION DE DIRECCION PROPIA

RELACION DE NOMBRES PRIMARIOS Y SECUNDARIOS

TRAMO : LA UNION - PORTMAN

CARRETERA: N-345 ACCESO A LA DARSENA DE PORTMAN DEL PUERTO DE CARTAGENA

SENTIDO : LA UNION - PORTMAN

SEÑALIZACION ENTRE	NOMBRE SECUNDARIO	NOMBRE PRIMARIO	OBSERVACIONES
LA UNION - PORTMAN	- - - - - - - - - - - ,	N-345 PORTMAN	
PORTMAN - LA UNION	- - - - - - - - - - -	N-345 LA UNION	TRAMO: LA UNION - PORTMAN SENTIDO: PORTMAN - LA UNION

SEÑALIZACION DE DIRECCION PROPIA

RELACION DE NOMBRES PRIMARIOS Y SECUNDARIOS

TRAMO : N-IV - AEROPUERTO

CARRETERA: N-346 ACCESO AL AEROPUERTO DE JEREZ DE LA FRONTERA

SENTIDO : N-IV - AEROPUERTO

SEÑALIZACION ENTRE	NOMBRE SECUNDARIO	NOMBRE PRIMARIO	OBSERVACIONES
N-IV - AEROPUERTO	- - - - - - - - - - -	N-346 Aeropuerto	
AEROPUERTO - N-IV	- - - - - - - - - - -	N-346 JEREZ	TRAMO: N-IV - AEROPUERTO SENTIDO: AEROPUERTO - N-IV

SEÑALIZACION DE DIRECCION PROPIA

RELACION DE NOMBRES PRIMARIOS Y SECUNDARIOS

CARRETERA: N-348 ACCESO AL AEROPUERTO DE MALAGA

TRAMO: N-340 - AEROPUERTO

SENTIDO: N-340 - AEROPUERTO

SEÑALIZACION ENTRE	NOMBRE SECUNDARIO	NOMBRE PRIMARIO	OBSERVACIONES
N-340 - AEROPUERTO	- - - - - - - - - - -	N-340 Aeropuerto	
AEROPUERTO - N-340	- - - - - - - - - - -	N-348 MALAGA	TRAMO: N-340 - AEROPUERTO SENTIDO: AEROPUERTO - N-340

SEÑALIZACION DE DIRECCION PROPIA

RELACION DE NOMBRES PRIMARIOS Y SECUNDARIOS

CARRETERA: N-400 TOLEDO A CUENCA

TRAMO:

SENTIDO: TOLEDO - CUENCA

SEÑALIZACION ENTRE	NOMBRE SECUNDARIO	NOMBRE PRIMARIO		OBSERVACIONES
TOLEDO - ARANJUEZ.	- - - - - - - - - -	N-400	ARANJUEZ	
ARANJUEZ - OCAÑA	- - - - - - - - - -	- - - - - - - - - -		Se considera la señalización correspondiente a la E-5 N-IV
OCAÑA - NOBLEJAS	NOBLEJAS	N-400	TARANCON CUENCA	
NOBLEJAS - VILLARUBIA DE SANTIAGO	VILLARUBIA DE SANTIAGO	N-400	TARANCON CUENCA	
VILLARUBIA DE SANTIAGO - SANTA CRUZ DE LA ZARZA	SANTA CRUZ DE LA ZARZA	N-400	TARANCON CUENCA	
SANTA CRUZ DE LA ZARZA - TARANCON (1ª int.)	- - - - - - - - - -	N-400	TARANCON CUENCA	
TARANCON (1ª int.) - TARANCON (1ª int.)	.....	.....		Señalización considerada en la E-901 N-III
TARANCON (2ª int) - ALCAZAR DEL REY	ALCAZAR DEL REY	N-400	CUENCA	
ALCAZAR DEL REY - CARRASCOSA DEL CAMPO	CARRASCOSA DEL CAMPO	N-400	CUENCA	
CARRASCOSA DEL CAMPO - HORCAJADA DE LA TORRE	HORCAJADA DE LA TORRE	N-400	CUENCA	
HORCAJADA DE LA TORRE - NAHARROS	NAHARROS	N-400	CUENCA	
NAHARROS - VILLAR DEL DEL HORNO	VILLAR DEL HORNO	N-400	CUENCA	
VILLAR DEL HORNO - CABREJAS	CABREJAS	N-400	CUENCA	
CABREJAS - ALBALADEJITO	ALBALADEJITO	N-400	CUENCA	
ALBALADEJITO - CUENCA	- - - - - - - - - -	N-400	CUENCA	

SEÑALIZACION DE DIRECCION PROPIA

RELACION DE NOMBRES PRIMARIOS Y SECUNDARIOS

CARRETERA: N-400 TOLEDO A CUENCA

TRAMO:

SENTIDO: CUENCA - TOLEDO

SEÑALIZACION ENTRE	NOMBRE SECUNDARIO	NOMBRE PRIMARIO		OBSERVACIONES
CUENCA - ALBALADEJITO	ALBALADEJITO	N-400 N-320	TARANCON MADRID GUADALAJARA	
ALBALADEJITO - CABREJAS	CABREJAS	N-400	TARANCON MADRID	
CABREJAS - VILLAR DEL HORNO	VILLAR DEL HORNO	N-400	TARANCON MADRID	
VILLAR DEL HORNO - NAHARROS	NAHARROS	N-400	TARANCON MADRID	
NAHARROS - HORCAJADA DE LA TORRE	HORCAJADA DE LA TORRE	N-400	TARANCON MADRID	
HORCAJADA DE LA TORRE - CARRASCOSA DEL CAMPO	CARRASCOSA DEL CAMPO	N-400	TARANCON MADRID	
CARRASCOSA DEL CAMPO - ALCAZAR DEL REY	ALCAZAR DEL REY	N-400	TARANCON MADRID	
ALCAZAR DEL REY - TARANCON (2ª int.)	- - - - - - - - - -	N-400	TARANCON MADRID	
TARANCON (2ª int.) - TARANCON (1ª int.)	.....	.....		Señalización considerada en la E-901 N-III
TARANCON (1ª int.) - SANTA CRUZ DE LA ZARZA	SANTA CRUZ DE LA ZARZA	N-400	OCAÑA	
SANTA CRUZ DE LA ZARZA - VILLARRUBIA DE SANTIAGO	VILLARRUBIA DE SANTIAGO	N-400	OCAÑA	
VILLARRUBIA DE SANTIAGO - NOBLEJAS	NOBLEJAS	N-400	OCAÑA	
NOBLEJAS - OCAÑA	- - - - - - - - - -	N-400	OCAÑA	
OCAÑA - ARANJUEZ	.....	.....		Se considera la señalización correspondiente a la E-5 N-IV
ARANJUEZ - TOLEDO	- - - - - - - - - -	N-400	TOLEDO	

SEÑALIZACION DE DIRECCION PROPIA

RELACION DE NOMBRES PRIMARIOS Y SECUNDARIOS

CARRETERA: N-401 MADRID - CIUDAD REAL POR TOLEDO

TRAMO:

SENTIDO: MADRID - CIUDAD REAL

SEÑALIZACION ENTRE	NOMBRE SECUNDARIO	NOMBRE PRIMARIO		OBSERVACIONES
MADRID - GETAFE	GETAFE	N-401	TOLEDO	
GETAFE - ILLESCAS	ILLESCAS	N-401	TOLEDO	
ILLESCAS - TOLEDO	- - - - - - - - - -	N-401	TOLEDO	EN TOLEDO HASTA LA INTERSECCION CON N-400 INCLUIR N-400 ARANJUEZ
TOLEDO - ORGAZ	ORGAZ	N-401	CIUDAD REAL	
ORGAZ - LOS YEBENES	LOS YEBENES	N-401	CIUDAD REAL	
LOS YEBENES-FUENTE EL FRESNO	FUENTE EL FRESNO	N-401	CIUDAD REAL	
FUENTE EL FRESNO - MALAGON	MALAGON	N-401	CIUDAD REAL	
MALAGON - FERNANCABALLERO	FERNANCABALLERO	N-401	CIUDAD REAL	
FERNANCABALLERO-CIUDAD REAL	- - - - - - - - - -	N-401	CIUDAD REAL	
				SENTIDO: CIUDAD REAL - MADRID
CIUDAD REAL-FERNANCABALLERO	FERNANCABALLERO	N-401	TOLEDO	
FERNANCABALLERO - MALAGON	MALAGON	N-401	TOLEDO	
MALAGON - FUENTE EL FRESNO	FUENTE EL FRESNO	N-401	TOLEDO	
FUENTE EL FRESNO-LOS YEBENES	LOS YEBENES	N-401	TOLEDO	
LOS YEBENES - ORGAZ	ORGAZ	N-401	TOLEDO	
ORGAZ - TOLEDO	- - - - - - - - - -	N-401	TOLEDO	
TOLEDO - ILLESCAS	ILLESCAS	N-401	MADRID	
ILLESCAS - GETAFE	GETAFE	N-401	MADRID	
GETAFE - MADRID	- - - - - - - - - -	N-401	MADRID	

SEÑALIZACION DE DIRECCION PROPIA

RELACION DE NOMBRES PRIMARIOS Y SECUNDARIOS

CARRETERA: N-403 TOLEDO A VALLADOLID

TRAMO:

SENTIDO: TOLEDO - ADANERO

SEÑALIZACION ENTRE	NOMBRE SECUNDARIO	NOMBRE PRIMARIO		OBSERVACIONES
TOLEDO - TORRIJOS	TORRIJOS	N-403	MAQUEDA AVILA	
TORRIJOS - MAQUEDA	- - - - - - - - - -	N-403	MAQUEDA AVILA	
MAQUEDA - ESCALONA	ESCALONA	N-403	SAN MARTIN DE VALDEIGLESIAS AVILA	
ESCALONA - ALMOROX	ALMOROX	N-403	SAN MARTIN DE VALDEIGLESIAS AVILA	
ALMOROX - SAN MARTIN DE VALDEIGLESIAS	- - - - - - - - - -	N-403	SAN MARTIN DE VALDEIGLESIAS AVILA	
SAN MARTIN DE VALDEIGLESIAS - EL TIEMBLO	EL TIEMBLO	N-403	AVILA	
EL TIEMBLO - BARRACO	BARRACO	N-403	AVILA	
BARRACO - AVILA (1ª int. con N-110)	- - - - - - - - - -	N-403	AVILA	
AVILA (1ª int. con N-110) y AVILA (2ª int. con N-110)	.....	.....		Señalización incluída en la N-110
AVILA - MINGORRIA (2ª int. con N-110)	MINGORRIA	N-403	ADANERO	
MINGORRIA - SANTO DOMINGO DE LAS POSADAS	SANTO DOMINGO DE LAS POSADAS	N-403	ADANERO	
SANTO DOMINGO DE LAS POSADAS - BLASCOSANCHO	BLASCOSANCHO	N-403	ADANERO	
BLASCOSANCHO - PAJARES DE ADAJA	PAJARES DE ADAJA	N-403	ADANERO	
PAJARES DE ADAJA - ADANERO	- - - - - - - - - -	N-403	ADANERO	

SEÑALIZACION DE DIRECCION PROPIA

RELACION DE NOMBRES PRIMARIOS Y SECUNDARIOS

CARRETERA: N-403 TOLEDO A VALLADOLID

TRAMO:

SENTIDO: ADANERO - TOLEDO

SEÑALIZACION ENTRE	NOMBRE SECUNDARIO	NOMBRE PRIMARIO		OBSERVACIONES
ADANERO - PAJARES DE ADAJA	PAJARES DE ADAJA	N-403	AVILA	
PAJARES - BLASCOSANCHO DE ADAJA	BLASCOSANCHO	N-403	AVILA	
BLASCOSANCHO-SANTO DOMINGO DE LAS POSADAS	SANTO DOMINGO DE LAS POSADAS	N-403	AVILA	
SANTO DOMINGO - MINGORRIA DE LAS POSADAS	MINGORRIA	N-403	AVILA	
MINGORRIA-AVILA (2ª int. con N-110)	- - - - - - - - -	N-403	AVILA	
AVILA (2ª int. con N-110) y AVILA (1ª int. con N-110)	.....	.....		Señalización incluída en la N-110
AVILA - BARRACO (1ª int. con N-110)	BARRACO	N-403	SAN MARTIN DE VALDEIGLESIAS TOLEDO	
BARRACO - EL TIEMBLO	EL TIEMBLO	N-403	SAN MARTIN DE VALDEIGLESIAS TOLEDO	
EL TIEMBLO - SAN MARTIN DE VALDEIGLESIAS	- - - - - - - - - -	N-403	SAN MARTIN DE VALDEIGLESIAS TOLEDO	
SAN MARTIN DE - ALMOROX VALDEIGLESIAS	ALMOROX	N-403	MAQUEDA TOLEDO	
ALMOROX - ESCALONA	ESCALONA	N-403	MAQUEDA TOLEDO	
ESCALONA - MAQUEDA	- - - - - - - - - -	N-403	MAQUEDA TOLEDO	
MAQUEDA - TORRIJOS	TORRIJOS	N-403	TOLEDO	
TORRIJOS - TOLEDO	- - - - - - - - - -	N-403	TOLEDO	

SEÑALIZACION DE DIRECCION PROPIA

RELACION DE NOMBRES PRIMARIOS Y SECUNDARIOS

CARRETERA: N-420 CORDOBA - TARRAGONA

TRAMO:

SENTIDO: MONTORO - TARRAGONA

SEÑALIZACION ENTRE	NOMBRE SECUNDARIO	NOMBRE PRIMARIO		OBSERVACIONES
MONTORO - CARDEÑA	CARDEÑA	N-420	PUERTO LLANO CIUDAD REAL	
CARDEÑA - VENTA DE AZUEL	VENTA DE AZUEL	N-420	PUERTO LLANO CIUDAD REAL	
VENTA DE AZUEL-BRAZATORTAS	BRAZATORTAS	N-420	PUERTO LLANO CIUDAD REAL	
BRAZATORTAS - RETAMAR	RETAMAR	N-420	PUERTO LLANO CIUDAD REAL	
RETAMAR - PUERTO LLANO	- - - - - - - - - -	N-420	PUERTO LLANO CIUDAD REAL	
PUERTO LLANO - ARGAMASILLA DE CALATRAVA	ARGAMASILLA DE CALATRAVA	N-420	CIUDAD REAL	
ARGAMASILLA - CARACUEL DE CALATRAVA	CARACUEL	N-420	CIUDAD REAL	
CARACUEL - POBLETE	POBLETE	N-420	CIUDAD REAL	
POBLETE - CIUDAD REAL (1ª int. con N-430)	- - - - - - - - - -	N-420	CIUDAD REAL	
CIUDAD REAL (1ª int. con N-430) y DAIMIEL (2ª int. con N-430)	.....			Tramo incluido en la señalización de la N-430
DAIMIEL (2ª int. con N-430) y PUERTO LAPICE	- - - - - - - -	N-420	PUERTO LAPICE MADRID	
PUERTO LAPICE - HERENCIA	HERENCIA	N-420	ALCAZAR DE SAN JUAN	
HERENCIA - ALCAZAR DE SAN JUAN	- - - - - - - - - -	N-420	ALCAZAR DE SAN JUAN	
ALCAZAR DE SAN JUAN - CAMPO DE CRIPTANA	CAMPO DE CRIPTANA	N-420	MOTA DEL CUERVO CUENCA	
CAMPO DE CRIPTANA - PEDRO MUÑOZ	PEDRO MUÑOZ	N-420	MOTA DEL CUERVO CUENCA	
PEDRO MUÑOZ - MOTA DEL CUERVO (1ª int. con N-301)	- - - - - - - - - -	N-420	MOTA DEL CUERVO CUENCA	
MOTA DEL CUERVO (1ª int. con N-301) - MOTA DEL CUERVO (2ª int. con N-301	.....			Tramo incluido en la señalización de la N-301
MOTA DEL CUERVO (2ª int. con N-301) - BELMONTE	BELMONTE	N-420	LA ALMARCHA CUENCA	

SEÑALIZACION DE DIRECCION PROPIA

RELACION DE NOMBRES PRIMARIOS Y SECUNDARIOS

CARRETERA: N-420 CORDOBA - TARRAGONA

TRAMO:

SENTIDO: MONTORO - TARRAGONA

SEÑALIZACION ENTRE	NOMBRE SECUNDARIO	NOMBRE PRIMARIO		OBSERVACIONES
BELMONTE - VILLAESCUSA DE HARO	VILLAESCUSA DE HARO	N-420	LA ALMARCHA CUENCA	
VILLAESCUSA DE HARO - VILLAGORDO DEL MARQUESADO	VILLAGORDO DEL MARQUESADO	N-420	LA ALMARCHA CUENCA	
VILLAGORDO DEL MARQUESADO - LA ALMARCHA	- - - - - - - - - -	N-420	LA ALMARCHA CUENCA	
LA ALMARCHA - OLIVARES DEL JUCAR	OLIVARES DEL JUCAR	N-420	CUENCA	
OLIVARES - SAN LORENZO DE LA PARRILLA	SAN LORENZO DE LA PARRILLA	N-420	CUENCA	
SAN LORENZO DE LA PARRILLA - MOTA DE ALTAREJOS	MOTA DE ALTAREJOS	N-420	CUENCA	
MOTA DE ALTAREJOS - VILLAR DE OLALLA	VILLAR DE OLALLA	N-420	CUENCA	
VILLAR DE OLALLA - CUENCA	- - - - - - - - - -	N-420	CUENCA	
CUENCA - Int. con N-320	- - - - - - - - - -	N-420 N-320	TERUEL MOTILLA DEL PALANCAR	
Int. con N-320 - FUENTES	FUENTES	N-420	TERUEL	
FUENTES - CAÑETE	CAÑETE	N-420	TERUEL	
CAÑETE - SALINAS DEL MANZANO	SALINAS DEL MANZANO	N-420	TERUEL	
SALINAS DEL MANZANO - 1ª int. con N-330	- - - - - - - - - -	N-420	TERUEL	
1ª int. con N-330 - 2ª int. con N-330	.....	.....		Señalización incluída en N-330
2ª int. con N-330 - VILLALBA BAJA	VILLALBA BAJA	N-420	ALCAÑIZ	
VILLALBA BAJA - PERALEJOS	PERALEJOS	N-420	ALCAÑIZ	
PERALEJOS - PERALES DE ALFAMBRA	PERALES DE ALFAMBRA	N-420	ALCAÑIZ	
PERALES DE ALFAMBRA - MEZQUITA DE JARQUE	MEZQUITA DE JARQUE	N-420	ALCAÑIZ	
MEZQUITA DE JARQUE - ESCUCHA	ESCUCHA	N-420	ALCAÑIZ	

SEÑALIZACION DE DIRECCION PROPIA

RELACION DE NOMBRES PRIMARIOS Y SECUNDARIOS

CARRETERA: N-420 CORDOBA - TARRAGONA

TRAMO:

SENTIDO: MONTORO - TARRAGONA

SEÑALIZACION ENTRE	NOMBRE SECUNDARIO	NOMBRE PRIMARIO		OBSERVACIONES
ESCUCHA - UTRILLAS	UTRILLAS	N-420	ALCAÑIZ	
UTRILLAS - Int. con N-211	- - - - - - - - - -	N-420	ALCAÑIZ	
Int. con N-211 - MONTALBAN	- - - - - - - - - -	N-420	ALCAÑIZ	
MONTALBAN - CASTEL DE CABRA	CASTEL DE CABRA	N-420	ALCAÑIZ	
CASTE DE - GARGALLO CABRA	GARGALLO	N-420	ALCAÑIZ	
GARGALLO - LA MATA DE LOS OLMOS	LA MATA DE LOS OLMOS	N-420	ALCAÑIZ	
LA MATA DE - LOS OLMOS LOS OLMOS	LOS OLMOS	N-420	ALCAÑIZ	
LOS OLMOS - ALCORISA	ALCORISA	N-420	ALCAÑIZ	
ALCORISA - CALANDA	CALANDA	N-420	ALCAÑIZ	
CALANDA - Int. con N-232	- - - - - - - - - -	N-420	ALCAÑIZ	
Int. con N-232 - ALCAÑIZ	- - - - - - - - - -	N-420	ALCAÑIZ	
ALCAÑIZ - Int. con N-232	- - - - - - - - - -	N-420 N-232	TARRAGONA VINAROZ	
Int. con N-232 - VALDELTORMO	VALDELTORMO	N-420	REUS TARRAGONA	
VALDELTORMO - CALACEITE	CALACEITE	N-420	REUS TARRAGONA	
CALACEITE - GANDESA	GANDESA	N-420	REUS TARRAGONA	
GANDESA - CORBERA	CORBERA	N-420	REUS TARRAGONA	
CORBERA - MORA D'EBRE	MORA D'EBRE	N-420	REUS TARRAGONA	
MORA D'EBRE - MORA LA NOVA	MORA LA NOVA	N-420	REUS TARRAGONA	
MORA LA NOVA - FALSET	FALSET	N-420	REUS TARRAGONA	
FALSET - REUS	- - - - - - - - - -	N-420	REUS TARRAGONA	
REUS - TARRAGONA	- - - - - - - - - -	N-420	TARRAGONA	

SEÑALIZACION DE DIRECCION PROPIA

RELACION DE NOMBRES PRIMARIOS Y SECUNDARIOS

TRAMO :

CARRETERA: N-420 CORDOBA - TARRAGONA

SENTIDO: TARRAGONA - MONTORO

SEÑALIZACION ENTRE	NOMBRE SECUNDARIO	NOMBRE PRIMARIO		OBSERVACIONES
TARRAGONA - REUS	- - - - - - - - - - -	N-420	REUS	
REUS - FALSET	FALSET	N-420	ALCAÑIZ	
FALSET - MORA LA NOVA	MORA LA NOVA	N-420	ALCAÑIZ	
MORA LA NOVA - MORA D'EBRE	MORA D'EBRE	N-420	ALCAÑIZ	
MORA D'EBRE - CORBERA	CORBERA	N-420	ALCAÑIZ	
CORBERA - GANDESA	GANDESA	N-420	ALCAÑIZ	
GANDESA - CALACEITE	CALACEITE	N-420	ALCAÑIZ	
CALACEITE - VALDETORMO	VALDETORMO	N-420	ALCAÑIZ	
VALDETORMO - Int. con N-232	- - - - - - - - - - -	N-420	ALCAÑIZ	
Int. con N-232 - ALCAÑIZ	- - - - - - - - - - -	N-420	ALCAÑIZ	
ALCAÑIZ - Int. con N-232	- - - - - - - - - - -	N-211 N-420 N-232	MONTALBAN TERUEL ZARAGOZA	
Int. con N-232 - CALANDA	CALANDA	N-211 N-420	MONTALBAN TERUEL	
CALANDA - ALCORISA	ALCORISA	N-211 N-420	MONTALBAN TERUEL	
ALCORISA - LOS OLMOS	LOS OLMOS	N-211 N-420	MONTALBAN TERUEL	
LOS OLMOS - LA MATA DE LOS OLMOS	LA MATA DE LOS OLMOS	N-211 N-420	MONTALBAN TERUEL	
LA MATA DE - GARGALLO LOS OLMOS	GARGALLO	N-211 N-420	MONTALBAN TERUEL	
GARGALLO - CASTEL DE CABRA	CASTEL DE CABRA	N-211 N-420	MONTALBAN TERUEL	
CASTEL DE CABRA-MONTALBAN	- - - - - - - - - - -	N-211 N-420	MONTALBAN TERUEL	
MONTALBAN - Int. con N-211	- - - - - - - - - - -	N-211 N-420	MONTALBAN TERUEL	
Int. con N-211 - UTRILLAS	UTRILLAS	N-420	TERUEL	
UTRILLAS - ESCUCHA	ESCUCHA	N-420	TERUEL	

SEÑALIZACION DE DIRECCION PROPIA

RELACION DE NOMBRES PRIMARIOS Y SECUNDARIOS

CARRETERA: N-420 CORDOBA - TARRAGONA

TRAMO:

SENTIDO: TARRAGONA - MONTORO

SEÑALIZACION ENTRE	NOMBRE SECUNDARIO	NOMBRE PRIMARIO		OBSERVACIONES
ESCUCHA - MEZQUITA DE JARQUE	MEZQUITA DE JARQUE	N-420	TERUEL	
MEZQUITA DE JARQUE - PERALES DE ALFAMBRA	PERALES DE ALFAMBRA	N-420	TERUEL	
PERALES DE ALFAMBRA - PERALEJOS	PERALEJOS	N-420	TERUEL	
PERALEJOS - VILLALBA BAJA	VILLALBA BAJA	N-420	TERUEL	
VILLALBA BAJA - TERUEL (2ª int. con N-330)	- - - - - - - - - -	N-420	TERUEL	
2ª Int. con N-330 - 1ª Int. con N-330	.....	.....		Señalización incluída en N-330
1ª Int. con N-330 - SALINAS DEL MANZANO	SALINAS DEL MANZANO	N-420	CUENCA	
SALINAS DEL MANZANO - CAÑETE	CAÑETE	N-420	CUENCA	
CAÑETE - FUENTES	FUENTES	N-420	CUENCA	
FUENTES - Int. con N-320	- - - - - - - - - -	N-420	CUENCA	
Int. con N-320 - CUENCA	- - - - - - - - - -	N-320 N-420	CUENCA	
CUENCA - VILLAR DE OLALLA	VILLAR DE OLALLA	N-420	LA ALMARCHA MOTA DEL CUERVO	
VILLAR DE OLALLA - MOTA DE ALTAREJOS	MOTA DE ALTAREJOS	N-420	LA ALMARCHA MOTA DEL CUERVO	
MOTA DE ALTAREJOS - SAN LORENZO DE LA PARRILLA	SAN LORENZO DE LA PARRILLA	N-420	LA ALMARCHA MOTA DEL CUERVO	
SAN LORENZO DE LA PARRILLA - OLIVARES DEL JUCAR	OLIVARES DEL JUCAR	N-420	LA ALMARCHA MOTA DEL CUERVO	
OLIVARES DEL JUCAR - LA ALMARCHA	- - - - - - - - - -	N-420	LA ALMARCHA	
LA ALMARCHA - VILLAGORDO DEL MARQUESADO	VILLAGORDO DEL MARQUESADO	N-420	MOTA DEL CUERVO	
VILLAGORDO DEL MARQUESADO - VILLAESCUSA DE HARO	VILLAESCUSA DE HARO	N-420	MOTA DEL CUERVO	
VILLAESCUSA DE HARO - BELMONTE	BELMONTE	N-420	MOTA DEL CUERVO	

SEÑALIZACION DE DIRECCION PROPIA

RELACION DE NOMBRES PRIMARIOS Y SECUNDARIOS

CARRETERA: N-420 CORDOBA - TARRAGONA

TRAMO:

SENTIDO: TARRAGONA - MONTORO

SEÑALIZACION ENTRE	NOMBRE SECUNDARIO	NOMBRE PRIMARIO		OBSERVACIONES
BELMONTE - MOTA DEL CUERVO (2ª Int. con N-301)	- - - - - - - - - -	N-420	MOTA DEL CUERVO	
MOTA DEL CUERVO (2ª int. con N-301) - MOTA DEL CUERVO (1ª int. con N-301)	.....	.....		Señalización incluída en la N-301
MOTA DEL CUERVO (1ª int. con N-301) - PEDRO MUÑOZ	PEDRO MUÑOZ	N-420	CIUDAD REAL	
PEDRO MUÑOZ - CAMPO DE CRIPTANA	CAMPO DE CRIPTANA	N-420	CIUDAD REAL	
CAMPO DE CRIPTANA - ALCAZAR DE SAN JUAN	ALCAZAR DE SAN JUAN	N-420	CIUDAD REAL	
ALCAZAR DE SAN JUAN - HERENCIA	HERENCIA	N-420	CIUDAD REAL	
HERENCIA - PUERTO LAPICE	PUERTO LAPICE	N-420	CIUDAD REAL	
PUERTO LAPICE - DAIMIEL (1ª int. con N-430)	DAIMIEL	N-420	CIUDAD REAL	
DAIMIEL (2ª int. con N-430) - CIUDAD REAL (1ª int. con N-430)	.....	.....		Señalización incluída en N-430
CIUDAD REAL - POBLETE	POBLETE	N-420	PUERTOLLANO CORDOBA	
POBLETE - CARACUEL	CARACUEL	N-420	PUERTOLLANO CORDOBA	
CARACUEL - ARGAMASILLA DE CALATRAVA	ARGAMASILLA DE CALATRAVA	N-420	PUERTOLLANO CORDOBA	
ARGAMASILLA DE CALATRAVA - PUERTOLLANO	- - - - - - - - - -	N-420	PUERTOLLANO CORDOBA	
PUERTOLLANO - BRAZATORTAS	BRAZATORTAS	N-420	MONTORO CORDOBA	
BRAZATORTAS - VENTA DE AZUEL	VENTA DE AZUEL	N-420	MONTORO CORDOBA	
VENTA DE AZUEL - CARDEÑA	CARDEÑA	N-420	MONTORO CORDOBA	
CARDEÑA - MONTORO	- - - - - - - - - -	N-420	MONTORO CORDOBA	

SEÑALIZACION DE DIRECCION PROPIA

RELACION DE NOMBRES PRIMARIOS Y SECUNDARIOS

CARRETERA: N-430 BADAJOZ - VALENCIA

TRAMO:

SENTIDO: TORREFRESNEDA - XATIVA

SEÑALIZACION ENTRE	NOMBRE SECUNDARIO	NOMBRE PRIMARIO		OBSERVACIONES
TORREFRESNEDA - EMBALSE DE Gª SOLA	EMBALSE DE GARCIA SOLA	N-430	CIUDAD REAL	
EMBALSE DE GARCIA SOLA - HERRERA DEL DUQUE	HERRERA DEL DUQUE	N-430	CIUDAD REAL	
HERRERA DEL DUQUE - Int. con N-502	- - - - - - - - - -	N-430 N-502	CIUDAD REAL ALMADEN	
Int. con N-502 - PUEBLA DE DON RODRIGO	PUEBLA DE DON RODRIGO	N-430	CIUDAD REAL	
PUEBLA DE DON RODRIGO - RETAMA	RETAMA	N-430	CIUDAD REAL	
RETAMA - EL CHIQUERO	EL CHIQUERO	N-430	CIUDAD REAL	
EL CHIQUERO - LUCIANA	LUCIANA	N-430	CIUDAD REAL	
LUCIANA - PIEDRABUENA	PIEDRABUENA	N-430	CIUDAD REAL	
PIEDRABUENA - Int. con N-420	- - - - - - - - - -	N-430	CIUDAD REAL	
Int. con N-420 - DAIMIEL	- - - - - - - - - -	N-430	DAIMIEL	
DAIMIEL - Int. con N-420	- - - - - - - - - -	N-420 N-430	PUERTO LAPICE-MADRID MANZANARES	
Int. con N-420 - MANZANARES	- - - - - - - - - -	N-430	MANZANARES	
MANZANARES - MEMBRILLA	MEMBRILLA	N-430	ALBACETE	
MEMBRILLA - LA SOLANA	LA SOLANA	N-430	ALBACETE	
LA SOLANA - RUIDERA	RUIDERA	N-430	ALBACETE	
RUIDERA - OSA DE MONTIEL	OSA DE MONTIEL	N-430	ALBACETE	
OSA DE MONTIEL - SOTUELAMOS	SOTUELAMOS	N-430	ALBACETE	
SOTUELAMOS - MUÑERA	MUÑERA	N-430	ALBACETE	
MUÑERA - BARRAX	BARRAX	N-430	ALBACETE	
BARRAX - ALBACETE	- - - - - - - - - -	N-430	ALBACETE	
ALBACETE - CHINCHILLA DE MONTE ARAGON	CHINCHILLA DE MONTE ARAGON	N-430	ALMANSA	
CHINCHILLA DE MONTE ARAGON - BONETE	BONETE	N-430	ALMANSA	

SEÑALIZACION DE DIRECCION PROPIA

RELACION DE NOMBRES PRIMARIOS Y SECUNDARIOS

CARRETERA: N-430 BADAJOZ - VALENCIA

TRAMO:

SENTIDO: TORREFRESNEDA - XATIVA

SEÑALIZACION ENTRE	NOMBRE SECUNDARIO	NOMBRE PRIMARIO		OBSERVACIONES
BONETE - ALMANSA	- - - - - - - - - -	N-430	ALMANSA	
ALMANSA - Int. con N-330	- - - - - - - - - -	N-330 N-430	ALICANTE XATIVA	
Int. con N-330 - CERDÁ	CERDÁ	N-430	XATIVA	
CERDÁ - XATIVA	- - - - - - - - - -	N-430	XATIVA	

SEÑALIZACION DE DIRECCION PROPIA

RELACION DE NOMBRES PRIMARIOS Y SECUNDARIOS

TRAMO :

CARRETERA: N-430 BADAJOZ - VALENCIA

SENTIDO: XATIVA - TORREFRESNEDA

SEÑALIZACION ENTRE	NOMBRE SECUNDARIO	NOMBRE PRIMARIO		OBSERVACIONES
XATIVA - CERDÁ	CERDÁ	N-430	ALMANSA	
CERDÁ - Int. con N-330	- - - - - - - - - - -	N-430	ALMANSA	
Int. con N-330 - ALMANSA	- - - - - - - - - - -	N-430	ALMANSA ALBACETE	
ALMANSA - BONETE	BONETE	N-430	ALBACETE	
BONETE - CHINCHILLA DE MONTE ARAGON	CHINCHILLA DE MONTE ARAGON	N-430	ALBACETE	
CHINCHILLA DE - ALBACETE MONTE ARAGON	- - - - - - - - - - -	N-430	ALBACETE	
ALBACETE - BARRAX	BARRAX	N-430	MANZANARES	
BARRAX - MUÑERA	MUÑERA	N-430	MANZANARES	
MUÑERA - SOTUELAMOS	SOTUELAMOS	N-430	MANZANARES	
SOTUELAMOS-OSA DE MONTIEL	OSA DE MONTIEL	N-430	MANZANARES	
OSA DE MONTIEL - RUIDERA	RUIDERA	N-430	MANZANARES	
RUIDERA - LA SOLANA	LA SOLANA	N-430	MANZANARES	
LA SOLANA - MEMBRILLA	MEMBRILLA	N-430	MANZANARES	
MEMBRILLA - MANZANARES	- - - - - - - - - - -	N-430	MANZANARES	
MANZANARES - DAIMIEL (Int. con N-420)	- - - - - - - - - - -	N-430	DAIMIEL CIUDAD REAL	
DAIMIEL - CIUDAD REAL (Int. con N-420)	- - - - - - - - - - -	N-430	CIUDAD REAL	
CIUDAD REAL-Int. con N-420	- - - - - - - - - - -	N-420 N-430	PUERTOLLANO MERIDA-BADAJOZ	
Int. con N-420-PIEDRABUENA	PIEDRABUENA	N-430	HERRERA DEL DUQUE BADAJOZ	
PIEDRABUENA - LUCIANA	LUCIANA	N-430	HERRERA DEL DUQUE BADAJOZ	
LUCIANA - EL CHIQUERO	EL CHIQUERO	N-430	HERRERA DEL DUQUE BADAJOZ	
EL CHIQUERO - RETAMA	RETAMA	N-430	HERRERA DEL DUQUE BADAJOZ	

SEÑALIZACION DE DIRECCION PROPIA

RELACION DE NOMBRES PRIMARIOS Y SECUNDARIOS

CARRETERA: N-430 BADAJOZ - VALENCIA

TRAMO:

SENTIDO: XATIVA - TORREFRESNEDA.

SEÑALIZACION ENTRE	NOMBRE SECUNDARIO	NOMBRE PRIMARIO		OBSERVACIONES
RETAMA - PUEBLA DE DON RODRIGO	PUEBLA DE DON RODRIGO	N-430	HERRERA DEL DUQUE BADAJOZ	
PUEBLA DE DON RODRIGO - Int. con N-502	- - - - - - - - - - -	N-430	HERRERA DEL DUQUE BADAJOZ	
Int. con N-502 - HERRERA DEL DUQUE	HERRERA DEL DUQUE	N-430	MERIDA BADAJOZ	
HERRERA DEL DUQUE - TORREFRESNEDA	TORREFRESNEDA	N-430	MERIDA BADAJOZ	

SEÑALIZACION DE DIRECCION PROPIA

RELACION DE NOMBRES PRIMARIOS Y SECUNDARIOS

TRAMO : SEVILLA - PORTUGAL

CARRETERA: N-431 SEVILLA - PORTUGAL POR HUELVA

SENTIDO : SEVILLA - PORTUGAL

SEÑALIZACION ENTRE	NOMBRE SECUNDARIO	NOMBRE PRIMARIO		OBSERVACIONES
Int. A-49 - Int. N-441	- - - - - - - - - - -	N-431	PORTUGAL	
Int. N-441 - GIBRALEON	GIBRALEON	N-431	PORTUGAL	
GIBRALEON - CARTAYA	CARTAYA	N-431	PORTUGAL	
CARTAYA - LEPE	LEPE	N-431	PORTUGAL	
LEPE - AYAMONTE	AYAMONTE	N-431	PORTUGAL	
AYAMONTE - FRONTERA	- - - - - - - - - - -	N-431	PORTUGAL	
				TRAMO: SEVILLA - PORTUGAL SENTIDO: PORTUGAL - SEVILLA
FRONTERA - AYAMONTE	AYAMONTE	N-431	HUELVA	
AYAMONTE - LEPE	LEPE	N-431	HUELVA	
LEPE - CARTAYA	CARTAYA	N-431	HUELVA	
CARTAYA - GIBRALEON	GIBRALEON	N-431	HUELVA	
GIBRALEON - Int. N-441	- - - - - - - - - - -	N-431	HUELVA SEVILLA	
Int. N-441 - Int. A-49	- - - - - - - - - - -	N-431	SEVILLA	

SEÑALIZACION DE DIRECCION PROPIA

RELACION DE NOMBRES PRIMARIOS Y SECUNDARIOS

TRAMO : BADAJOZ - GRANADA

CARRETERA : N-432 BADAJOZ - GRANADA

SENTIDO : BADAJOZ - GRANADA

SEÑALIZACION ENTRE	NOMBRE SECUNDARIO	NOMBRE PRIMARIO		OBSERVACIONES
BADAJOZ - LA ALBUERA	LA ALBUERA	N-432	ZAFRA	
LA ALBUERA - SANTA MARTA	SANTA MARTA	N-432	ZAFRA	
SANTA MARTA - ZAFRA	- - - - - - - - - - -	N-432	ZAFRA	
ZAFRA - Int. con N-630	- - - - - - - - - - -	N-432 N-630	CORDOBA SEVILLA	
Int. con - VILLAGARCIA N-630 DE LA TORRE	VILLAGARCIA DE LA TORRE	N-432	CORDOBA	
VILLAGARCIA - LLERENA DE LA TORRE	LLERENA	N-432	CORDOBA	
LLERENA - AHILLONES	AHILLONES	N-432	CORDOBA	
AHILLONES - BERLANGA	BERLANGA	N-432	CORDOBA	
BERLANGA - AZUAGA	AZUAGA	N-432	CORDOBA	
AZUAGA - GRANJA DE TORREHERMOSA	GRANJA DE TORREHERMOSA	N-432	CORDOBA	
GRANJA DE TORREHERMOSA - LA CORONADA	LA CORONADA	N-432	CORDOBA	
LA CORONADA-FUENTE OVEJUNA	FUENTE OVEJUNA	N-432	CORDOBA	
FUENTE OVEJUNA - BELMEZ	BELMEZ	N-432	CORDOBA	
BELMEZ - ESPIEL	ESPIEL	N-432	CORDOBA	
ESPIEL - FUENTE AGRIA	FUENTE AGRIA	N-432	CORDOBA	
FUENTE AGRIA-CERRO MURIANO	CERRO MURIANO	N-432	CORDOBA	
CERRO MURIANO - CORDOBA	- - - - - - - - - -	N-432	CORDOBA	
CORDOBA - TORRES CABRERA (Int. N-IV)	TORRES CABRERA	N-432	GRANADA	
TORRES CABRERA - ESPEJO	ESPEJO	N-432	GRANADA	
ESPEJO - CASTRO DEL RIO	CASTRO DEL RIO	N-432	GRANADA	
CASTRO DEL RIO - BAENA	BAENA	N-432	GRANADA	
BAENA - ALCAUDETE	ALCAUDETE	N-432	GRANADA	
ALCAUDETE-ALCALA LA REAL	ALCALA LA REAL	N-432	GRANADA	

SEÑALIZACION DE DIRECCION PROPIA

RELACION DE NOMBRES PRIMARIOS Y SECUNDARIOS

TRAMO : BADAJOZ - GRANADA

CARRETERA : N-432 BADAJOZ - GRANADA

SENTIDO : BADAJOZ - GRANADA

SEÑALIZACION ENTRE	NOMBRE SECUNDARIO	NOMBRE PRIMARIO	OBSERVACIONES
ALCALA LA REAL-PUERTO LOPE	PUERTO LOPE	N-432 GRANADA	
PUERTO LOPE - PINOS PUENTE	PINOS PUENTE	N-432 GRANADA	
PINOS PUENTE - ATARFE	ATARFE	N-432 GRANADA	
ATARFE - GRANADA	- - - - - - - - - -	N-432 GRANADA	

SEÑALIZACION DE DIRECCION PROPIA

RELACION DE NOMBRES PRIMARIOS Y SECUNDARIOS

CARRETERA: N-432 BADAJOZ - GRANADA

TRAMO: BADAJOZ - GRANADA

SENTIDO: GRANADA - BADAJOZ

SEÑALIZACION ENTRE	NOMBRE SECUNDARIO	NOMBRE PRIMARIO		OBSERVACIONES
GRANADA - ATARFE	ATARFE	N-432	CORDOBA	
ATAFE - PINOS PUENTE	PINOS PUENTE	N-432	CORDOBA	
PINOS PUENTE - PUERTO LOPE	PUERTO LOPE	N-432	CORDOBA	
PUERTO LOPE-ALCALA LA REAL	ALCALA LA REAL	N-432	CORDOBA	
ALCALA LA REAL - ALCAUDETE	ALCAUDETE	N-432	CORDOBA	
ALCAUDETE - BAENA	BAENA	N-432	CORDOBA	
BAENA - CASTRO DEL RIO	CASTRO DEL RIO	N-432	CORDOBA	
CASTRO DEL RIO - ESPEJO	ESPEJO	N-432	CORDOBA	
ESPEJO - TORRES CABRERA	TORRES CABRERA	N-432	CORDOBA	
TORRES CABRERA - CORDOBA	- - - - - - - - - -	N-432	CORDOBA	
CORDOBA - CERRO MURIANO	CERRO MURIANO	N-432	ESPIEL BADAJOZ	
CERRO MURIANO-FUENTE AGRIA	FUENTE AGRIA	N-432	ESPIEL BADAJOZ	
FUENTE AGRIA - ESPIEL	ESPIEL	N-432	ESPIEL BADAJOZ	
ESPIEL - BELMEZ	BELMEZ	N-432	ZAFRA BADAJOZ	
BELMEZ - FUENTE OVEJUNA	FUENTE OVEJUNA	N-432	ZAFRA BADAJOZ	
FUENTE OVEJUNA-LA CORONADA	LA CORONADA	N-432	ZAFRA BADAJOZ	
LA CORONADA - GRANJA DE TORREHERMOSA	GRANJA DE TORREHERMOSA	N-432	ZAFRA BADAJOZ	
GRANJA DE TORREHERMOSO - AZUAGA	AZUAGA	N-432	ZAFRA BADAJOZ	
AZUAGA - BERLANGA	BERLANGA	N-432	ZAFRA BADAJOZ	
BERLANGA - AHILLONES	AHILLONES	N-432	ZAFRA BADAJOZ	
AHILLONES - LLERENA	LLERENA	N-432	ZAFRA BADAJOZ	
LLERENA - VILLAGARCIA DE LA TORRE	VILLAGARCIA DE LA TORRE	N-432	ZAFRA BADAJOZ	

SEÑALIZACION DE DIRECCION PROPIA

RELACION DE NOMBRES PRIMARIOS Y SECUNDARIOS

CARRETERA: N-432 BADAJOZ - GRANADA

TRAMO: BADAJOZ - GRANADA

SENTIDO: GRANADA - BADAJOZ

SEÑALIZACION ENTRE	NOMBRE SECUNDARIO	NOMBRE PRIMARIO		OBSERVACIONES
VILLAGARCIA - Int. con DE LA TORRE N-630	- - - - - - - - - -	N-432	ZAFRA BADAJOZ	
Int. con N-630 - ZAFRA	- - - - - - - - - -	N-432	ZAFRA BADAJOZ	
ZAFRA - SANTA MARTA	SANTA MARTA	N-432	BADAJOZ	
SANTA MARTA - LA ALBUERA	LA ALBUERA	N-432	BADAJOZ	
LA ALBUERA - BADAJOZ	- - - - - - - - - -	N-432	BADAJOZ	

SEÑALIZACION DE DIRECCION PROPIA

RELACION DE NOMBRES PRIMARIOS Y SECUNDARIOS

TRAMO : VENTA DEL ALTO-FRONTERA PORTUGAL

CARRETERA: N-433 SEVILLA - LISBOA

SENTIDO: PORTUGAL - VENTA DEL ALTO

SEÑALIZACION ENTRE	NOMBRE SECUNDARIO	NOMBRE PRIMARIO		OBSERVACIONES
PORTUGAL - ROSAL DE LA FRONTERA	ROSAL DE LA FRONTERA	N-433	SEVILLA	
ROSAL DE LA FRONTERA - AROCHE	AROCHE	N-433	SEVILLA	
AROCHE - CORTEGANA	CORTEGANA	N-433	SEVILLA	
CORTEGANA - ARACENA	ARACENA	N-433	SEVILLA	
ARACENA - HIGUERA DE LA SIERRA	HIGUERA DE LA SIERRA	N-433	SEVILLA	
HIGUERA DE LA SIERRA - VENTA DEL ALTO	VENTA DEL ALTO	N-433	SEVILLA	
				SENTIDO: VENTA DEL ALTO-FRONTERA PORTUGAL
VENTA DEL ALTO - HIGUERA DE LA SIERRA	HIGUERA DE LA SIERRA	N-433	ARACENA PORTUGAL	
HIGUERA DE LA SIERRA - ARACENA	ARACENA	N-433	PORTUGAL	
ARACENA - CORTEGANA	CORTEGANA	N-433	PORTUGAL	
CORTEGANA - AROCHE	AROCHE	N-433	PORTUGAL	
AROCHE - ROSAL DE LA FRONTERA	ROSAL DE LA FRONTERA	N-433	PORTUGAL	
ROSAL DE LA FRONTERA - PORTUGAL	- - - - - - - - - - -	N-433	PORTUGAL	

SEÑALIZACION DE DIRECCION PROPIA

RELACION DE NOMBRES PRIMARIOS Y SECUNDARIOS

TRAMO : LA ALBUERA-SAN JUAN DEL PUERTO

CARRETERA: N-435 BADAJOZ Y ZAFRA A HUELVA

SENTIDO : LA ALBUERA-SAN JUAN DEL PUERTO

SEÑALIZACION ENTRE	NOMBRE SECUNDARIO	NOMBRE PRIMARIO		OBSERVACIONES
LA ALBUERA - ALMENDRAL	ALMENDRAL	N-435	HUELVA	
ALMENDRAL - BARCARROTA	BARCARROTA	N-435	HUELVA	
BARCARROTA - VALLE DE MATAMOROS	VALLE DE MATAMOROS	N-435	HUELVA	
VALLE DE MATAMOROS - JEREZ DE LOS CABALLEROS	JEREZ DE LOS CABALLEROS	N-435	HUELVA	
JEREZ DE LOS CABALLEROS - FREGENAL DE LA SIERRA	FREGENAL DE LA SIERRA	N-435	HUELVA	
FREGENAL DE LA SIERRA - HIGUERA LA REAL	HIGUERA LA REAL	N-435	HUELVA	
HIGUERA LA REAL - CUMBRES DE ENMEDIO	CUMBRES DE ENMEDIO	N-435	HUELVA	
CUMBRES DE ENMEDIO - JABUGO	JABUGO	N-435	HUELVA	
JABUGO - ZALAMEA LA REAL	ZALAMEA LA REAL	N-435	HUELVA	
ZALAMEA LA REAL - VALVERDE DEL CAMINO	VALVERDE DEL CAMINO	N-435	HUELVA	
VALVERDE DEL CAMINO - BEAS	BEAS	N-435	HUELVA	
BEAS - TRIGUEROS	TRIGUEROS	N-435	HUELVA	
TRIGUEROS - Int. con A-49	- - - - - - - - - - -	N-435	HUELVA	

SEÑALIZACION DE DIRECCION PROPIA

RELACION DE NOMBRES PRIMARIOS Y SECUNDARIOS

CARRETERA: N-435 BADAJOZ Y ZAFRA A HUELVA

TRAMO: LA ALBUERA-SAN JUAN DEL PUERTO

SENTIDO: SAN JUAN DEL PUERTO-LA ALBUERA

SEÑALIZACION ENTRE	NOMBRE SECUNDARIO	NOMBRE PRIMARIO	OBSERVACIONES
Int. con A-49 - TRIGUEROS	TRIGUEROS	N-435 BADAJOZ	
TRIGUEROS - BEAS	BEAS	N-435 BADAJOZ	
BEAS - VALVERDE DEL CAMINO	VALVERDE DEL CAMINO	N-435 BADAJOZ	
VALVERDE DEL CAMINO - ZALAMEA LA REAL	ZALAMEA LA REAL	N-435 BADAJOZ	
ZALAMEA LA REAL - JABUGO	JABUGO	N-435 BADAJOZ	
JABUGO - CUMBRES DE ENMEDIO	CUMBRES DE ENMEDIO	N-435 BADAJOZ	
CUMBRES DE ENMEDIO - HIGUERA LA REAL	HIGUERA LA REAL	N-435 BADAJOZ	
HIGUERA LA REAL - FREGENAL DE LA SIERRA	FREGENAL DE LA SIERRA	N-435 BADAJOZ	
FREGENAL DE LA SIERRA - JEREZ DE LOS CABALLEROS	JEREZ DE LOS CABALLEROS	N-435 BADAJOZ	
JEREZ DE LOS CABALLEROS - VALLE DE MATAMOROS	VALLE DE MATAMOROS	N-435 BADAJOZ	
VALLE DE MATAMOROS - BARCARROTA	BARCARROTA	N-435 BADAJOZ	
BARCARROTA - ALMENDRAL	ALMENDRAL	N-435 BADAJOZ	
ALMENDRAL - LA ALBUERA	LA ALBUERA	N-435 BADAJOZ	

SEÑALIZACION DE DIRECCION PROPIA

RELACION DE NOMBRES PRIMARIOS Y SECUNDARIOS

CARRETERA: N-437 CORDOBA - Aeropuerto

TRAMO: CORDOBA - Aeropuerto

SENTIDO: CORDOBA - Aeropuerto

SEÑALIZACION ENTRE	NOMBRE SECUNDARIO	NOMBRE PRIMARIO	OBSERVACIONES
CORDOBA - Aeropuerto	- - - - - - - - - -	Aeropuerto	
Aeropuerto - CORDOBA	- - - - - - - - - -	N-437 CORDOBA	**TRAMO:** CORDOBA - Aeropuerto **SENTIDO:** Aeropuerto - CORDOBA

SEÑALIZACION DE DIRECCION PROPIA

RELACION DE NOMBRES PRIMARIOS Y SECUNDARIOS

CARRETERA: N-441 ACCESO AL PUERTO DE HUELVA

TRAMO: PEQUERILLAS - PUERTO DE HUELVA

SENTIDO: PEQUERILLAS - PUERTO DE HUELVA

SEÑALIZACION ENTRE	NOMBRE SECUNDARIO	NOMBRE PRIMARIO	OBSERVACIONES
Int. N-431 e Inicio Ronda Exterior	- - - - - - - - - - -	N-441 HUELVA	
Inicio Ronda Exterior - Int. con A-49	Zona Exterior Puerto Exterior	A-49 SEVILLA	
Int. con A-49 - Int. con N-431	Zona Industrial Puerto Exterior	N-431 SEVILLA	
Int. con N-431 - Int. con N-442	- - - - - - - - - - -	N-441 LA RABIDA	
			SENTIDO: PUERTO DE HUELVA - HUELVA
Int. con N-442 Int. con N-431		SEVILLA PORTUGAL	
Int. con N-431 Int. con A-49		A-49 SEVILLA PORTUGAL	
Int. con A-49 Inicio Ronda Exterior		PORTUGAL	
Inicio Ronda Exterior Int. con N-431	GIBRALEON	PORTUGAL	

SEÑALIZACION DE DIRECCION PROPIA

RELACION DE NOMBRES PRIMARIOS Y SECUNDARIOS

CARRETERA: N-442

TRAMO :

SENTIDO: HUELVA - MAZAGON

SEÑALIZACION ENTRE	NOMBRE SECUNDARIO	NOMBRE PRIMARIO	OBSERVACIONES
Inicio e Inters. con H-624	Zona Industrial Puerto Exterior	N-442 LA RABIDA	
Int. con H-624 - MAZAGON	- - - - - - - - - - -	N-442 MAZAGON	
			SENTIDO: MAZAGON - HUELVA
MAZAGON - Int. con H-624	LA RABIDA Puerto Exterior Zona Industrial	N-442 HUELVA	
Int. con H-624 e Int. con Carretera del - Puerto.	- - - - - - - - - - -	N-442 HUELVA PORTUGAL SEVILLA	
Int. con Carre-Int. N-441 tera del Puerto	- - - - - - - - - - -	PORTUGAL SEVILLA	

SEÑALIZACION DE DIRECCION PROPIA

RELACION DE NOMBRES PRIMARIOS Y SECUNDARIOS

CARRETERA: N-443 ACCESO A CADIZ DESDE LA N-IV

TRAMO: PUERTO REAL - CADIZ

SENTIDO: PUERTO REAL - CADIZ

SEÑALIZACION ENTRE	NOMBRE SECUNDARIO	NOMBRE PRIMARIO	OBSERVACIONES
PUERTO REAL - CADIZ	- - - - - - - - - -	N-443 CADIZ	
CADIZ - PUERTO REAL	- - - - - - - - - -	N-443 PUERTO REAL SEVILLA	TRAMO: PUERTO REAL - CADIZ SENTIDO: CADIZ - PUERTO REAL

SEÑALIZACION DE DIRECCION PROPIA

RELACION DE NOMBRES PRIMARIOS Y SECUNDARIOS

TRAMO : AVILA - SALAMANCA

CARRETERA: N-501 MADRID - SALAMANCA

SENTIDO : AVILA - SALAMANCA

SEÑALIZACION ENTRE	NOMBRE SECUNDARIO	NOMBRE PRIMARIO		OBSERVACIONES
AVILA - LA ALAMEDILLA Int. con N-110	LA ALAMEDILLA DE BERROCAL	N-501	SALAMANCA	
LA ALAMEDILLA - AVEINTE DE BERROCAL	AVEINTE	N-501	SALAMANCA	
AVEINTE - SAN PEDRO DEL ARROYO	SAN PEDRO DEL ARROYO	N-501	SALAMANCA	
SAN PEDRO - MUÑOGRANDE DEL ARROYO	MUÑOGRANDE	N-501	SALAMANCA	
MUÑOGRANDE - SALVADIOS	SALVADIOS	N-501	SALAMANCA	
SALVADIOS - GIMIALCON	GIMIALCON	N-501	SALAMANCA	
GIMIALCON - PEÑARANDA DE BRACAMONTE	PEÑARANDA DE BRACAMONTE	N-501	SALAMANCA	
PEÑARANDA DE - SALAMANCA BRACAMONTE	- - - - - - - - - - -	N-501	SALAMANCA	
				SENTIDO: SALAMANCA - AVILA
SALAMANCA - PEÑARANDA DE BRACAMONTE	PEÑARANDA DE BRACAMONTE	N-501	AVILA	
PEÑARANDA DE - GIMIALCON BRACAMONTE	GIMIALCON	N-501	AVILA	
GIMIALCON - SALVADIOS	SALVADIOS	N-501	AVILA	
SALVADIOS - MUÑOGRANDE	MUÑOGRANDE	N-501	AVILA	
MUÑOGRANDE - SAN PEDRO DEL ARROYO	SAN PEDRO DEL ARROYO	N-501	AVILA	
SAN PEDRO DEL - AVEINTE ARROYO	AVEINTE	N-501	AVILA	
AVEINTE - LA ALAMEDILLA DE BERROCAL	LA ALAMEDILLA DE BERROCAL	N-501	AVILA	
LA ALAMEDILLA - AVILA DE BERROCAL	- - - - - - - - - - -	N-501	AVILA	

SEÑALIZACION DE DIRECCION PROPIA

RELACION DE NOMBRES PRIMARIOS Y SECUNDARIOS

CARRETERA: N-502 AVILA - CORDOBA

TRAMO: AVILA - ESPIEL

SENTIDO: AVILA - ESPIEL

SEÑALIZACION ENTRE	NOMBRE SECUNDARIO	NOMBRE PRIMARIO		OBSERVACIONES
AVILA - ARENAS DE SAN PEDRO Int. con N-110	ARENAS DE SAN PEDRO	N-502	TALAVERA	
ARENAS DE SAN PEDRO - CASAR DE TALAVERA	CASAR DE TALAVERA	N-502	TALAVERA	
TRAMO COMUN CON N-V	.....	.....		Incluído en N-V
TALAVERA - ALCAUDETE DE LA JARA	ALCAUDETE DE LA JARA	N-502	HERRERA DEL DUQUE GUADALUPE	
ALCAUDETE DE LA JARA - BELVIS DE LA JARA	BELVIS DE LA JARA	N-502	HERRERA DEL DUQUE GUADALUPE	
BELVIS DE LA JARA - LA NAVA DE RICOMALILLO	LA NAVA DE RICOMALILLO	N-502	HERRERA DEL DUQUE GUADALUPE	
LA NAVA DE RICOMALILLO - SEVILLEJA DE LA JARA	SEVILLEJA DE LA JARA	N-502	HERRERA DEL DUQUE	
SEVILLEJA DE LA JARA - PUERTO DEL REY	PUERTO DEL REY	N-502	HERRERA DEL DUQUE	
PUERTO DEL REY - CASTILBLANCO	CASTILBLANCO	N-502	HERRERA DEL DUQUE	
CASTILBLANCO - HERRERA DEL DUQUE	- - - - - - - - - -	N-502	HERRERA DEL DUQUE	
TRAMO COMUN CON N-430	.....	.....		Incluído en N-430
Int. con N-430-GARBAYUELA	GARBAYUELA	N-502	ALMADEN	
GARBAYUELA - TAMUREJO	TAMUREJO	N-502	ALMADEN	
TAMUREJO - AGUDO	AGUDO	N-502	ALMADEN	
AGUDO - ALMADEN	- - - - - - - - - -	N-502	ALMADEN	
ALMADEN - SANTA EUFEMIA	SANTA EUFEMIA	N-502	CORDOBA	
SANTA EUFEMIA - EL VISO	EL VISO	N-502	CORDOBA	
EL VISO - ALCARACEJOS	ALCARACEJOS	N-502	CORDOBA	
ALCARACEJOS - ESPIEL	ESPIEL	N-502	CORDOBA	

SEÑALIZACION DE DIRECCION PROPIA

RELACION DE NOMBRES PRIMARIOS Y SECUNDARIOS

CARRETERA: N-502 AVILA - CORDOBA

TRAMO: AVILA - ESPIEL

SENTIDO: ESPIEL - AVILA

SEÑALIZACION ENTRE	NOMBRE SECUNDARIO	NOMBRE PRIMARIO		OBSERVACIONES
ESPIEL - ALCARACEJOS	ALCARACEJOS	N-502	ALMADEN	
ALCARACEJOS - EL VISO	EL VISO	N-502	ALMADEN	
EL VISO - SANTA EUFEMIA	SANTA EUFEMIA	N-502	ALMADEN	
SANTA EUFEMIA - ALMADEN	- - - - - - - - - -	N-502	ALMADEN	
ALMADEN - AGUDO	AGUDO	N-502	HERRERA DEL DUQUE	
AGUDO - TAMUREJO	TAMUREJO	N-502	HERRERA DEL DUQUE	
TAMUREJO - GARBAYUELA	GARBAYUELA	N-502	HERRERA DEL DUQUE	
GARBAYUELA - Int. con N-430	- - - - - - - - - -	N-502	HERRERA DEL DUQUE	
TRAMO COMUN CON N-430	.....			Includio en N-430
HERRERA DEL DUQUE - CASTILBLANCO	CASTILBLANCO	N-502	TALAVERA	
CASTILBLANCO - PUERTO DEL REY	PUERTO DEL REY	N-502	TALAVERA	
PUERTO DEL REY - SEVILLEJA DE LA JARA	SEVILLEJA DE LA JARA	N-502	TALAVEERA	
SEVILLEJA DE LA JARA - LA NAVA DE RICOMALILLO	LA NAVA DE RICOMALILLO	N-502	TALAVERA	
LA NAVA DE RICOMALILLO - BELVIS DE LA JARA	BELVIS DE LA JARA	N-502	TALAVERA	
BELVIS DE LA JARA - ALCAUDETE DE LA JARA	ALCAUDETE DE LA JARA	N-502	TALAVERA	
ALCAUDETE DE LA JARA - TALAVERA	- - - - - - - - - -	N-502	TALAVERA	
TRAMO COMUN CON N-V	.....			Señalización incluída en N-V
CASAR DE TALAVERA - ARENAS DE SAN PEDRO	ARENAS DE SAN PEDRO	N-502	AVILA	
ARENAS DE SAN PEDRO - AVILA	- - - - - - - - - -	N-502	AVILA	

SEÑALIZACION DE DIRECCION PROPIA

RELACION DE NOMBRES PRIMARIOS Y SECUNDARIOS

CARRETERA: N-521 TRUJILLO - PORTUGAL POR VALENCIA DE ALCANTARA

TRAMO: TRUJILLO - FRONTERA PORTUGUESA

SENTIDO: TRUJILLO - PORTUGAL

SEÑALIZACION ENTRE	NOMBRE SECUNDARIO	NOMBRE PRIMARIO		OBSERVACIONES
TRUJILLO - CACERES	- - - - - - - - - -	N-521	CACERES	
TRAMO COMUN CON N-630	- - - - - - - - - -	E-803 N-630	PLASENCIA	
		N-521	PORTUGAL	
Int. con - MALPARTIDA N-630 DE CACERES	MALPARTIDA DE CACERES	N-521	PORTUGAL	
MALPARTIDA - ALISEDA DE CACERES	ALISEDA	N-521	PORTUGAL	
ALISEDA - HERRERUELA	HERRERUELA	N-521	PORTUGAL	
HERRERUELA - VALENCIA DE ALCANTARA	VALENCIA DE ALCANTARA	N-521	PORTUGAL	
VALENCIA DE - FRONTERA ALCANTARA	- - - - - - - - - -	N-521	PORTUGAL	

SENALIZACION DE DIRECCION PROPIA

RELACION DE NOMBRES PRIMARIOS Y SECUNDARIOS

CARRETERA: N-521 TRUJILLO - PORTUGAL POR VALENCIA DE ALCANTARA

TRAMO: TRUJILLO - FRONTERA PORTUGUESA

SENTIDO: PORTUGAL - TRUJILLO

SEÑALIZACION ENTRE	NOMBRE SECUNDARIO	NOMBRE PRIMARIO		OBSERVACIONES
FRONTERA - VALENCIA DE ALCANTARA	VALENCIA DE ALCANTARA	N-521	CACERES	
VALENCIA DE - HERRERUELA ALCANTARA	HERRERUELA	N-521	CACERES	
HERRERUELA - ALISEDA	ALISEDA	N-521	CACERES	
ALISEDA - MALPARTIDA DE CACERES	MALPARTIDA DE CACERES	N-521	CACERES	
MALPARTIDA DE - Int. con CACERES N-630	- - - - - - - - - -	N-521	CACERES	
TRAMO COMUN CON N-630	- - - - - - - - - -	N-521	CACERES	
CACERES - TRUJILLO	- - - - - - - - - -	N-521	TRUJILLO	

SEÑALIZACION DE DIRECCION PROPIA

RELACION DE NOMBRES PRIMARIOS Y SECUNDARIOS

TRAMO : BENAVENTE - SANTIAGO

CARRETERA: N-525 BENAVENTE - SANTIAGO

SENTIDO : BENAVENTE - SANTIAGO

SEÑALIZACION ENTRE	NOMBRE SECUNDARIO	NOMBRE PRIMARIO		OBSERVACIONES
BENAVENTE - PUEBLA DE SANABRIA	PUEBLA DE SANABRIA	N-525	OURENSE	
PUEBLA DE SANABRIA - LA GUDIÑA	A GUDIÑA	N-525	OURENSE	
LA GUDIÑA - VERIN	VERIN	N-525	OURENSE	
VERIN - XINZO DE LIMIA	XINZO DE LIMIA	N-525	OURENSE	
XINZO DE LIMIA - ALLARIZ	ALLARIZ	N-525	OURENSE	
ALLARIZ - ORENSE	- - - - - - - - - - -	N-525	OURENSE	
ORENSE - CAMBEO	CAMBEO	N-525 N-540	SANTIAGO LUGO	
CAMBEO - LALIN	LALIN	N-525	SANTIAGO	
LALIN - CHAPA	CHAPA	N-525 N-640	SANTIAGO CALDAS DE REYES	
CHAPA - SANTIAGO	- - - - - - - - - - -	N-525	SANTIAGO	

CARRETERA: N-631 ZAMORA - ORENSE

TRAMO: Int. N-525 - Int. N-630

SENTIDO: ZAMORA - ORENSE

Int. N-630 Int. N-525	PUEBLA DE SANABRIA	N-631	OURENSE	

SEÑALIZACION DE DIRECCION PROPIA

RELACION DE NOMBRES PRIMARIOS Y SECUNDARIOS

TRAMO : BENAVENTE - SANTIAGO

CARRETERA: N-525 ZAMORA - SANTIAGO

SENTIDO : SANTIAGO - BENAVENTE

SEÑALIZACION ENTRE	NOMBRE SECUNDARIO	NOMBRE PRIMARIO		OBSERVACIONES
SANTIAGO DE COMPOSTELA - CHAPA	CHAPA	N-525	OURENSE	
CHAPA - LALIN	LALIN	N-525 N-540	OURENSE LUGO	
LALIN - CAMBEO	CAMBEO	N-525	OURENSE	
CAMBEO - ORENSE	- - - - - - - - - - -	N-525	OURENSE	
ORENSE - ALLARIZ	ALLARIZ	N-525	ZAMORA	
ALLARIZ - XINZO DE LIMIA	XINZO DE LIMIA	N-525	ZAMORA	
XINZO DE LIMIA - VERIN	VERIN	N-525	ZAMORA	
VERIN - LA GUDIÑA	A GUDIÑA	N-525	ZAMORA	
VERIN - PUEBLA DE SANABRIA	PUEBLA DE SANABRIA	N-525	ZAMORA	
PUEBLA DE SANABRIA - BIFURCACION A ZAMORA	- - - - - - - - - - -	N-525	ZAMORA BENAVENTE	
BIFURCACION A ZAMORA - BENAVENTE	- - - - - - - - - - -	N-525	BENAVENTE	
CARRETERA: N-631 ZAMORA - ORENSE				**TRAMO:** Int. N-525 - Int. N-630 **SENTIDO:** ORENSE - ZAMORA
Int. con N-525 Int. con N-630		N-631	ZAMORA	

SEÑALIZACION DE DIRECCION PROPIA

RELACION DE NOMBRES PRIMARIOS Y SECUNDARIOS

TRAMO :

CARRETERA : N-532 VERIN - PORTUGAL

SENTIDO : VERIN - PORTUGAL

SEÑALIZACION ENTRE	NOMBRE SECUNDARIO	NOMBRE PRIMARIO	OBSERVACIONES
VERIN - PORTUGAL	- - - - - - - - - - -	N-532 PORTUGAL	
PORTUGAL - VERIN	- - - - - - - - - - -	N-532 VERIN	SENTIDO: PORTUGAL - VERIN

SEÑALIZACION DE DIRECCION PROPIA

RELACION DE NOMBRES PRIMARIOS Y SECUNDARIOS

CARRETERA: N-536 LEON - ORENSE

TRAMO: PONFERRADA - LA RUA

SENTIDO: PONFERRADA - LA RUA

SEÑALIZACION ENTRE	NOMBRE SECUNDARIO	NOMBRE PRIMARIO	OBSERVACIONES
PONFERRADA - PUENTE DE DOMINGO FLOREZ	PUENTE DE DOMINGO FLOREZ	N-536 OURENSE	
PUENTE DE DOMINGO FLOREZ - BARCO DE VALDEORRAS	O BARCO	N-536 OURENSE	
BARCO DE VALDEORRAS - LA RUA Int. con N-120	A RUA	N-536 OURENSE	
			SENTIDO: LA RUA - PONFERRADA
LA RUA Int. con N-120 - BARCO DE VALDEORRAS	O BARCO	N-536 PONFERRADA	
BARCO DE VALDEORRAS - PUENTE DE DOMINGO FLOREZ	PUENTE DE DOMINGO FLOREZ	N-536 PONFERRADA	
PUENTE DE DOMINGO FLOREZ - PONFERRADA	- - - - - - - - - - -	N-536 PONFERRADA	

SEÑALIZACION DE DIRECCION PROPIA

RELACION DE NOMBRES PRIMARIOS Y SECUNDARIOS

CARRETERA: N-540 LUGO - PORTUGAL POR ORENSE

TRAMO: LUGO - PORTUGAL

SENTIDO: LUGO CAMBEO - PORTUGAL

SEÑALIZACION ENTRE	NOMBRE SECUNDARIO	NOMBRE PRIMARIO	OBSERVACIONES
LUGO - GUNTIN	GUNTIN	N-540 OURENSE N-640 LALIN	
GUNTIN - Int. con N-640	CHANTADA	N-540 OURENSE N-640 LALIN	
Int. con N-640 - CHANTADA	CHANTADA	N-540 OURENSE N-640 LALIN	
CHANTADA - CAMBEO	- - - - - - - - - - -	N-540 OURENSE	
TRAMO COMUN CON N-525	.....	.....	Incluído en N-525
			SENTIDO: PORTUGAL - LUGO
TRAMO COMUN CON N-525	.....	.....	Incluído en N-525
CAMBEO - CHANTADA	CHANTADA	N-540 LUGO	
CHANTADA - LUGO	- - - - - - - - - - -	N-540 LUGO	

SEÑALIZACION DE DIRECCION PROPIA

RELACION DE NOMBRES PRIMARIOS Y SECUNDARIOS

TRAMO : ORENSE - PONTEVEDRA

CARRETERA: N-541 ORENSE - PONTEVEDRA

SENTIDO: ORENSE - PONTEVEDRA

SEÑALIZACION ENTRE	NOMBRE SECUNDARIO	NOMBRE PRIMARIO	OBSERVACIONES
ORENSE - Int. con N-120	- - - - - - - - - - -	N-541 PONTEVEDRA N-120 VIGO	
Int. con N-120-CARBALLIÑO	CARBALLIÑO	N-541 PONTEVEDRA	
CARBALLIÑO - PONTEVEDRA	- - - - - - - - - - -	N-541 PONTEVEDRA	
			SENTIDO: PONTEVEDRA - ORENSE
PONTEVEDRA - CARBALLIÑO	CARBALLIÑO	N-541 OURENSE	
CARBALLIÑO - ORENSE	- - - - - - - - - - -	N-541 OURENSE	

SEÑALIZACION DE DIRECCION PROPIA

RELACION DE NOMBRES PRIMARIOS Y SECUNDARIOS

CARRETERA: N-547 LUGO - SANTIAGO

TRAMO: LUGO - SANTIAGO

SENTIDO: GUNTIN - LABACOLLA

SEÑALIZACION ENTRE	NOMBRE SECUNDARIO	NOMBRE PRIMARIO	OBSERVACIONES
GUNTIN (int. con N-540) Int. con N-634	- - - - - - - - - - -	N-547 SANTIAGO	
Inters. con N-634 GUNTIN (int. con N-540)	- - - - - - - - - - -	N-547 LUGO	TRAMO: LUGO - SANTIAGO SENTIDO: LABACOLLA - GUNTIN

SEÑALIZACION DE DIRECCION PROPIA

RELACION DE NOMBRES PRIMARIOS Y SECUNDARIOS

TRAMO: LA CORUÑA - TUY

CARRETERA: N-550 LA CORUÑA - TUY

SENTIDO: LA CORUÑA - TUY

SEÑALIZACION ENTRE	NOMBRE SECUNDARIO	NOMBRE PRIMARIO		OBSERVACIONES
LA CORUÑA - ORDENES	ORDENES	N-550	SANTIAGO	
ORDENES - SANTIAGO DE COMPOSTELA	- - - - - - - - - - -	N-550	SANTIAGO	
SANTIAGO DE - PADRON COMPOSTELA	PADRON	N-550	PONTEVEDRA	
PADRON - PONTECESURES	PONTECESURES	N-550	PONTEVEDRA	
PONTECESURES - CALDAS DE REYES	CALDAS DE REYES	N-550	PONTEVEDRA	
CALDAS DE - PONTEVEDRA REYES	- - - - - - - - - - -	N-550	PONTEVEDRA	
PONTEVEDRA - REDONDELA	REDONDELA	N-550	TUY VIGO PORTUGAL	
REDONDELA - PORRIÑO	PORRIÑO	N-550	TUY PORTUGAL	

SEÑALIZACION DE DIRECCION PROPIA

RELACION DE NOMBRES PRIMARIOS Y SECUNDARIOS

CARRETERA: N-550 LA CORUÑA - TUY

TRAMO: LA CORUÑA - TUY

SENTIDO: TUY - LA CORUÑA

SEÑALIZACION ENTRE	NOMBRE SECUNDARIO	NOMBRE PRIMARIO		OBSERVACIONES
FRONTERA - TUY	- - - - - - - - - - -	N-550	TUY PONTEVEDRA	
TUY - PORRIÑO	PORRIÑO	N-550	PONTEVEDRA VIGO	
PORRIÑO - REDONDELA	REDONDELA	N-550	PONTEVEDRA	
REDONDELA - PONTEVEDRA	- - - - - - - - - - -	N-550	PONTEVEDRA	
PONTEVEDRA - CALDAS DE REYES	CALDAS DE REYES	N-550	SANTIAGO	
CALDAS DE - PONTECESURES REYES	PONTECESURES	N-550	SANTIAGO	
PONTECESURES - PADRON	PADRON	N-550	SANTIAGO	
PADRON - SANTIAGO DE COMPOSTELA	- - - - - - - - - - -	N-550	SANTIAGO	
SANTIAGO DE - ORDENES COMPOSTELA	ORDENES	N-550	LA CORUÑA	
ORDENES - LA CORUÑA	- - - - - - - - - - -	N-550	LA CORUÑA	

SEÑALIZACION DE DIRECCION PROPIA

RELACION DE NOMBRES PRIMARIOS Y SECUNDARIOS

TRAMO :

CARRETERA: N-552 ACCESO PUERTO DE VIGO

SENTIDO: REDONDELA - PUERTO DE VIGO

SEÑALIZACION ENTRE	NOMBRE SECUNDARIO	NOMBRE PRIMARIO	OBSERVACIONES
REDONDELA - PUERTO DE VIGO	- - - - - - - - - - -	N-552 VIGO	
PUERTO DE VIGO - REDONDELA	REDONDELA	N-552 PONTEVEDRA	SENTIDO: PUERTO DE VIGO - REDONDELA

SEÑALIZACION DE DIRECCION PROPIA

RELACION DE NOMBRES PRIMARIOS Y SECUNDARIOS

TRAMO :

CARRETERA : N-555 ACCESO AL AEROPUERTO DE VIGO

SENTIDO : REDONDELA - AEROPUERTO

SEÑALIZACION ENTRE	NOMBRE SECUNDARIO	NOMBRE PRIMARIO	OBSERVACIONES
REDONDELA - AEROPUERTO	- - - - - - - - - - -	Aeropuerto	
AEROPUERTO - REDONDELA	- - - - - - - - - - -	N-555 REDONDELA PONTEVEDRA	SENTIDO: AEROPUERTO - REDONDELA

SEÑALIZACION DE DIRECCION PROPIA

RELACION DE NOMBRES PRIMARIOS Y SECUNDARIOS

CARRETERA: N-556 ACCESO AL AEROPUERTO DE VIGO

TRAMO:

SENTIDO: VIGO - AEROPUERTO

SEÑALIZACION ENTRE	NOMBRE SECUNDARIO	NOMBRE PRIMARIO	OBSERVACIONES
VIGO - AEROPUERTO	- - - - - - - - - - -	AEROPUERTO	
AEROPUERTO - VIGO	- - - - - - - - - - -	N-556 VIGO	**SENTIDO:** AEROPUERTO - VIGO

SEÑALIZACION DE DIRECCION PROPIA

RELACION DE NOMBRES PRIMARIOS Y SECUNDARIOS

TRAMO :

CARRETERA: N-557 ACCESO AL PUERTO DE LA CORUÑA

SENTIDO: LA CORUÑA - PUERTO

SEÑALIZACION ENTRE	NOMBRE SECUNDARIO	NOMBRE PRIMARIO	OBSERVACIONES
LA CORUÑA - PUERTO	- - - - - - - - - - -	PUERTO	
PUERTO - LA CORUÑA	- - - - - - - - - - -	N-557 LA CORUÑA	SENTIDO: PUERTO - LA CORUÑA

SEÑALIZACION DE DIRECCION PROPIA

RELACION DE NOMBRES PRIMARIOS Y SECUNDARIOS

TRAMO :

CARRETERA: N-558 ACCESO AL PUERTO DE MARIN

SENTIDO: PONTEVEDRA - MARIN

SEÑALIZACION ENTRE	NOMBRE SECUNDARIO	NOMBRE PRIMARIO	OBSERVACIONES
PONTEVEDRA - MARIN	- - - - - - - - - - -	N-558 MARIN	
MARIN - PONTEVEDRA	- - - - - - - - - - -	N-558 PONTEVEDRA	SENTIDO: MARIN - PONTEVEDRA

SEÑALIZACION DE DIRECCION PROPIA

RELACION DE NOMBRES PRIMARIOS Y SECUNDARIOS

CARRETERA: N-601 MADRID - LEON por Valladolid

TRAMO: ADANERO - LEON

SENTIDO: ADANERO - LEON

SEÑALIZACION ENTRE	NOMBRE SECUNDARIO	NOMBRE PRIMARIO		OBSERVACIONES
ADANERO - OLMEDO	OLMEDO	N-601	VALLADOLID	
OLMEDO - VALLADOLID	- - - - - - - -	N-601	VALLADOLID	
VALLADOLID - MEDINA DE RIOSECO	MEDINA DE RIOSECO	N-601	LEON	
MEDINA DE RIOSECO - BECILLA DE VALDERADUEY	BECILLA DE VALDERADUEY	N-601	LEON	
BECILLA DE VALDERADUEY e inters. con N-120	MANSILLA DE LAS MULAS	N-601	LEON	
inter. N-120 - MANSILLA DE LAS MULAS	MANSILLA DE LAS MULAS	N-120 N-601	LEON	
MANSILLA DE LAS MULAS-LEON	- - - - - - - -	N-120 N-601	LEON	
				TRAMO: ADANERO - LEON **SENTIDO:** LEON - ADANERO
LEON-MANSILLA DE LAS MULAS	MANSILLA DE LAS MULAS	N-601 N-120	VALLADOLID BURGOS	
MANSILLA DE LAS MULAS e inter. con N-120	MEDINA DE RIOSECO	N-601 N-120	VALLADOLID BURGOS	
int. con N-120 - MEDINA DE RIOSECO	MEDINA DE RIOSECO	N-601	VALLADOLID	
MEDINA DE RIOSECO - VALLADOLID	- - - - - - - -	N-601	VALLADOLID	
VALLADOLID - OLMEDO	OLMEDO	N-601	MADRID	
OLMEDO - ADANERO	ADANERO	N-601	MADRID	

SEÑALIZACION DE DIRECCION PROPIA

RELACION DE NOMBRES PRIMARIOS Y SECUNDARIOS

TRAMO : SAN RAFAEL (N-VI) - SEGOVIA

CARRETERA: N-603 MADRID - SEGOVIA

SENTIDO: SAN RAFAEL - SEGOVIA

SEÑALIZACION ENTRE	NOMBRE SECUNDARIO	NOMBRE PRIMARIO	OBSERVACIONES
SAN RAFAEL - SEGOVIA	- - - - - - - -	N-603 SEGOVIA	
SEGOVIA - SAN RAFAEL	SAN RAFAEL	N-603 MADRID	**TRAMO:** SAN RAFAEL (N-VI) - SEGOVIA **SENTIDO:** SEGOVIA - SAN RAFAEL

SEÑALIZACION DE DIRECCION PROPIA

RELACION DE NOMBRES PRIMARIOS Y SECUNDARIOS

CARRETERA: N-610 PALENCIA A ORENSE

TRAMO: PALENCIA - BENAVENTE (N-VI)

SENTIDO: PALENCIA - BENAVENTE

SEÑALIZACION ENTRE	NOMBRE SECUNDARIO	NOMBRE PRIMARIO		OBSERVACIONES
Int. con N-620 - PALENCIA	- - - - - - - - - -	N-610	PALENCIA	
PALENCIA-VILLALON DE CAMPOS	VILLALON DE CAMPOS	N-610	BENAVENTE	
VILLALON DE CAMPOS - BECILLA DE VALDERADUEY	BECILLA DE VALDERADUEY	N-610	BENAVENTE	
BECILLA DE VALDERADUEY - int. con N-VI	- - - - - - - - - -	N-610	BENAVENTE	
		N-630	ZAMORA	
				TRAMO: PALENCIA - BENAVENTE (N-VI)
				SENTIDO: BENAVENTE - PALENCIA
Int. con N-610 - BECILLA DE VALDERADUEY	BECILLA DE VALDERADUEY	N-610	PALENCIA	
BECILLA DE VALDERADUEY - VILLALON DE CAMPOS	VILLALON DE CAMPOS	N-610	PALENCIA	
VILLALON DE CAMPOS - PALENCIA	- - - - - - - - - -	N-610	PALENCIA	
PALENCIA - int. con N-620	- - - - - - - - - -	N-610	BURGOS	

SEÑALIZACION DE DIRECCION PROPIA

RELACION DE NOMBRES PRIMARIOS Y SECUNDARIOS

TRAMO : BAÑOS DE CERRATO - SANTANDER

CARRETERA: N-611 PALENCIA A SANTANDER

SENTIDO: BAÑOS DE CERRATO - SANTANDER

SEÑALIZACION ENTRE	NOMBRE SECUNDARIO	NOMBRE PRIMARIO		OBSERVACIONES
BAÑOS DE CERRATO - PALENCIA	- - - - - - - - - - -	N-611	PALENCIA	
PALENCIA - OSORNO	OSORNO	N-611	SANTANDER	
OSORNO - HERRERA DE PISUERGA	HERRERA DE PISUERGA	N-611	SANTANDER	
HERRERA DE PISUERGA - AGUILAR DE CAMPOO	AGUILAR DE CAMPOO	N-611	SANTANDER	
AGUILAR DE CAMPOO - REINOSA	REINOSA	N-611	SANTANDER	
REINOSA - TORRELAVEGA	TORRELAVEGA	N-611	SANTANDER	
TORRELAVEGA - SANTANDER	- - - - - - - - - -	N-611	SANTANDER	
				TRAMO: BAÑOS DE CERRATO - SANTANDER **SENTIDO:** SANTANDER - BAÑOS DE CERRATO
SANTANDER - TORRELAVEGA	- - - - - - - - - -	N-611	TORRELAVEGA	
TORRELAVEGA - REINOSA	REINOSA	N-611	PALENCIA	
REINOSA - AGUILAR DE CAMPOO	AGUILAR DE CAMPOO	N-611	PALENCIA	
AGUILAR DE CAMPOO - HERRERA DE PISUERGA	HERRERA DE PISUERGA	N-611	PALENCIA	
HERRERA DE PISUERGA - OSORNO	OSORNO	N-611	PALENCIA	
OSORNO - PALENCIA	- - - - - - - - - -	N-611	PALENCIA	
PALENCIA - BAÑOS DE CERRATO	VENTA DE BAÑOS	N-611	VALLADOLID	

SEÑALIZACION DE DIRECCION PROPIA

RELACION DE NOMBRES PRIMARIOS Y SECUNDARIOS

CARRETERA: N-620 BURGOS A PORTUGAL por SALAMANCA

TRAMO: BURGOS (N-I) - FRONTERA

SENTIDO: BURGOS - FRONTERA PORTUGUESA

SEÑALIZACION ENTRE	NOMBRE SECUNDARIO	NOMBRE PRIMARIO		OBSERVACIONES
BURGOS (N-I) - int. con N-610	- - - - - - - - - -	E-80 N-620	PALENCIA VALLADOLID	
int. con N-610 - VENTA DE BAÑOS	VENTA DE BAÑOS	E-80 N-620	VALLADOLID	
VENTA DE BAÑOS - DUEÑAS	DUEÑAS	E-80 N-620	VALLADOLID	
DUEÑAS - VALLADOLID	- - - - - - - - - -	E-80 N-620	VALLADOLID	
VALLADOLID - TORDESILLAS	- - - - - - - - - -	E-80 N-620	TORDESILLAS	En confirmaciones comunes colocar ZAMORA y SALAMANCA
TORDESILLAS - SALAMANCA	- - - - - - - - -	E-80 N-620	SALAMANCA	
SALAMANCA - CIUDAD RODRIGO	CIUDAD RODRIGO	E-80 N-620	PORTUGAL	
CIUDAD RODRIGO - FUENTES DE OÑORO	FUENTES DE OÑORO	E-80 N-620	PORTUGAL	
				TRAMO: BURGOS (N-I) - FRONTERA **SENTIDO:** FRONTERA PORTUGUESA - BURGOS
FUENTES DE OÑORO - CIUDAD RODRIGO	CIUDAD RODRIGO	E-80 N-620	SALAMANCA	
CIUDAD RODRIGO - SALAMANCA	- - - - - - - - - -	E-80 N-620	SALAMANCA	
SALAMANCA - TORDESILLAS	TORDESILLAS	E-80 N-620	VALLADOLID	
TORDESILLAS - VALLADOLID	- - - - - - - - - -	E-80 N-620	VALLADOLID	
VALLADOLID - DUEÑAS	DUEÑAS	E-80 N-620	PALENCIA BURGOS	
DUEÑAS - VENTA DE BAÑOS	VENTA DE BAÑOS	E-80 N-620	PALENCIA BURGOS	
VENTA DE BAÑOS - BURGOS	- - - - - - - - -	E-80 N-620	BURGOS	

SEÑALIZACION DE DIRECCION PROPIA

RELACION DE NOMBRES PRIMARIOS Y SECUNDARIOS

CARRETERA: N-621 LEON - SANTANDER por POTES

TRAMO: LEON - UNQUERA (N-634)

SENTIDO: LEON - UNQUERA

SEÑALIZACION ENTRE	NOMBRE SECUNDARIO	NOMBRE PRIMARIO		OBSERVACIONES
LEON-Int. C.V. Puente Villarente a Boñar	BOÑAR	N-621	RIAÑO	
BOÑAR - CISTIERNA	CISTIERNA	N-621	RIAÑO	
CISTIERNA - RIAÑO	- - - - - - - - - - -	N-621 N-625	RIAÑO	
RIAÑO - PUERTO DE SAN GLORIO	PUERTO DE SAN GLORIO	N-621	UNQUERA SANTANDER	
PUERTO DE SAN GLORIO - POTES	POTES	N-621	UNQUERA SANTANDER	
POTES - UNQUERA	- - - - - - - - - - -	N-621	UNQUERA SANTANDER	
				TRAMO: LEON - UNQUERA (N-634) SENTIDO: UNQUERA - LEON
UNQUERA - POTES	POTES	N-621	RIAÑO	
POTES - PUERTO DE SAN GLORIO	PUERTO DE SAN GLORIO	N-621	RIAÑO	
PUERTO DE SAN GLORIO - RIAÑO	RIAÑO	N-621	RIAÑO	
RIAÑO - CISTIERNA	- - - - - - - - - - -	N-621 N-625	LEON CISTIERNA	
CISTIERNA - BOÑAR	BOÑAR	N-621	LEON	
BOÑAR - LEON	- - - - - - - - - - -	N-621	LEON	

SEÑALIZACION DE DIRECCION PROPIA
RELACION DE NOMBRES PRIMARIOS Y SECUNDARIOS

CARRETERA: N-623 BURGOS - SANTANDER

TRAMO: BURGOS - SANTANDER
SENTIDO: BURGOS - SANTANDER

SEÑALIZACION ENTRE	NOMBRE SECUNDARIO	NOMBRE PRIMARIO	OBSERVACIONES
BURGOS - PUERTO DE PARAMO DE MASA	PUERTO DE PARAMO DE MASA	N-623 SANTANDER	
PUERTO DE PARAMO DE MASA - PUERTO DE CARRALES	PUERTO DE CARRALES	N-623 SANTANDER	
PUERTO DE CARRALES - PUERTO DEL ESCUDO	PUERTO DEL ESCUDO	N-623 SANTANDER	
PUERTO DEL ESCUDO - VARGAS	VARGAS	N-623 SANTANDER	
VARGAS - SANTANDER	- - - - - - - - - - -	N-623 SANTANDER	
			TRAMO: BURGOS - SANTANDER **SENTIDO:** SANTANDER - BURGOS
SANTANDER - VARGAS	VARGAS	N-623 BURGOS	
VARGAS - PUERTO DEL ESCUDO	PUERTO DEL ESCUDO	N-623 BURGOS	
PUERTO DEL ESCUDO - PUERTO DE CARRALES	PUERTO DE CARRALES	N-623 BURGOS	
PUERTO DE CARRALES - PUERTO DE PARAMO DE MASA	PUERTO DE PARAMO DE MASA	N-623 BURGOS	
PUERTO DE PARAMO DE MASA - BURGOS	- - - - - - - - - - -	N-623 BURGOS	

SEÑALIZACION DE DIRECCION PROPIA

RELACION DE NOMBRES PRIMARIOS Y SECUNDARIOS

TRAMO: MANSILLA - ARRIONDAS

CARRETERA: N-625 LEON - SANTANDER por CANGAS DE ONIS

SENTIDO: LEON - CANGAS DE ONIS

SEÑALIZACION ENTRE	NOMBRE SECUNDARIO	NOMBRE PRIMARIO	OBSERVACIONES
MANSILLA - CISTIERNA	CISTIERNA	N-625 RIAÑO	
CISTIERNA - RIAÑO	.....	.....	Incluído en N-621
RIAÑO - PUERTO DEL PONTON	PUERTO DEL PONTON	N-625 CANGAS DE ONIS	
PUERTO DEL PONTON - CANGAS DE ONIS	- - - - - - - - - -	N-625 CANGAS DE ONIS	
CANGAS DE ONIS - ARRIONDAS	- - - - - - - - - -	N-625 ARRIONDAS	
			TRAMO: MANSILLA - ARRIONDAS **SENTIDO:** CANGAS DE ONIS - LEON
ARRIONDAS - CANGAS DE ONIS	- - - - - - - - - -	N-625 CANGAS DE ONIS	
CANGAS DE ONIS - PUERTO DEL PONTON	PUERTO DEL PONTON	N-625 RIAÑO	
PUERTO DEL PONTON - RIAÑO	- - - - - - - - - -	N-625 RIAÑO	
RIAÑO - CISTIERNA	.....	.....	Incluído en N-621
CISTIERNA - MANSILLA	- - - - - - - - - -	N-625 MANSILLA	

SEÑALIZACION DE DIRECCION PROPIA

RELACION DE NOMBRES PRIMARIOS Y SECUNDARIOS

CARRETERA: N-629 BURGOS - SANTOÑA

TRAMO: CERECEDA - COLINDRES

SENTIDO: CERECEDA - COLINDRES

SEÑALIZACION ENTRE	NOMBRE SECUNDARIO	NOMBRE PRIMARIO		OBSERVACIONES
Int. con N-232 - MEDINA DE POMAR	MEDINA DE POMAR	N-629	SANTANDER LAREDO	
MEDINA DE POMAR - RAMALES DE LA VICTORIA	RAMALES DE LA VICTORIA	N-629	LAREDO	
RAMALES DE LA VICTORIA - COLINDRES	- - - - - - - - - - -	N-629	LAREDO	
				TRAMO: CERECEDA - COLINDRES SENTIDO: COLINDRES - CERECEDA
COLINDRES - RAMALES DE LA VICTORIA	RAMALES DE LA VICTORIA	N-629	BURGOS LOGROÑO	
RAMALES DE LA VICTORIA - Int. con C-629	- - - - - - - - - - -	N-629	BURGOS LOGROÑO	
Int. con C-629 - Int. con N-232	OÑA	C-629	LOGROÑO	

SEÑALIZACION DE DIRECCION PROPIA

RELACION DE NOMBRES PRIMARIOS Y SECUNDARIOS

CARRETERA: N-630 GIJON - PUERTO DE SEVILLA

TRAMO: GIJON - PUERTO DE SEVILLA

SENTIDO: GIJON - PUERTO DE SEVILLA

SEÑALIZACION ENTRE	NOMBRE SECUNDARIO	NOMBRE PRIMARIO		OBSERVACIONES
GIJON - OVIEDO	- - - - - - - - - - -	N-630	OVIEDO	
OVIEDO - MIERES	MIERES	N-630	LEON	
MIERES - POLA DE LENA	POLA DE LENA	N-630	LEON	
POLA DE LENA - CAMPOMANES	CAMPOMANES	N-630	LEON	
CAMPOMANES - PUERTO DE PAJARES	PUERTO DE PAJARES	N-630	LEON	
PUERTO DE PAJARES - LA ROBLA	LA ROBLA	N-630	LEON	
LA ROBLA - LEON	- - - - - - - - - - -	N-630	LEON	
LEON - Int. con N-VI en BENAVENTE	- - - - - - - - - - -	N-630	BENAVENTE	
TRAMO COMUN CON N-VI	.....	.....		Incluído en N-VI
Int. con N-VI - ZAMORA	- - - - - - - - - - -	N-630	ZAMORA	
ZAMORA - SALAMANCA	- - - - - - - - - - -	N-630	SALAMANCA	
SALAMANCA - BEJAR	BEJAR	E-803 N-630	PLASENCIA CACERES	
BEJAR-BAÑOS DE MONTEMAYOR	BAÑOS DE MONTEMAYOR	E-803 N-630	PLASENCIA CACERES	
BAÑOS DE MONTEMAYOR - ALDEANUEVA DEL CAMINO	ALDEANUEVA DEL CAMINO	E-803 N-630	PLASENCIA CACERES	
ALDEANUEVA DEL CAMINO - PLASENCIA	- - - - - - - - - - -	E-803 N-630	PLASENCIA CACERES	
PLASENCIA - CAÑAVERAL	CAÑAVERAL	E-803 N-630	CACERES	
CAÑAVERAL - CACERES	- - - - - - - - - - -	E-803 N-630	CACERES	
CACERES - MERIDA (I. N-V)	- - - - - - - - - - -	E-803 N-630	MERIDA	
TRAMO COMUN CON N-V	.....	.....		Incluído en N-V
Int. con N-V-ALMENDRALEJO	ALMENDRALEJO	E-803 N-630	ZAFRA	
ALMENDRALEJO-VILLAFRANCA DE LOS BARROS	VILLAFRANCA DE LOS BARROS	E-803 N-630	ZAFRA	

SEÑALIZACION DE DIRECCION PROPIA

RELACION DE NOMBRES PRIMARIOS Y SECUNDARIOS

TRAMO : GIJON - PUERTO DE SEVILLA

CARRETERA: N-630 GIJON - PUERTO DE SEVILLA

SENTIDO : GIJON - PUERTO DE SEVILLA

SEÑALIZACION ENTRE	NOMBRE SECUNDARIO	NOMBRE PRIMARIO		OBSERVACIONES
VILLAFRANCA DE LOS BARROS - Int. con N-432 - CORDOBA	- - - - - - - - - - -	E-803 / N-630	ZAFRA	
Int. con N-432-CALZADILLA DE LOS BARROS -	CALZADILLA DE LOS BARROS	E-803 / N-630	SEVILLA	
CALZADILLA DE LOS BARROS - FUENTE DE CANTOS	FUENTE DE CANTOS	E-803 / N-630	SEVILLA	
FUENTE DE CANTOS-MONESTERIO	MONESTERIO	E-803 / N-630	SEVILLA	
MONESTERIO - SANTA OLALLA	SANTA OLALLA	E-803 / N-630	SEVILLA	
SANTA OLALLA-EL RONQUILLO	EL RONQUILLO	E-803 / N-630	SEVILLA	
EL RONQUILLO - SEVILLA	- - - - - - - - - - -	E-803 / N-630	SEVILLA	

SEÑALIZACION DE DIRECCION PROPIA

RELACION DE NOMBRES PRIMARIOS Y SECUNDARIOS

CARRETERA: N-630 GIJON - PUERTO DE SEVILLA

TRAMO: GIJON - PUERTO DE SEVILLA

SENTIDO: SEVILLA - GIJON

SEÑALIZACION ENTRE	NOMBRE SECUNDARIO	NOMBRE PRIMARIO		OBSERVACIONES
SEVILLA - VENTA DEL ALTO	VENTA DEL ALTO	E-803 / N-630	MERIDA	
VENTA DEL ALTO-EL RONQUILLO	EL RONQUILLO	E-803 / N-630	ZAFRA	
EL RONQUILLO-SANTA OLALLA	SANTA OLALLA	E-803 / N-630	ZAFRA	
SANTA OLALLA - MONESTERIO	MONESTERIO	E-803 / N-630	ZAFRA	
MONESTERIO - FUENTE DE CANTOS	FUENTE DE CANTOS	E-803 / N-630	ZAFRA	
FUENTE DE CANTOS - CALZADILLA DE LOS BARROS	CALZADILLA DE LOS BARROS	E-803 / N-630	ZAFRA	
CALZADILLA DE LOS BARROS-Int. con N-432 a ZAFRA	- - - - - - - - - - -	E-803 / N-630	ZAFRA	
Int. con N-432 - VILLAFRANCA DE LOS BARROS	VILLAFRANCA DE LOS BARROS	E-803 / N-630	MERIDA	
VILLAFRANCA DE LOS BARROS-ALMENDRALEJO	ALMENDRALEJO	E-803 / N-630	MERIDA	
ALMENDRALEJO - MERIDA Int. N-V	- - - - - - - - - - -	E-803 / N-630	MERIDA	
TRAMO COMUN CON N-V	.....	.....		Incluído en N-V
Int. con N-V - CACERES	- - - - - - - - - - -	E-803 / N-630	CACERES	
CACERES - CAÑAVERAL	CAÑAVERAL	E-803 / N-630	PLASENCIA	
CAÑAVERAL - PLASENCIA	- - - - - - - - - - -	E-803 / N-630	PLASENCIA	
PLASENCIA - ALDEANUEVA DEL CAMINO	ALDEANUEVA DEL CAMINO	E-803 / N-630	SALAMANCA	
ALDEANUEVA DEL CAMINO - BAÑOS DE MONTEMAYOR	BAÑOS DE MONTEMAYOR	E-803 / N-630	SALAMANCA	
BAÑOS DE MONTEMAYOR-BEJAR	BEJAR	E-803 / N-630	SALAMANCA	
BEJAR - SALAMANCA	- - - - - - - - - - -	E-803 / N-630	SALAMANCA	
SALAMANCA - ZAMORA	- - - - - - - - - - -	N-630	ZAMORA	

SEÑALIZACION DE DIRECCION PROPIA

RELACION DE NOMBRES PRIMARIOS Y SECUNDARIOS

TRAMO : GIJON - PUERTO DE SEVILLA

CARRETERA: N-630 GIJON - PUERTO DE SEVILLA

SENTIDO : SEVILLA - GIJON

SEÑALIZACION ENTRE	NOMBRE SECUNDARIO	NOMBRE PRIMARIO		OBSERVACIONES
ZAMONRA - BENAVENTE (Int. con N-VI)	- - - - - - - - - - -	N-630	BENAVENTE	
TRAMO COMUN CON N-VI	.....	.....		Incluído en N-VI
Int. con N-VI - LEON	- - - - - - - - - - -	N-630	LEON	
LEON - LA ROBLA	LA ROBLA	N-630	OVIEDO	
LA ROBLA - PUERTO DE PAJARES	PUERTO DE PAJARES	N-630	OVIEDO	
PUERTO DE - CAMPOMANES PAJARES	CAMPOMANES	N-630	OVIEDO	
CAMPOMANES - POLA DE LENA	POLA DE LENA	N-630	OVIEDO	
POLA DE LENA - MIERES	MIERES	N-630	OVIEDO	
MIERES - OVIEDO	- - - - - - - - - - -	N-630	OVIEDO	
OVIEDO - GIJON	- - - - - - - - - - -	N-630	GIJON	

SEÑALIZACION DE DIRECCION PROPIA

RELACION DE NOMBRES PRIMARIOS Y SECUNDARIOS

TRAMO : LLOVIO - GIJON

CARRETERA: N-632 RIBADESELLA - LUARCA por GIJON y AVILES

SENTIDO : LLOVIO - GIJON

SEÑALIZACION ENTRE	NOMBRE SECUNDARIO	NOMBRE PRIMARIO		OBSERVACIONES
LLOVIO - RIBADESELLA	RIBADESELLA	N-632	GIJON	
RIBADESELLA - COLUNGA	COLUNGA	N-632	GIJON	
COLUNGA - VILLAVICIOSA	VILLAVICIOSA	N-632	GIJON	
VILLAVICIOSA - GIJON	- - - - - - - - - - -	N-632	GIJON	
				SENTIDO: GIJON - LLOVIO
GIJON - VILLAVICIOSA	VILLAVICIOSA	N-632	SANTANDER	
VILLAVICIOSA - COLUNGA	COLUNGA	N-632	SANTANDER	
COLUNGA - RIBADESELLA	RIBADESELLA	N-632	SANTANDER	
RIBADESELLA - LLOVIO	LLOVIO	N-632	SANTANDER OVIEDO	
				TRAMO: AVILES - CANERO SENTIDO: AVILES - LUARCA
AVILES - SOTO DEL BARCO	SOTO DEL BARCO	E-70 N-632	RIBADEO LA CORUÑA	
SOTO DEL BARCO - CADAVEDO	CADAVEDO	E-70 N-632	RIBADEO LA CORUÑA	
CADAVEDO - CANERO	CANERO	E-70 N-632	RIBADEO LA CORUÑA	
				SENTIDO: LUARCA - AVILES
CANERO - CADAVEDO	CADAVEDO	E-70 N-632	AVILES	
CADAVEDO - SOTO DEL BARCO	SOTO DEL BARCO	E-70 N-632	AVILES	

SEÑALIZACION DE DIRECCION PROPIA

RELACION DE NOMBRES PRIMARIOS Y SECUNDARIOS

TRAMO: LIM. PROV. VIZCAYA - SANTIAGO

CARRETERA: N-634 SAN SEBASTIAN A SANTIAGO

SENTIDO: SANTIAGO - SAN SEBASTIAN

SEÑALIZACION ENTRE	NOMBRE SECUNDARIO	NOMBRE PRIMARIO		OBSERVACIONES
SANTIAGO DE - Enlace A-9	- - - - - - - - - - -	E-1 A-9	LA CORUÑA	
		N-547	LUGO	
		N-634	OVIEDO	
			Aeropuerto	
ENLACE A-9 - LABACOLLA	LABACOLLA	N-547	LUGO	
		N-634	OVIEDO	
LABACOLLA - Int. con N-547	- - - - - - - - - - -	N-547	LUGO	
		N-634	OVIEDO	
Int. con N-547 - CURTIS	CURTIS	N-634	OVIEDO	
CURTIS - Int. con N-VI (PORTO BELLO)	- - - - - - - - - - -	N-634	OVIEDO	
Int. con N-VI - BAAMONDE (PORTO BELLO)	.....	.....		Incluído en N-VI
BAAMONDE - VILLALBA	VILLALBA	E-70	OVIEDO	
		N-634		
VILLALBA - MONDOÑEDO	MONDOÑEDO	E-70	OVIEDO	
		N-634		
MONDOÑEDO - BARREIROS	BARREIROS	E-70	OVIEDO	
		N-634		
BARREIROS - RIBADEO	- - - - - - - - - - -	E-70	RIBADEO	
		N-634	OVIEDO	
RIBADEO - BARRES	BARRES	E-70	OVIEDO	
		N-634	AVILES	
BARRES-TAPIA DE CASARIEGO	TAPIA DE CASARIEGO	E-70	OVIEDO	
		N-634	AVILES	
TAPIA DE CASARIEGO - NAVIA	NAVIA	E-70	OVIED	
		N-634	AVILES	
NAVIA - LUARCA	LUARCA	E-70	OVIEDO	
		N-634	AVILES	
LUARCA - CANERO	CANERO	E-70	OVIEDO	
		N-634	AVILES	
CANERO - LA ESPINA	LA ESPINA	N-634	OVIEDO	
LA ESPINA - SALAS	SALAS	N-634	OVIEDO	
SALAS - CORNELLANA	CORNELLANA	N-634	OVIEDO	
CORNELLANA - GRADO	GRADO	N-634	OVIEDO	

SEÑALIZACION DE DIRECCION PROPIA

RELACION DE NOMBRES PRIMARIOS Y SECUNDARIOS

TRAMO: LIM. PROV. VIZCAYA - SANTIAGO

CARRETERA: N-634 SAN SEBASTIAN A SANTIAGO

SENTIDO: SANTIAGO - SAN SEBASTIAN

SEÑALIZACION ENTRE	NOMBRE SECUNDARIO	NOMBRE PRIMARIO		OBSERVACIONES
GRADO - OVIEDO	- - - - - - - - - - -	N-634	OVIEDO	
OVIEDO - SAN MIGUEL DE LA BARREDA	- - - - - - - - - - -	N-634	SANTANDER	
SAN MIGUEL DE-POLA DE SIERO LA BARREDA	POLA DE SIERO	E-70 N-634	SANTANDER	
POLA DE SIERO - NAVA	NAVA	E-70 N-634	SANTANDER	
NAVA - INFIESTO	INFIESTO	E-70 N-634	SANTANDER	
INFIESTO - ARRIONDAS	ARRIONDAS	E-70 N-634	SANTANDER	
ARRIONDAS - LLOVIO	LLOVIO	E-70 N-634	SANTANDER	
LLOVIO - LLANES	LLANES	E-70 N-634	SANTANDER	
LLANES - UNQUERA	UNQUERA	E-70 N-634	SANTANDER	
UNQUERA - SAN VICENTE DE LA BARQUERA	SAN VICENTE DE LA BARQUERA	E-70 N-634	SANTANDER	
SAN VICENTE DE-CABEZON DE LA BARQUERA LA SAL	CABEZON DE LA SAL	E-70 N-634	TORRELAVEGA SANTANDER	
CABEZON DE - TORRELAVEGA LA SAL	- - - - - - - - - - -	E-70 N-634	TORRELAVEGA SANTANDER	
TORRELAVEGA - VARGAS	VARGAS	E-70 N-634	BILBAO	
VARGAS - SOLARES	SOLARES	E-70 N-634	BILBAO	
SOLARES - GAMA	GAMA	E-70 N-634	BILBAO	
GAMA - COLINDRES	COLINDRES	E-70 N-634	LAREDO BILBAO	
COLINDRES - LAREDO	- - - - - - - - - - -	E-70 N-634	LAREDO BILBAO	
LAREDO - CASTRO URDIALES	- - - - - - - - - - -	E-70 N-634	CASTRO URDIALES BILBAO	
CASTRO URDIALES - Lím. VIZCAYA	- - - - - - - - - - -	E-70 N-634	BILBAO	

SEÑALIZACION DE DIRECCION PROPIA

RELACION DE NOMBRES PRIMARIOS Y SECUNDARIOS

TRAMO : LIM. PROV. VIZCAYA - SANTIAGO

CARRETERA: N-634 SAN SEBASTIAN A SANTIAGO

SENTIDO : SAN SEBASTIAN - SANTIAGO

SEÑALIZACION ENTRE	NOMBRE SECUNDARIO	NOMBRE PRIMARIO		OBSERVACIONES
Lim. VIZCAYA - CASTRO URDIALES	CASTRO URDIALES	E-70 N-634	SANTANDER	
CASTRO URDIALES - LAREDO	LAREDO	E-70 N-634	SANTANDER	
LAREDO - COLINDRES	COLINDRES	E-70 N-634	SANTANDER	
COLINDRES - GAMA	GAMA	E-70 N-634	SANTANDER	
GAMA - SOLARES	SOLARES	E-70 N-634	SANTANDER	
SOLARES - VARGAS	VARGAS	E-70 N-634	TORRELAVEGA OVIEDO	
VARGAS - TORRELAVEGA	- - - - - - - - - - -	E-70 N-634	TORRELAVEGA OVIEDO	
TORRELAVEGA - CABEZON DE LA SAL	CABEZON DE LA SAL	E-70 N-634	OVIEDO	
CABEZON DE-SAN VICENTE DE LA SAL LA BARQUERA	SAN VICENTE DE LA BARQUERA	E-70 N-634	OVIEDO	
SAN VICENTE DE - UNQUERA LA BARQUERA	UNQUERA	E-70 N-634	OVIEDO	
UNQUERA - LLANES	LLANES	E-70 N-634	OVIEDO GIJON	
LLANES - LLOVIO	LLOVIO	E-70 N-634	OVIEDO GIJON	
LLOVIO - ARRIONDAS	ARRIONDAS	E-70 N-634	OVIEDO	
ARRIONDAS - INFIESTO	INFIESTO	E-70 N-634	OVIEDO	
INFIESTO - NAVA	NAVA	E-70 N-634	OVIEDO	
NAVA - POLA DE SIERO	POLA DE SIERO	E-70 N-634	OVIEDO	
POLA DE SIERO-SAN MIGUEL DE LA BARREDA	- - - - - - - - - - -	E-70 N-634	OVIEDO	

SEÑALIZACION DE DIRECCION PROPIA

RELACION DE NOMBRES PRIMARIOS Y SECUNDARIOS

CARRETERA: N-634 SAN SEBASTIAN A SANTIAGO

TRAMO: LIM. PROV. VIZCAYA - SANTIAGO

SENTIDO: SAN SEBASTIAN - SANTIAGO

SEÑALIZACION ENTRE	NOMBRE SECUNDARIO	NOMBRE PRIMARIO		OBSERVACIONES
SAN MIGUEL DE LA BARREDA - OVIEDO	- - - - - - - - - - -	N-634	OVIEDO	
OVIEDO - GRADO	GRADO	N-634	RIBADEO LA CORUÑA	
GRADO - CORNELLANA	CORNELLANA	N-634	RIBADEO LA CORUÑA	
CORNELLANA - SALAS	SALAS	N-634	RIBADEO LA CORUÑA	
SALAS - LA ESPINA	LA ESPINA	N-634	RIBADEO LA CORUÑA	
LA ESPINA - CANERO	CANERO	N-634	RIBADEO LA CORUÑA	
CANERO - LUARCA	LUARCA	E-70 N-634	RIBADEO LA CORUÑA	
LUARCA - NAVIA	NAVIA	E-70 N-634	RIBADEO LA CORUÑA	
NAVIA-TAPIA DE CASARIEGO	TAPIA DE CASARIEGO	E-70 N-634	RIBADEO LA CORUÑA	
TAPIA DE CASARIEGO-BARRES	BARRES	E-70 N-634	RIBADEO LA CORUÑA	
BARRES - RIBADEO	- - - - - - - - - - -	E-70 N-634	RIBADEO LA CORUÑA	
RIBADEO - BARREIROS	BARREIROS	E-70 N-634	LA CORUÑA	
BARREIROS - MONDOÑEDO	MONDOÑEDO	E-70 N-634	LA CORUÑA LUGO	
MONDOÑEDO - VILLALBA	VILLALBA	E-70 N-634	LA CORUÑA LUGO	
VILLALBA - BAAMONDE	BAAMONDE	E-70 N-634	LA CORUÑA	
BAAMONDE - PORTO BELLO	.....	.....		Incluídos en N-VI
PORTO BELLO - CURTIS	CURTIS	N-634	SANTIAGO	
CURTIS - Int. con N-547	- - - - - - - - - - -	N-634	SANTIAGO	
Int. con N-547 - LABACOLLA	LABACOLLA	N-634	SANTIAGO	
LABACOLLA - SANTIAGO DE COMPOSTELA	- - - - - - - - - - -	N-547 N-634	SANTIAGO	CONVENDRIA INDICAR TAMBIEN E-1 A-9 LA CORUÑA

SEÑALIZACION DE DIRECCION PROPIA

RELACION DE NOMBRES PRIMARIOS Y SECUNDARIOS

CARRETERA: N-635 SANTANDER - FRANCIA por SAN SEBASTIAN

TRAMO: SANTANDER - SOLARES

SENTIDO: SANTANDER - SOLARES

SEÑALIZACION ENTRE	NOMBRE SECUNDARIO	NOMBRE PRIMARIO	OBSERVACIONES
SANTANDER - Int. N-636	SOLARES	N-635 BILBAO aeropuerto	
Int. N-636 - SOLARES	SOLARES	N-635 BILBAO	
SOLARES - SANTANDER	- - - - - - - - - -	N-635 SANTANDER	TRAMO: SANTANDER - SOLARES SENTIDO: SOLARES - SANTANDER

SENALIZACION DE DIRECCION PROPIA

RELACION DE NOMBRES PRIMARIOS Y SECUNDARIOS

TRAMO : Int. con N-635 - Aeropuerto

CARRETERA : N-636 Acceso al Aeropuerto de SANTANDER

SENTIDO : Int. con N-635 - Aeropuerto

SEÑALIZACION ENTRE	NOMBRE SECUNDARIO	NOMBRE PRIMARIO	OBSERVACIONES
Int. con N-635-Aeropuerto	Aeropuerto	Aeropuerto	
Aeropuerto-Int. con N-635	- - - - - - - - - -	N-636 SANTANDER BILBAO	**TRAMO:** Int. con N-635 - Aeropuerto **SENTIDO:** Aeropuerto - Int. con N-635

SEÑALIZACION DE DIRECCION PROPIA

RELACION DE NOMBRES PRIMARIOS Y SECUNDARIOS

CARRETERA: N-640 VEGADEO-PUERTO VILLAGARCIA DE AROSA

TRAMO: BARRES-PTO. VILLAGARCIA DE AROSA

SENTIDO: BARRES-PTO. VILLAGARCIA DE AROSA

SEÑALIZACION ENTRE	NOMBRE SECUNDARIO	NOMBRE PRIMARIO		OBSERVACIONES
BARRES - CASTROPOL	CASTROPOL	N-640	LUGO	
CASTROPOL - VEGADEO	VEGADEO	N-640	LUGO	
VEGADEO - PORTO DE ABAJO	PORTO DE ABAJO	N-640	LUGO	
PORTO DE ABAJO - LUGO	- - - - - - - - - - -	N-640	LUGO	
TRAMO COMUN con N-540	.....	.....		Incluído en la N-540
Int. con N-540 - LALIN	- - - - - - - - - - -	N-640	LALIN	
TRAMO COMUN con N-525	.....	.....		Incluído en N-525
CHAPA - LA ESTRADA	LA ESTRADA	N-640	CALDAS DE REYES	
LA ESTRADA-CALDAS DE REYES	- - - - - - - - - - -	N-640	CALDAS DE REYES	
CALDAS DE REYES-VILLAGARCIA DE AROSA	- - - - - - - - - - -	N-640	VILLAGARCIA DE AROSA	
				SENTIDO: VILLAGARCIA DE AROSA-BARRES
VILLAGARCIA-CALDAS DE REYES DE AROSA	- - - - - - - - - - -	N-640	CALDAS DE REYES	
CALDAS DE REYES-LA ESTRADA	LA ESTRADA	N-640	LUGO	
LA ESTRADA - CHAPA	CHAPA	N-640	LUGO	
TRAMO COMUN con N-525	.....	.....		Incluído en N-525
LALIN - Int. con N-540	- - - - - - - - - - -	N-640	LUGO	
TRAMO COMUN con N-540	.....	.....		Incluído en N-540
LUGO - PORTO DE ABAJO	PORTO DE ABAJO	N-640	RIBADEO CASTROPOL	
PORTO DE ABAJO - VEGADEO	VEGADEO	N-640	OVIEDO AVILES	
VEGADEO - CASTROPOL	CASTROPOL	N-640	OVIEDO AVILES	
CASTROPOL - BARRES	BARRES	N-640	OVIEDO AVILES	

SEÑALIZACION DE DIRECCION PROPIA

RELACION DE NOMBRES PRIMARIOS Y SECUNDARIOS

CARRETERA: N-641 GIJON - PUERTO DE GIJON (MUSEL)

TRAMO: Int. N-630 - PUERTO DE GIJON

SENTIDO: GIJON - PUERTO DE GIJON

SEÑALIZACION ENTRE	NOMBRE SECUNDARIO	NOMBRE PRIMARIO	OBSERVACIONES
Int. N-630 - Enlace A-8	- - - - - - - - - - -	N-641 OVIEDO AVILES	
Enlace A-8-PUERTO DE GIJON	- - - - - - - - - - -	N-641 PUERTO DE GIJON (MUSEL)	
			TRAMO: Int. N-630 - PUERTO DE GIJON SENTIDO: PUERTO - GIJON
PUERTO DE GIJON-Enlace A-8	- - - - - - - - - - -	N-641 OVIEDO AVILES	
Enlace A-8 - Int. N-630	- - - - - - - - - - -		

SEÑALIZACION DE DIRECCION PROPIA

RELACION DE NOMBRES PRIMARIOS Y SECUNDARIOS

TRAMO : VEGADEO - PUERTO SAN CIPRIAN

CARRETERA : N-642 ACCESO AL PUERTO DE SAN CIPRIAN

SENTIDO : VEGADEO - PUERTO SAN CIPRIAN

SEÑALIZACION ENTRE	NOMBRE SECUNDARIO	NOMBRE PRIMARIO		OBSERVACIONES
VEGADEO - PORTO DE ABAJO	PORTO DE ABAJO	N-642	RIBADEO	
PORTO DE ABAJO - RIBADEO	- - - - - - - - - - -	N-642	RIBADEO	
BARREIROS - CERVO	CERVO	N-642	SAN CIPRIAN VIVERO	
CERVO - SAN CIPRIAN	- - - - - - - - - - -	N-642	SAN CIPRIAN	
				TRAMO: VEGADEO - PUERTO SAN CIPRIAN **SENTIDO:** PUERTO SAN CIPRIAN - VEGADEO
SAN CIPRIAN - CERVO	CERVO	N-642	VIVERO RIBADEO	
CERVO - BARREIROS	- - - - - - - - - - -	N-642	BARREIROS RIBADEO	
RIBADEO - PORTO DE ABAJO	PORTO DE ABAJO	N-642	VEGADEO LUGO	
TRAMO COMUN CON N-640	.....	.....		Incluído en N-640

SEÑALIZACION DE DIRECCION PROPIA

RELACION DE NOMBRES PRIMARIOS Y SECUNDARIOS

CARRETERA: N-643 ACCESO AL AEROPUERTO DE ASTURIAS

TRAMO: CARCEDO - AEROPUERTO

SENTIDO: CARCEDO - AEROPUERTO

SEÑALIZACION ENTRE	NOMBRE SECUNDARIO	NOMBRE PRIMARIO	OBSERVACIONES
CARCEDO - AEROPUERTO	- - - - - - - - - - -	Aeropuerto	
Aeropuerto - CARCEDO	- - - - - - - - - - -	N-643 OVIEDO GIJON AVILES	TRAMO: CARCEDO - AEROPUERTO SENTIDO: AEROPUERTO - CARCEDO

SEÑALIZACION DE DIRECCION PROPIA

RELACION DE NOMBRES PRIMARIOS Y SECUNDARIOS

TRAMO : BETANZOS - PUERTO DE EL FERROL

CARRETERA: N-651 ACCESO AL PUERTO DE EL FERROL

SENTIDO : BETANZOS - EL FERROL

SEÑALIZACION ENTRE	NOMBRE SECUNDARIO	NOMBRE PRIMARIO	OBSERVACIONES
BETANZOS - PONTEDEUME	PONTEDEUME	N-651 FERROL	
PONTEDEUME - FERROL	- - - - - - - - - - -	N-651 FERROL	
			TRAMO: BETANZOS - PUERTO DE EL FERROL SENTIDO: EL FERROL - BETANZOS
FERROL - PONTEDEUME	PONTEDEUME	N-651 BETANZOS	
PONTEDEUME - Int. LC-164	- - - - - - - - - - -	N-651 BETANZOS	
Int. LC 164 - BETANZOS	- - - - - - - - - - -	N-651 BETANZOS	

ANEXO 2

letra AUTOPISTA

ABC
DEF
GHI

JKL
MNO
PQR

STU
VWX
YZ1

234
567
890

abc
def
ghi

jkl
mno
pqr

stu
vwx
yz

ABECEDARIO DE AÜTOPISTAS MINUSCULAS ALTURA 15 cm.

ANCHURA DE UNA LETRA + DISTANCIA A LA SIGUIENTE en cm.

ANCHO DE LETRA		13	13	13	13	13	8	13	13	4	7	13	4	21	13	13	13	13	10	13	10	13	15	20	16	17	13
		a	b	c	d	e	f	g	h	i	j	k	l	m	n	o	p	q	r	s	t	u	v	w	x	y	z
13	a	19	21	19	19	19	19	19	21	21	17	21	21	21	21	19	21	19	21	19	19	21	19	19	19	19	19
13	b	17	19	17	17	17	17	17	19	19	16	19	19	19	19	17	19	17	19	17	17	19	17	17	17	17	17
13	c	18	19	18	18	18	17	18	19	19	16	19	19	19	19	18	19	18	19	17	17	18	17	17	17	17	18
13	d	19	21	19	19	19	19	19	21	21	17	21	21	21	21	19	21	19	21	19	19	21	19	19	19	19	19
13	e	18	19	18	18	18	17	18	19	19	16	19	19	19	19	18	19	18	19	17	17	19	17	17	17	17	18
8	f	13	15	13	13	13	12	13	15	15	11	15	15	15	15	13	15	13	15	12	12	15	12	12	12	12	13
13	g	19	21	19	19	19	19	19	21	21	17	21	21	21	21	19	21	19	21	19	19	21	19	19	19	19	19
13	h	19	20	19	19	19	18	19	20	20	17	20	20	20	20	19	20	19	20	18	18	20	18	18	19	18	19
4	i	10	11	10	10	10	10	10	11	11	8	11	11	11	11	10	11	10	11	10	10	11	10	10	10	10	10
7	j	13	15	13	13	13	13	13	15	15	11	15	15	15	15	13	15	13	15	13	13	15	13	13	13	13	13
13	k	17	19	17	17	17	17	17	19	19	15	19	19	19	19	17	19	17	19	17	17	19	17	17	17	17	17
4	l	10	11	10	10	10	10	10	11	11	8	11	11	11	11	10	11	10	11	10	10	11	10	10	10	10	10
21	m	28	29	28	28	28	27	28	29	29	26	29	29	29	29	28	29	28	29	27	27	29	27	27	27	27	28
13	n	19	20	19	19	19	18	19	20	20	17	20	20	20	20	19	20	19	20	18	18	20	18	18	19	18	19
13	o	18	20	18	18	18	17	18	20	20	16	20	20	20	20	18	20	18	20	17	17	20	17	17	17	17	18
13	p	17	19	17	17	17	17	17	19	19	16	19	19	19	19	17	19	17	19	17	17	19	17	17	17	17	17
13	q	19	21	19	19	19	19	19	21	21	17	21	21	21	21	19	21	19	21	19	19	21	19	19	19	19	19
10	r	13	15	13	13	13	13	13	15	15	11	15	15	15	15	13	15	13	15	12	12	15	12	13	13	12	13
13	s	17	19	17	17	17	17	17	19	19	19	16	19	19	19	17	19	17	19	17	17	19	17	17	17	17	17
10	t	15	17	15	15	15	14	15	17	17	13	17	17	17	17	15	17	15	17	14	14	17	14	14	15	14	15
13	u	19	20	19	19	19	18	19	20	20	17	20	20	20	20	19	20	19	20	18	18	20	18	18	19	18	19
15	v	19	21	19	19	19	19	19	21	21	17	21	21	21	21	19	21	19	21	19	19	21	19	19	19	19	19
20	w	24	26	24	24	24	24	24	26	26	23	26	26	26	26	24	26	24	26	24	24	26	24	24	24	24	24
16	x	20	21	20	20	20	19	20	21	21	18	21	21	21	21	20	21	20	21	19	19	21	19	19	20	19	20
17	y	20	22	20	20	20	20	20	22	22	19	22	22	22	22	20	22	20	22	20	20	22	20	20	20	20	21
[illegible]	z	19	20	18	18	18	17	18	20	20	16	20	20	20	20	18	20	18	20	17	17	20	17	17	18	17	18

ABECEDARIO DE AUTOPISTAS MAYUSCULAS-MINUSCULAS ALTURA 20-15 cm. 1

ANCHURA DE UNA LETRA + DISTANCIA A LA SIGUIENTE en cm.

ANCHO DE LETRA		13	13	13	13	13	8	13	13	4	7	13	4	21	13	13	13	13	10	13	10	13	15	20	16	17	13
		a	b	c	d	e	f	g	h	i	j	k	l	m	n	o	p	q	r	s	t	u	v	w	x	y	z
20	A	25	26	25	25	25	25	25	26	26	23	26	26	26	26	25	26	25	26	24	24	26	24	25	24	24	25
16	B	22	24	22	22	22	22	22	24	24	20	24	24	24	24	22	24	22	24	21	21	24	21	22	21	21	22
16	C	22	23	22	22	22	21	22	23	23	20	23	23	23	23	22	23	22	23	21	21	23	21	21	21	21	22
16	D	21	23	21	21	21	21	21	23	23	19	23	23	23	23	21	23	21	23	21	21	23	21	21	21	21	22
15	E	20	22	20	20	20	20	20	22	22	18	22	22	22	22	20	22	20	22	20	20	22	20	20	20	20	20
15	F	17	20	17	17	17	18	17	20	20	17	20	20	20	20	17	20	17	20	18	18	20	18	18	18	18	19
16	G	22	23	22	22	22	21	22	23	23	20	23	23	23	23	22	23	22	23	21	21	23	21	21	21	21	22
16	H	23	24	23	23	23	23	23	24	24	22	24	24	24	24	23	24	23	24	23	23	24	23	23	23	23	24
4	I	11	12	11	11	11	11	11	12	12	10	12	12	12	12	11	12	11	12	10	10	12	10	11	11	10	11
15	J	22	23	22	22	22	22	22	23	23	20	23	23	23	23	22	23	22	23	21	21	23	21	22	22	21	22
17	K	21	23	21	21	21	20	21	23	23	19	23	23	23	23	21	23	21	23	20	20	23	20	20	20	20	21
15	L	19	21	19	19	19	19	19	21	21	17	21	21	21	21	19	21	19	21	19	19	21	19	19	19	19	19
19	M	26	27	26	26	26	25	26	27	27	24	27	27	27	27	26	27	26	27	25	25	27	25	25	26	25	26
16	N	23	24	23	23	23	23	23	24	24	22	24	24	24	24	23	24	23	24	23	23	24	23	23	23	23	24
17	O	22	24	22	22	22	22	22	24	24	20	24	24	24	24	22	24	22	24	22	22	24	22	22	22	22	22
16	P	21	22	21	21	21	21	21	22	22	19	22	22	22	22	21	22	21	22	20	20	22	20	21	21	20	21
17	Q	22	24	22	22	22	22	22	24	24	20	24	24	24	24	22	24	22	24	22	22	24	22	22	22	22	22
16	R	21	23	21	21	21	21	21	23	23	19	23	23	23	23	21	23	21	23	21	1	23	21	21	21	21	22
16	S	21	23	21	21	21	21	21	23	23	19	23	23	23	23	21	23	21	23	20	20	23	20	21	21	20	21
15	T	19	21	19	19	19	18	19	21	21	18	21	21	21	21	19	21	19	21	19	19	21	19	18	19	19	19
16	U	23	24	23	23	23	23	23	24	24	21	24	24	24	24	23	24	23	24	22	22	24	22	23	23	22	23
18	V	22	24	22	22	22	22	22	24	24	21	24	24	24	24	22	24	22	24	23	23	24	23	22	23	23	24
21	W	26	27	26	26	26	26	26	27	27	24	27	27	27	27	26	27	26	27	25	25	27	24	26	25	24	26
18	X	23	23	23	23	23	22	23	23	23	21	23	23	23	23	23	23	23	23	22	22	23	21	22	22	21	23
20	Y	23	25	23	23	23	24	23	25	25	23	25	25	25	25	23	25	23	25	23	23	25	23	24	23	23	25
	Z	22	24	22	22	23	23	23	24	24	21	24	24	24	24	23	24	23	24	22	22	24	22	23	23	22	23

ABECEDARIO DE AUTOPISTAS MINUSCULAS ALTURA 20 cm.

ANCHURA DE UNA LETRA + DISTANCIA A LA SIGUIENTE en cm.

ANCHO DE LETRA		17	17	17	17	17	11	17	17	5	10	17	5	29	17	18	17	17	13	17	14	17	20	27	21	22	18
		a	b	c	d	e	f	g	h	i	j	k	l	m	n	o	p	q	r	s	t	u	v	w	x	y	z
17	a	25	28	25	25	25	25	25	28	28	23	28	28	28	28	25	28	25	28	25	25	28	25	25	25	25	26
17	b	23	25	23	23	23	23	23	25	25	21	25	25	25	25	23	25	23	25	23	23	25	23	28	23	23	23
17	c	24	26	24	24	24	24	24	26	26	21	26	26	26	26	24	26	24	26	23	23	26	23	24	24	23	24
17	d	25	28	25	25	25	25	25	28	28	23	28	28	28	28	25	28	25	28	25	25	28	25	25	25	25	26
17	e	24	26	24	24	24	28	24	26	26	21	26	26	26	26	24	26	24	26	23	23	26	23	23	23	23	24
11	f	17	19	17	17	17	17	17	19	19	15	19	19	19	19	17	19	17	19	17	17	19	17	17	17	17	17
17	g	25	28	25	25	25	25	25	28	28	23	28	28	28	28	25	28	25	28	25	25	28	25	25	25	25	26
17	h	25	28	25	25	25	25	25	28	28	23	28	28	28	28	25	28	25	28	25	25	28	25	25	25	25	26
5	i	13	16	13	13	13	13	13	16	16	11	16	16	16	16	13	16	13	16	13	13	16	13	13	13	13	14
10	j	18	20	18	18	18	17	18	20	20	16	20	20	20	20	18	20	18	20	17	17	20	17	17	18	17	18
17	k	23	25	23	23	23	23	23	25	25	21	25	25	25	25	23	25	23	25	23	23	25	23	23	23	23	23
5	l	13	16	13	13	13	13	13	16	16	11	16	16	16	16	13	16	13	16	13	13	16	13	23	23	13	24
29	m	37	39	37	37	37	37	37	39	39	35	39	39	39	39	37	39	37	39	36	36	39	36	37	37	36	37
17	n	25	28	25	25	25	25	25	28	28	23	28	28	28	28	25	28	25	28	25	25	28	25	25	25	25	26
18	o	24	26	24	24	24	23	24	26	26	21	26	26	26	26	24	26	24	26	23	23	26	23	23	24	23	24
17	p	23	25	23	23	23	23	23	25	25	21	25	25	25	25	23	25	23	25	23	23	25	23	23	23	23	23
17	q	25	28	25	25	25	25	25	28	28	23	28	28	28	28	25	28	25	28	25	25	28	25	25	25	25	26
13	r	17	20	17	17	17	17	17	20	20	15	20	20	20	20	17	20	17	20	17	17	20	17	17	17	17	17
17	s	23	25	23	23	23	23	23	25	25	21	25	25	25	25	23	25	23	25	23	23	25	23	23	23	23	23
14	t	20	22	20	20	20	19	20	22	22	17	22	22	22	22	20	22	20	22	19	19	22	19	19	20	19	20
17	u	25	28	25	25	25	25	25	28	28	23	28	28	28	28	25	28	25	28	25	25	28	25	25	25	25	26
20	v	26	28	26	26	26	25	26	28	28	23	28	28	28	28	26	28	26	28	25	25	28	25	25	25	25	26
27	w	32	35	32	32	32	32	32	35	35	30	35	35	35	35	32	35	32	35	32	32	35	32	32	32	32	33
21	x	27	29	27	27	27	26	27	29	29	24	29	29	29	29	27	29	27	29	26	26	29	26	26	27	26	27
22	y	27	30	27	27	27	27	27	30	30	25	30	30	30	30	27	30	27	30	27	27	30	27	27	27	27	27
18	z	24	26	24	24	24	24	24	26	26	22	26	26	26	26	24	26	24	26	24	24	26	24	24	24	24	24

LETRA CARRETERA CONVENCIONAL RIGE

ALFABETO NORMAL

A	B	C	D	E
F	G	H	I	J	K
L	M	N	O	P
Q	R	S	T	U
V	W	X	Y	Z

LETRA MAYUSCULA

1	2	3	4
5	6	7	8
9	0	(	)
'	.	-	,	.

a	b	c	d	e
f	g	h	i	j	k
l	m	n	o	p
q	r	s	t	u
v	w	x	y	z

LETRA MINUSCULA Y NUMEROS

MAYUSCULAS CARACTER NORMAL

SITUACION DE LA LETRA EN LA PALABRA

ALTURA / LETRA	AL PRINCIPIO						ALTURA / LETRA	EN MEDIO						ALTURA / LETRA	AL FINAL					
	7	10	15	20	30	40		7	10	15	20	30	40		7	10	15	20	30	40
A	69	98	147	196	294	392	A	71	102	153	204	306	408	A	69	98	147	196	294	392
B	62	89	133	178	267	356	B	73	104	156	208	312	416	B	66	94	141	188	282	376
C	69	98	147	196	294	392	C	75	107	160	214	321	428	C	70	100	150	200	300	400
D	65	93	139	186	279	372	D	76	108	162	216	324	432	D	70	100	150	200	300	400
E	57	82	123	164	246	328	E	68	97	145	194	291	388	E	61	87	130	174	261	348
F	49	70	105	140	210	280	F	59	85	127	170	255	340	F	57	82	123	164	246	328
G	72	103	154	206	309	412	G	78	112	168	224	336	448	G	69	99	148	198	297	396
H	68	97	145	194	291	388	H	78	112	168	224	336	448	H	68	97	145	194	291	388
I	24	35	52	70	105	140	I	35	50	75	100	150	200	I	24	35	52	70	105	140
J	44	63	94	126	189	252	J	46	66	99	132	198	264	J	37	53	79	106	159	212
K	61	87	130	174	261	348	K	71	102	153	204	306	408	K	69	98	147	196	294	392
L	49	70	105	140	210	280	L	59	85	127	170	255	340	L	55	79	118	158	237	316
M	80	115	172	230	345	460	M	91	130	195	260	390	520	M	80	115	172	230	345	460
N	74	106	159	212	318	424	N	85	121	181	242	363	484	N	74	106	159	212	318	424
O	75	107	160	214	321	428	O	81	116	174	232	348	464	O	75	107	160	214	321	428
P	55	79	118	158	237	316	P	66	94	141	188	282	376	P	64	91	136	182	273	364
Q	75	107	160	214	321	428	Q	81	116	174	232	348	464	Q	75	107	160	214	321	428
R	62	89	133	178	267	356	R	73	104	156	208	312	416	R	66	95	142	190	285	380
S	69	99	148	198	297	396	S	76	108	162	216	324	432	S	69	99	148	198	297	396
T	59	84	126	168	252	336	T	61	87	130	174	261	348	T	59	84	126	168	252	336
U	69	98	147	196	294	392	U	79	113	169	226	339	452	U	69	98	147	196	294	392
V	59	85	127	170	255	340	V	62	89	133	178	267	356	V	59	85	127	170	255	340
W	90	129	193	258	387	516	W	93	133	199	266	399	532	W	90	129	193	258	387	516
X	64	92	138	184	276	368	X	67	96	144	192	288	384	X	64	92	138	184	276	368
Y	60	86	129	172	258	344	Y	63	90	135	180	270	360	Y	60	86	129	172	258	344
Z	57	82	123	164	246	328	Z	64	91	136	182	273	364	Z	57	81	121	162	243	324

MINUSCULAS CARACTER NORMAL

SITUACION DE LA LETRA EN LA PALABRA																						
	AL PRINCIPIO							EN MEDIO							AL FINAL					
LETRA	5	7	10	15	20	30	LETRA	5	7	10	15	20	30	LETRA	5	7	10	15	20	30
a	52	73	104	156	208	312	a	55	78	111	166	222	333	a	51	72	103	154	206	309
b	53	74	106	159	212	318	b	60	84	120	180	240	360	b	56	79	113	169	226	339
c	50	70	100	150	200	300	c	53	75	107	160	214	321	c	50	71	101	151	202	303
d	56	79	113	169	226	339	d	60	84	120	180	240	360	d	53	74	106	159	212	318
e	50	70	100	150	200	300	e	53	75	107	160	214	321	e	50	71	101	151	202	303
f	37	52	74	111	148	222	f	40	56	80	120	160	240	f	38	53	76	114	152	228
g	55	77	110	165	220	330	g	58	82	117	175	234	351	g	51	72	103	154	206	309
h	53	74	106	159	212	318	h	60	84	120	180	240	360	h	53	74	106	159	212	318
i	22	31	44	66	88	132	i	29	41	58	87	116	174	i	21	29	42	63	84	126
j	33	47	67	100	134	201	j	35	50	71	106	142	213	j	28	40	57	85	114	171
k	51	71	102	153	204	306	k	58	81	116	174	232	348	k	56	79	113	169	226	339
l	26	36	52	78	104	156	l	33	46	66	99	132	198	l	31	43	62	93	124	186
m	80	112	160	240	320	480	m	87	122	174	261	348	522	m	80	112	160	240	320	480
n	53	75	107	160	214	321	n	60	85	121	181	242	363	n	53	75	107	160	214	321
o	53	74	106	159	212	318	o	56	79	113	169	226	339	o	53	74	106	159	212	318
p	53	75	107	160	214	321	p	60	85	121	181	242	363	p	57	80	114	171	228	342
q	57	80	114	171	228	342	q	60	85	121	181	242	362	q	53	75	107	160	214	321
r	32	45	64	96	128	192	r	39	55	78	117	156	234	r	37	52	74	111	148	222
s	52	73	104	156	208	312	s	54	76	108	162	216	324	s	47	66	94	141	188	282
t	39	55	78	117	156	234	t	41	57	82	123	164	246	t	39	55	78	117	156	234
u	53	74	106	159	212	318	u	60	84	120	180	240	360	u	53	74	106	159	212	318
v	50	71	101	151	202	303	v	52	73	105	157	210	315	v	50	71	101	151	202	303
w	77	108	155	232	310	465	w	79	111	159	238	318	477	w	77	108	155	232	310	465
x	54	76	108	162	216	324	x	56	78	112	168	224	336	x	54	76	108	162	216	324
y	52	73	104	156	208	312	y	54	76	108	162	216	324	y	52	73	104	156	208	312
z	42	59	85	127	170	255	z	44	62	89	133	178	267	z	42	59	85	127	170	255

ANEXO 2

Alfabetos

Los alfabetos a emplear en carteles serán unicamente dos: el denominado "Autopista" y el denominado "CCRIGE". Se empleará el primero en autopistas y autovías, y el segundo en el resto de las carreteras.

A continuación se incluyen ambos alfabetos, con los diseños de sus letras, tanto mayúsculas como minúsculas, de sus números y de sus signos.

ALFABETO AUTOPISTA

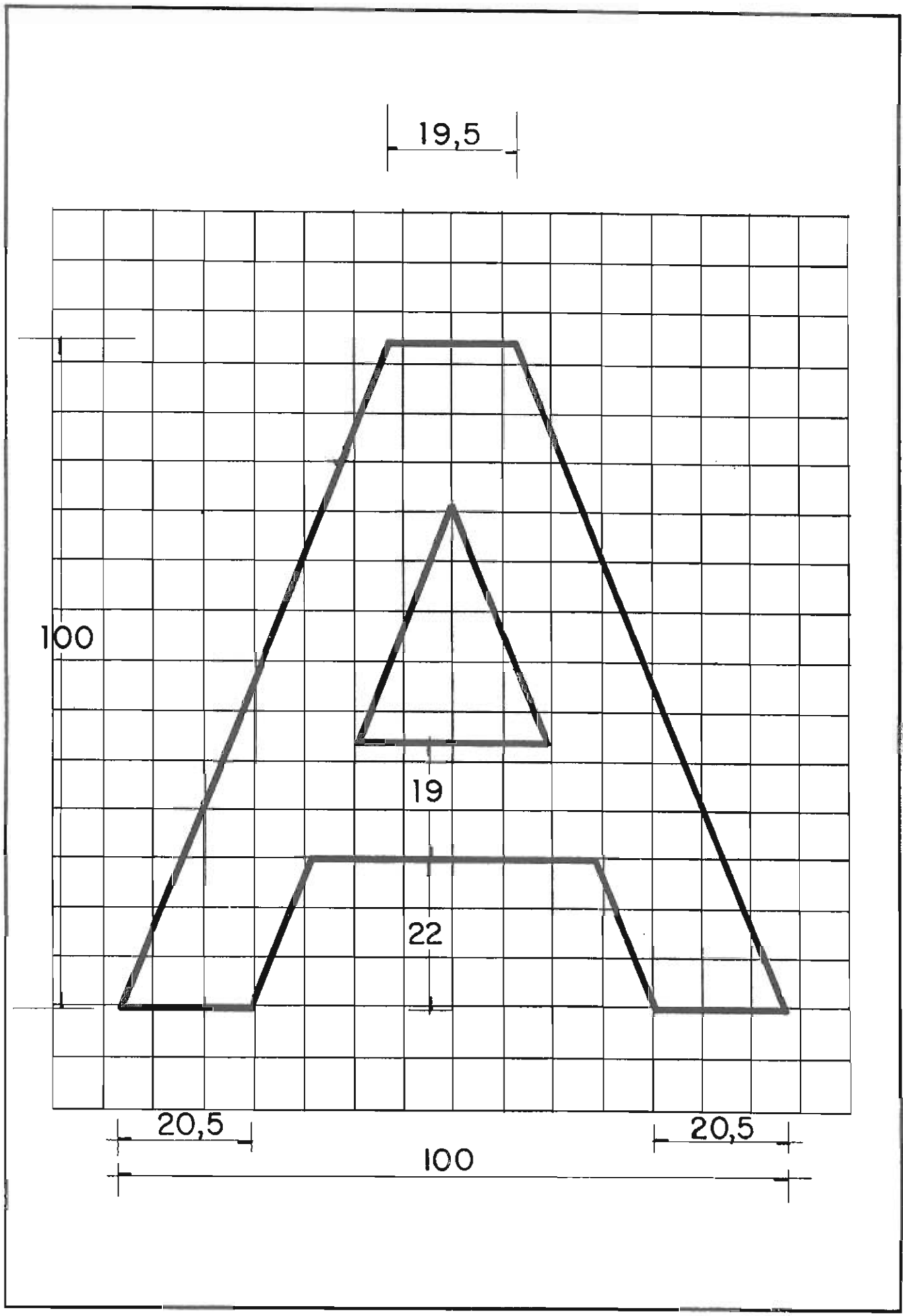
19,5
100
19
22
20,5
20,5
100

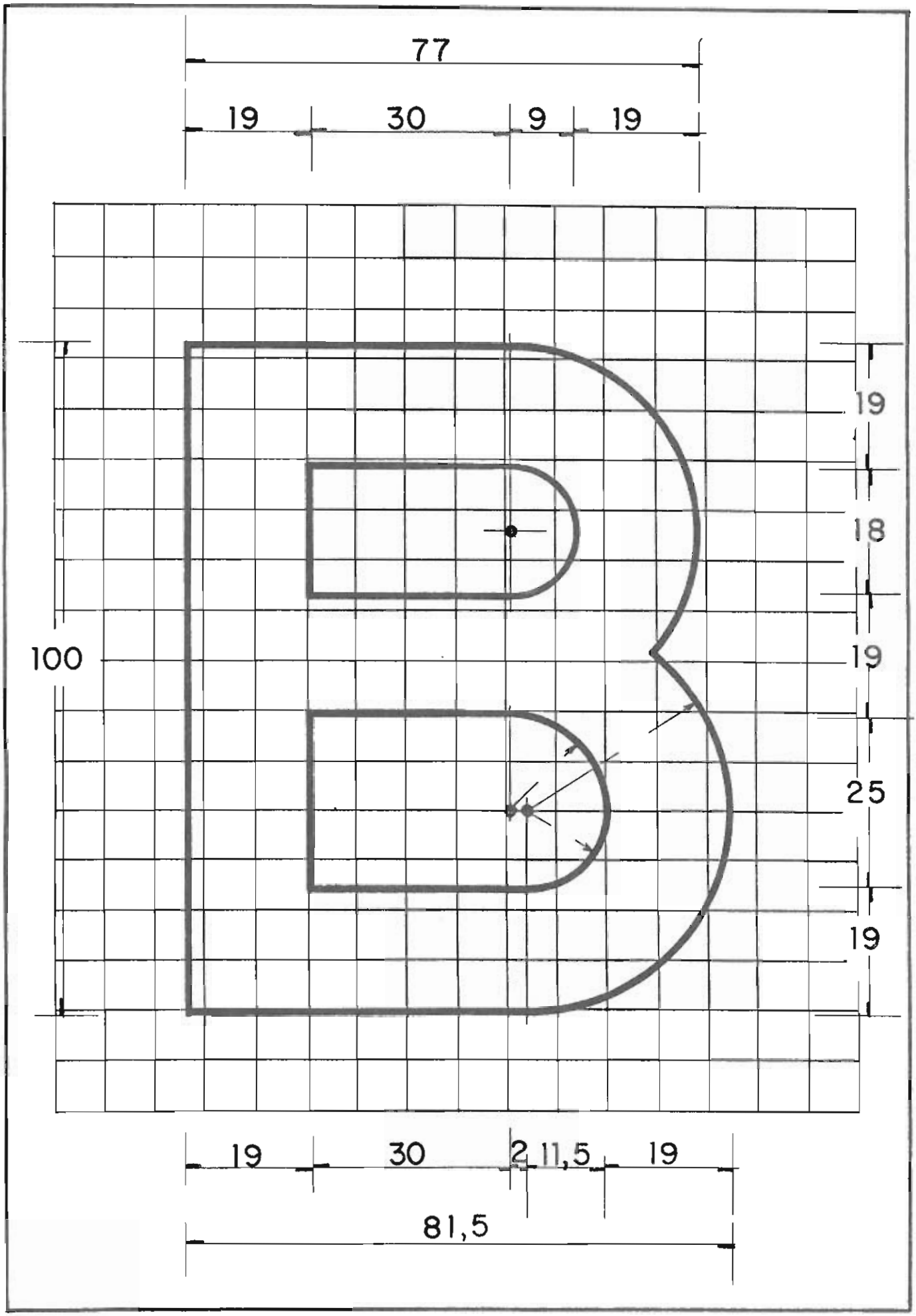
77
19
30
9
19
100
19
18
19
25
19
19
30
2
11,5
19
81,5

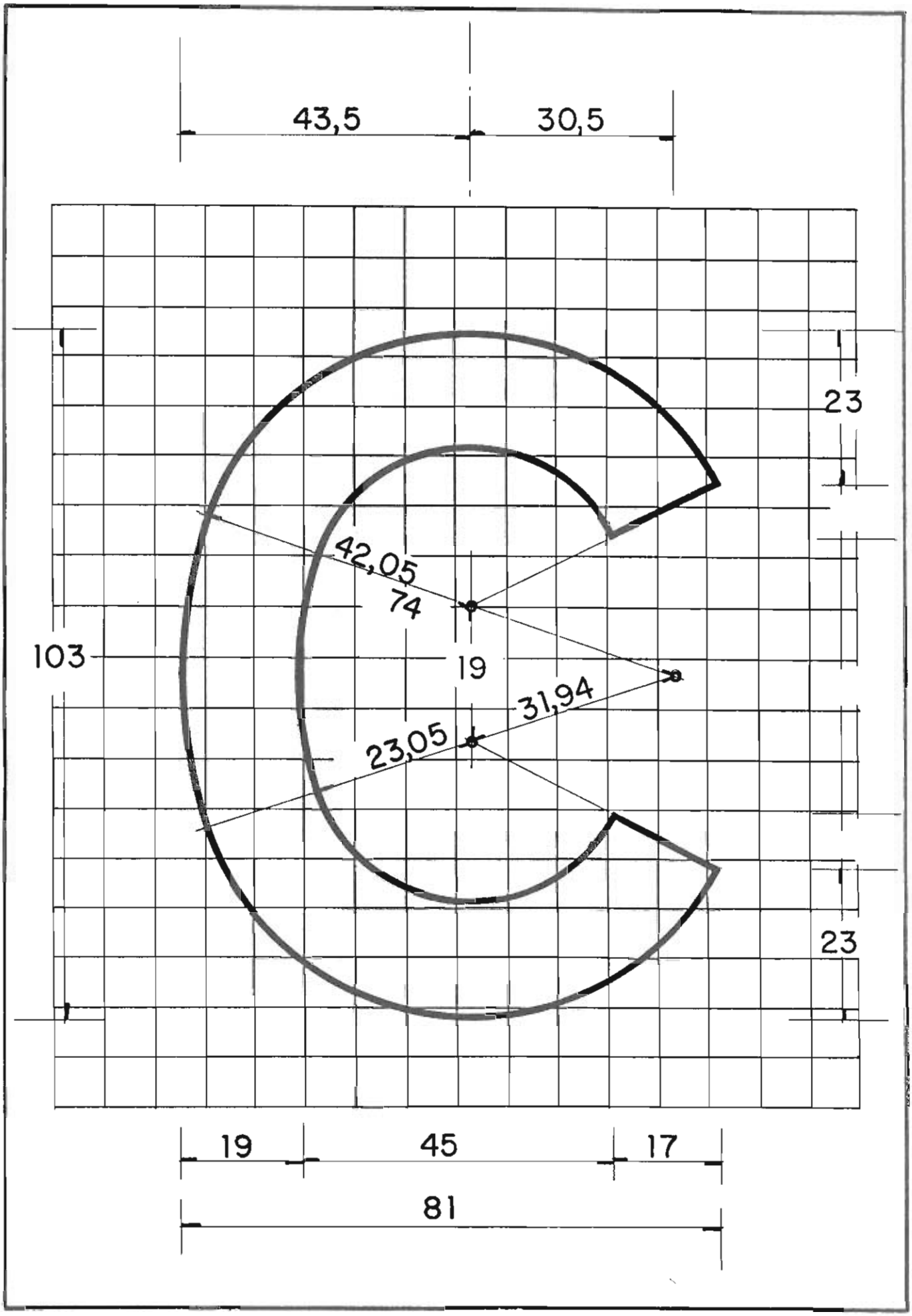
43,5
30,5
23
42,05
74
103
19
31,94
23,05
23
19
45
17
81

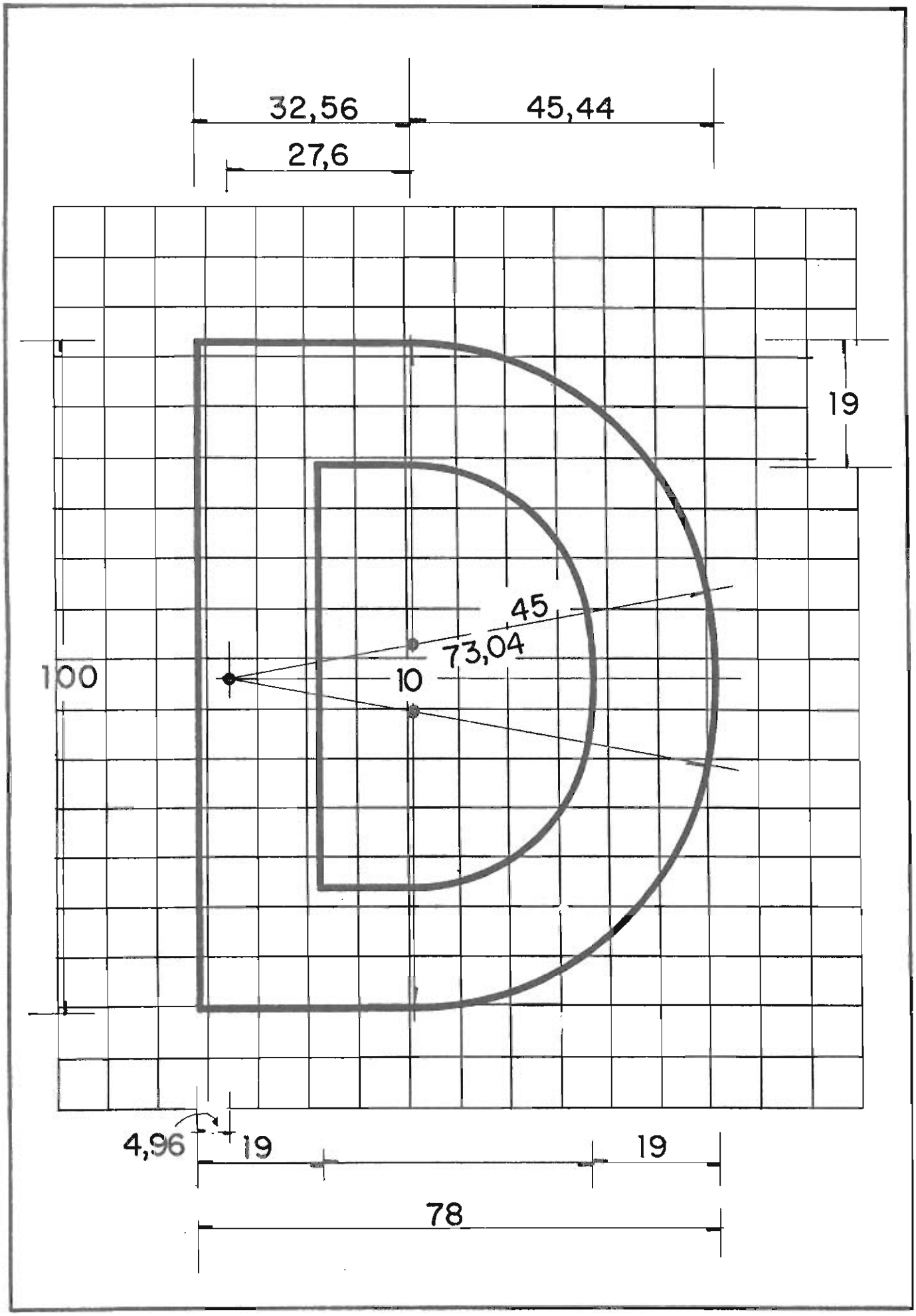
32,56
45,44
27,6
19
45
73,04
100
10
4,96
19
19
78

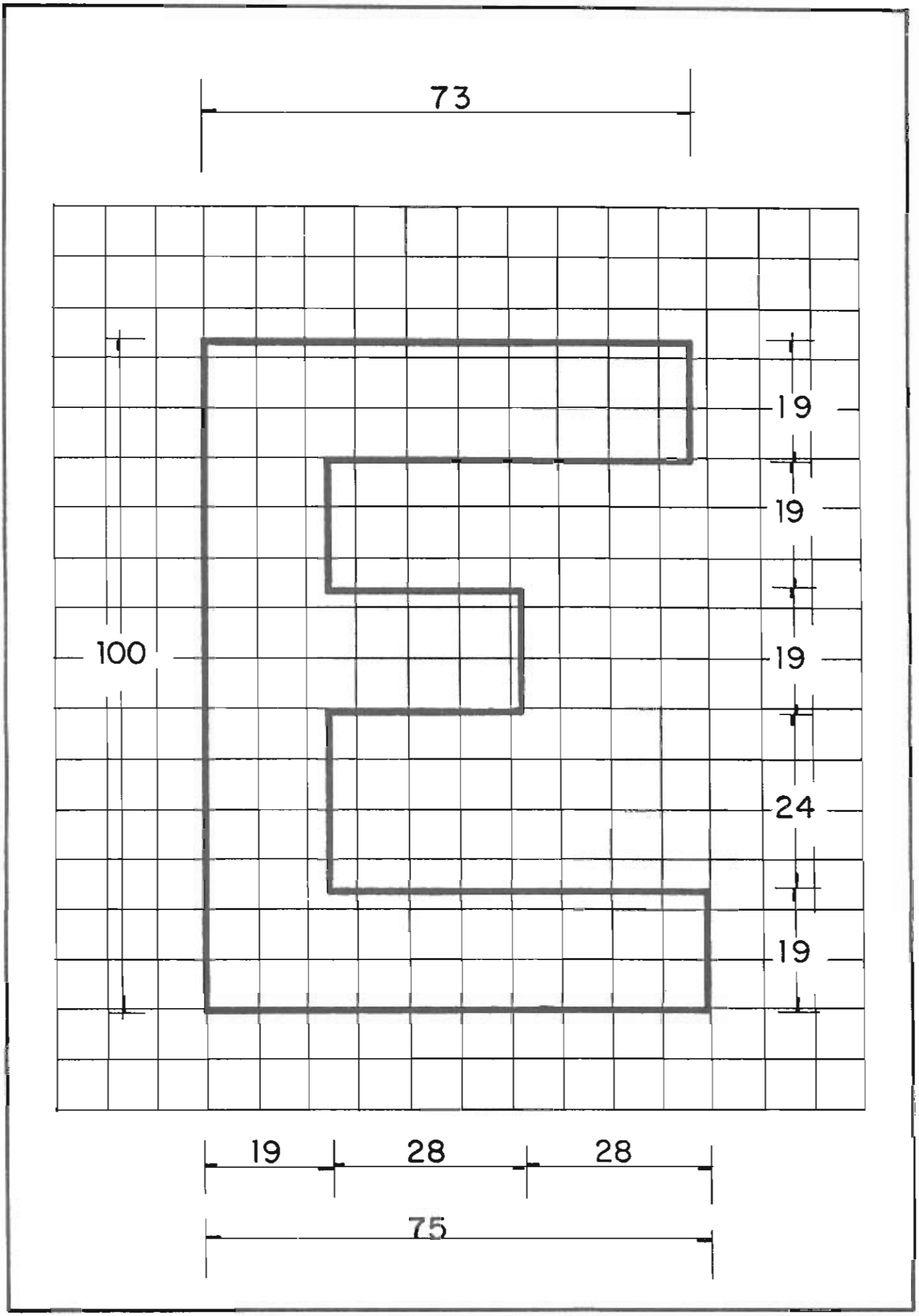
73
100
19
19
19
24
19
19
28
28
75

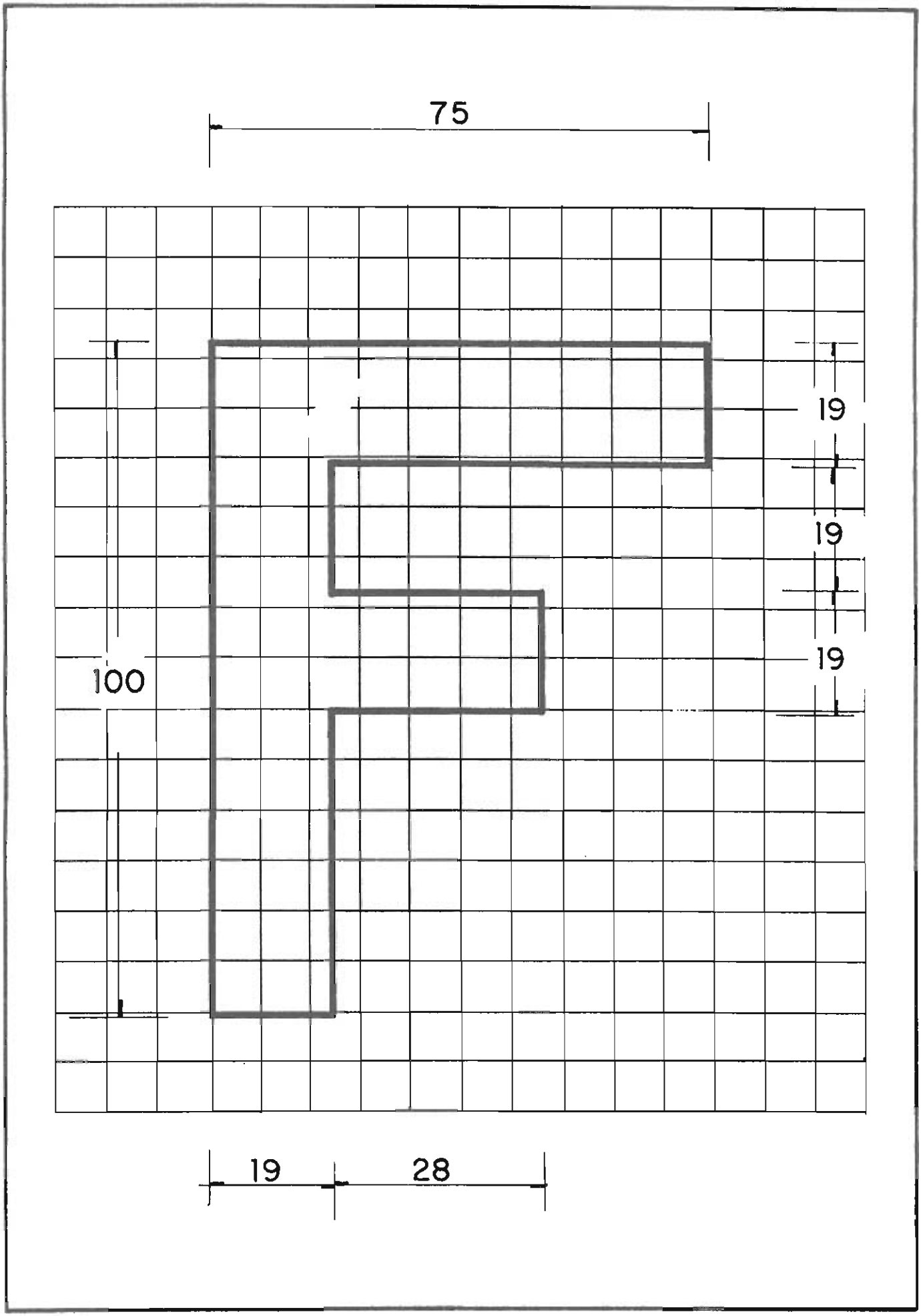
75
19
19
19
100
19
28

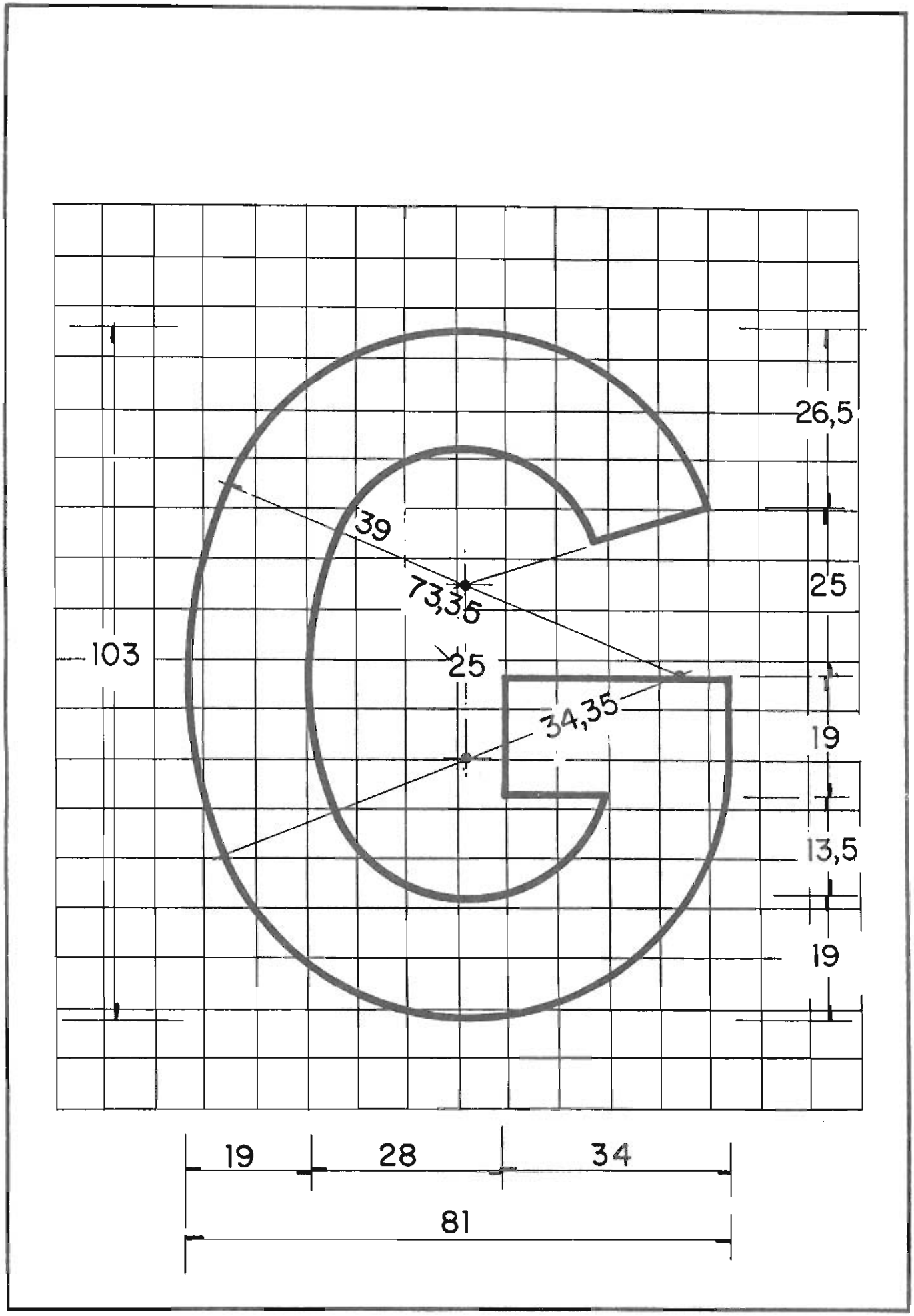
26,5
39
25
73,35
103
25
34,35
19
13,5
19
19
28
34
81

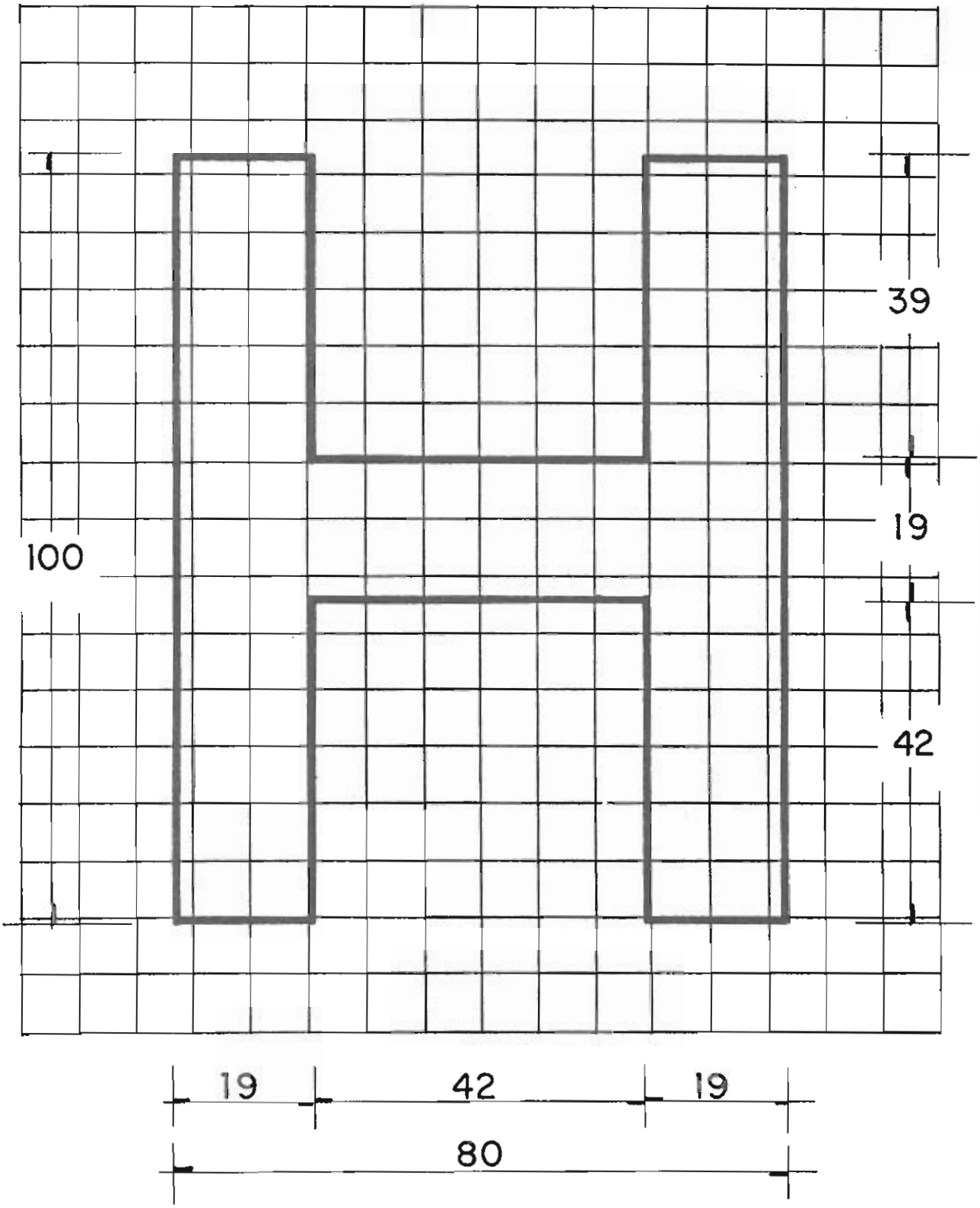
39
19
42
100
19
42
19
80

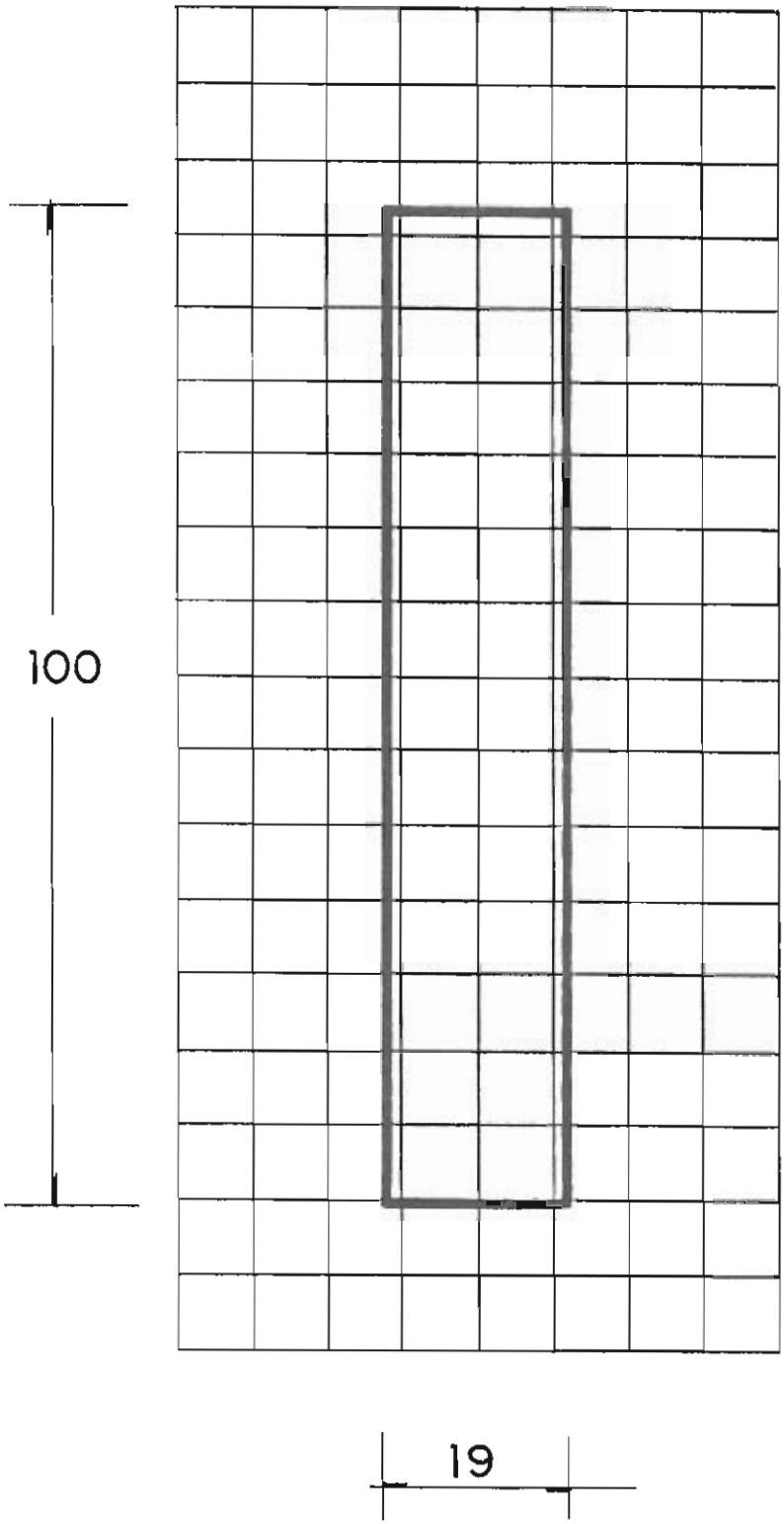
100
19

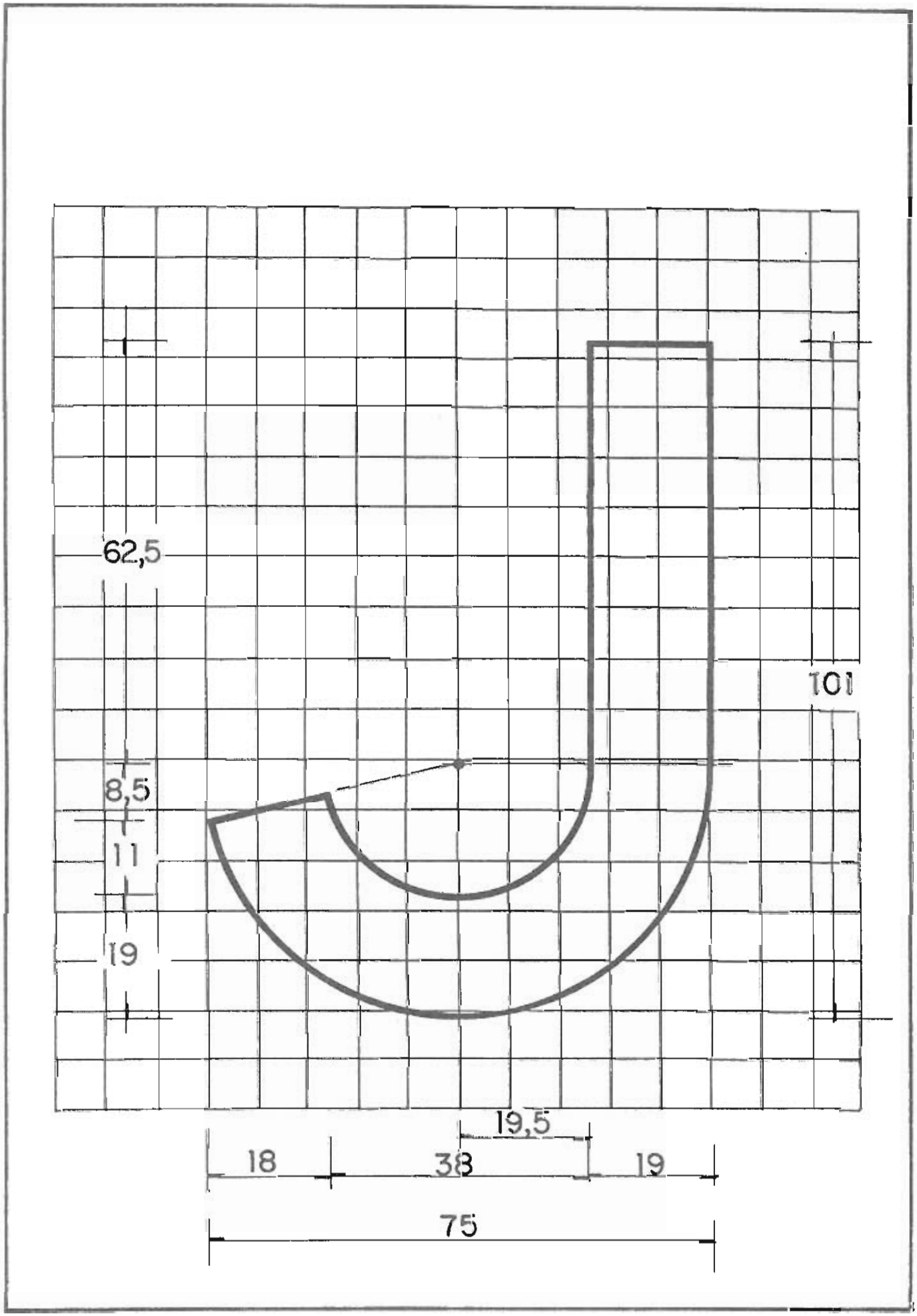
62,5
8,5
11
19
101
19,5
18
38
19
75

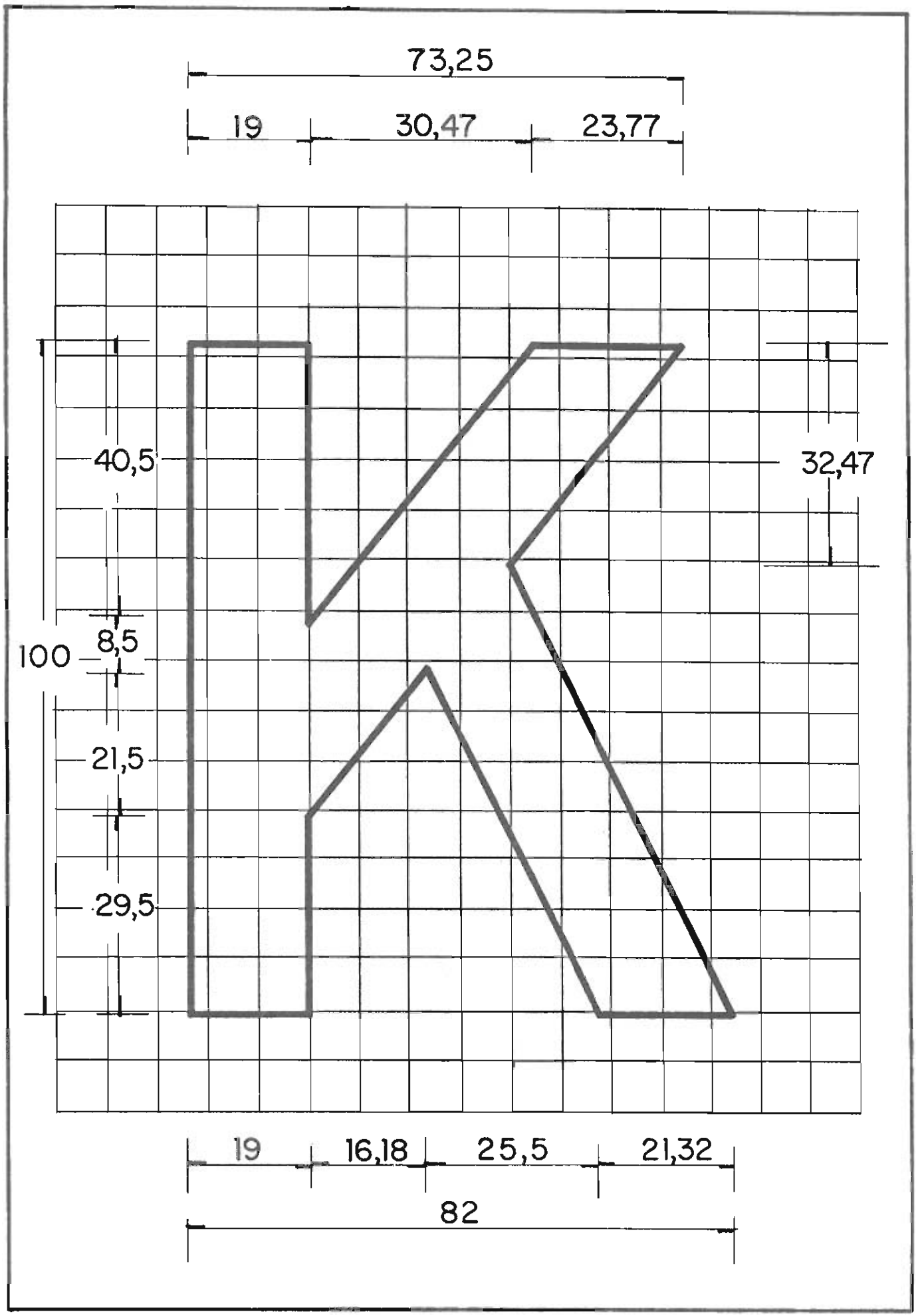
73,25
19
30,47
23,77
40,5
32,47
100
8,5
21,5
29,5
19
16,18
25,5
21,32
82

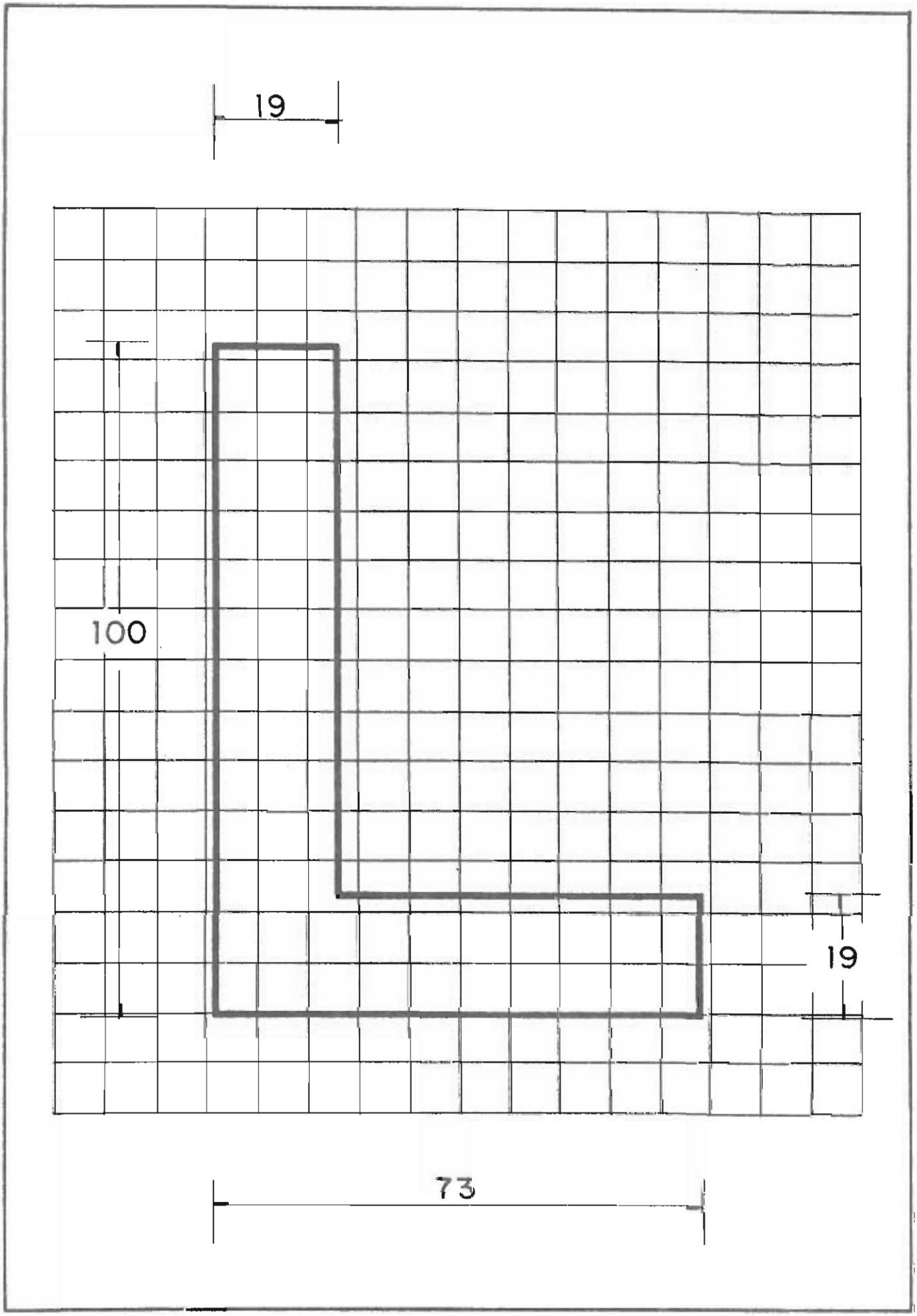
19
100
19
73

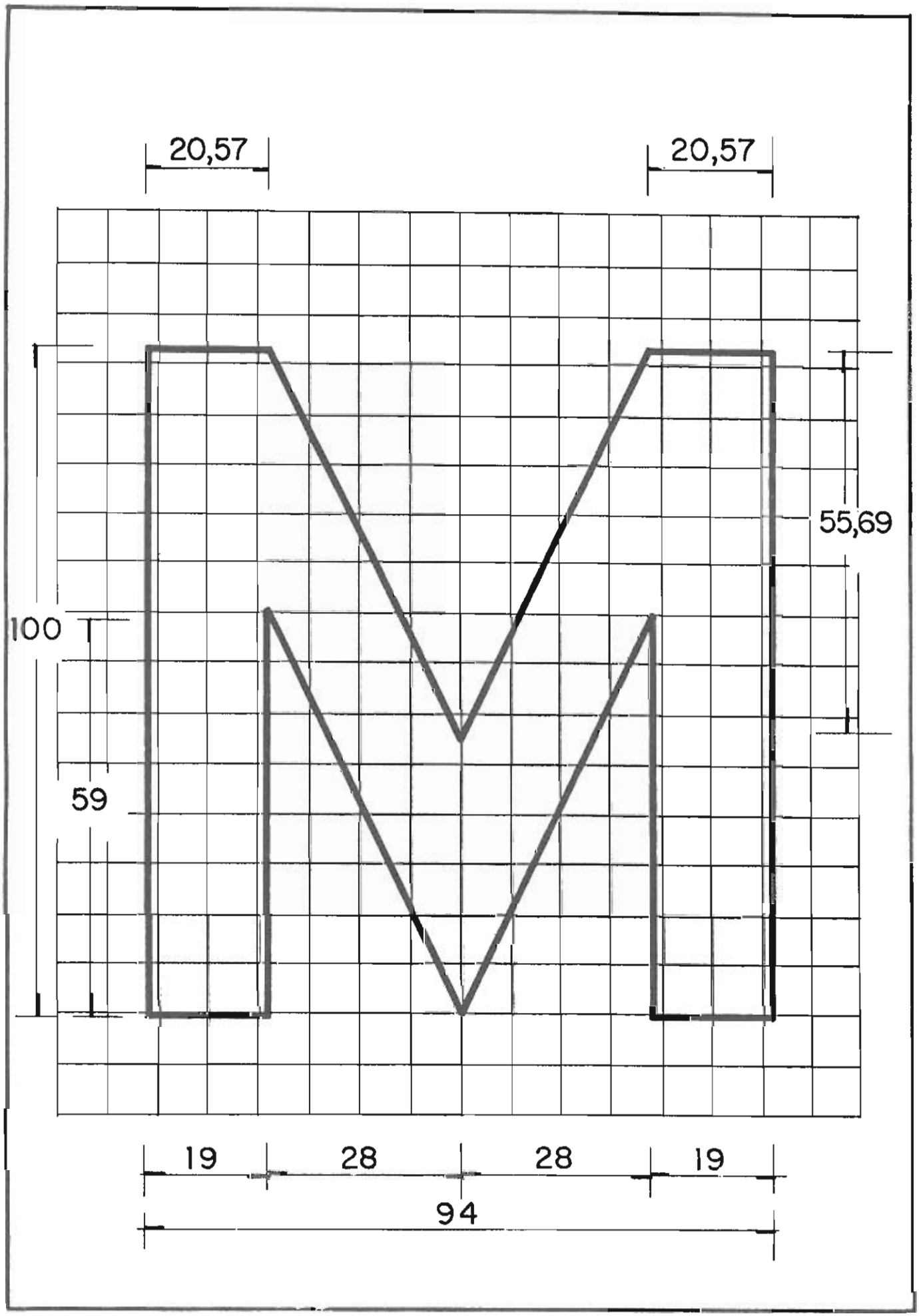
20,57
20,57
55,69
100
59
19
28
28
19
94

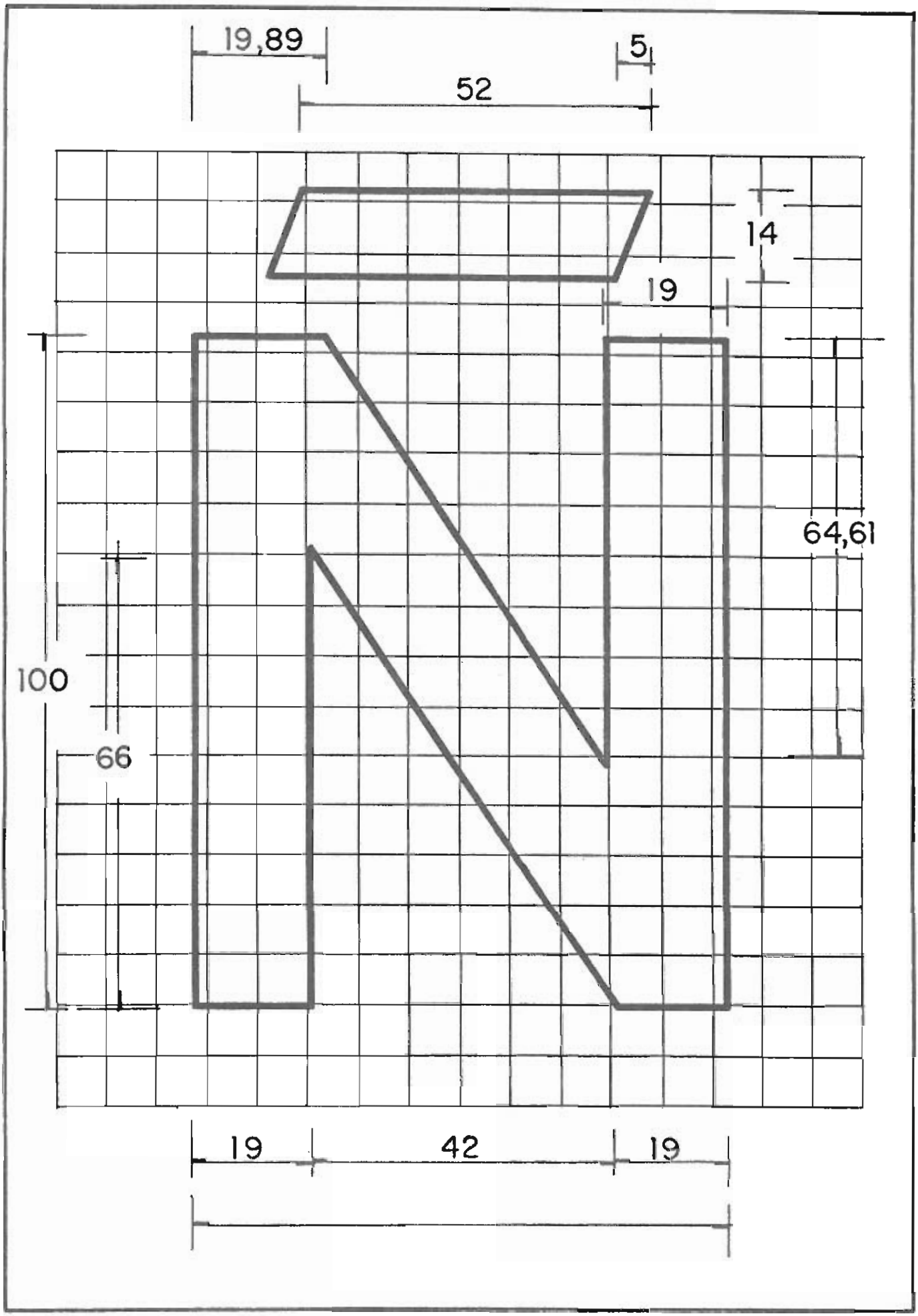
19,89
5
52
14
19
64,61
100
66
19
42
19

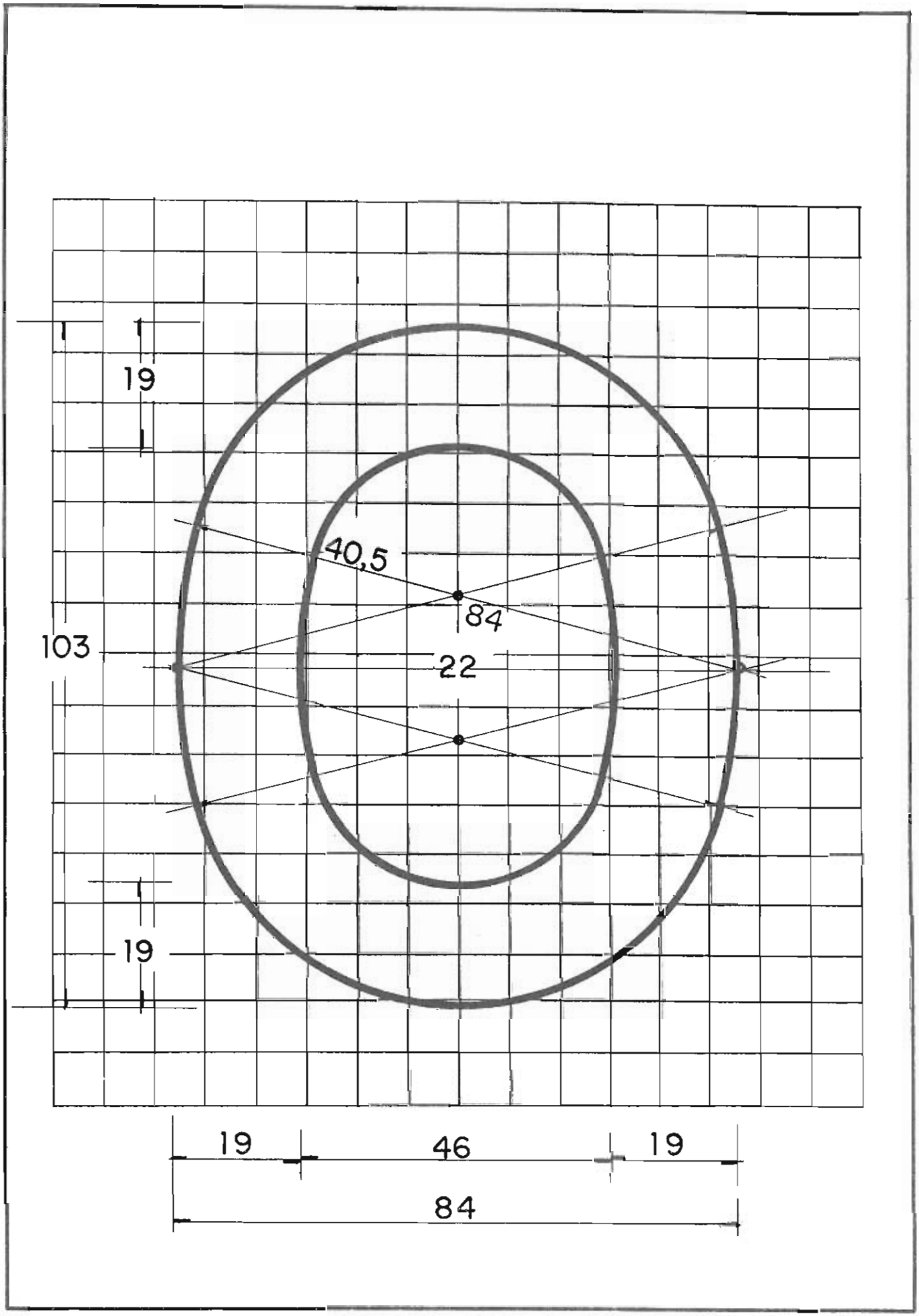
19
40,5
84
103
22
19
19
46
19
84

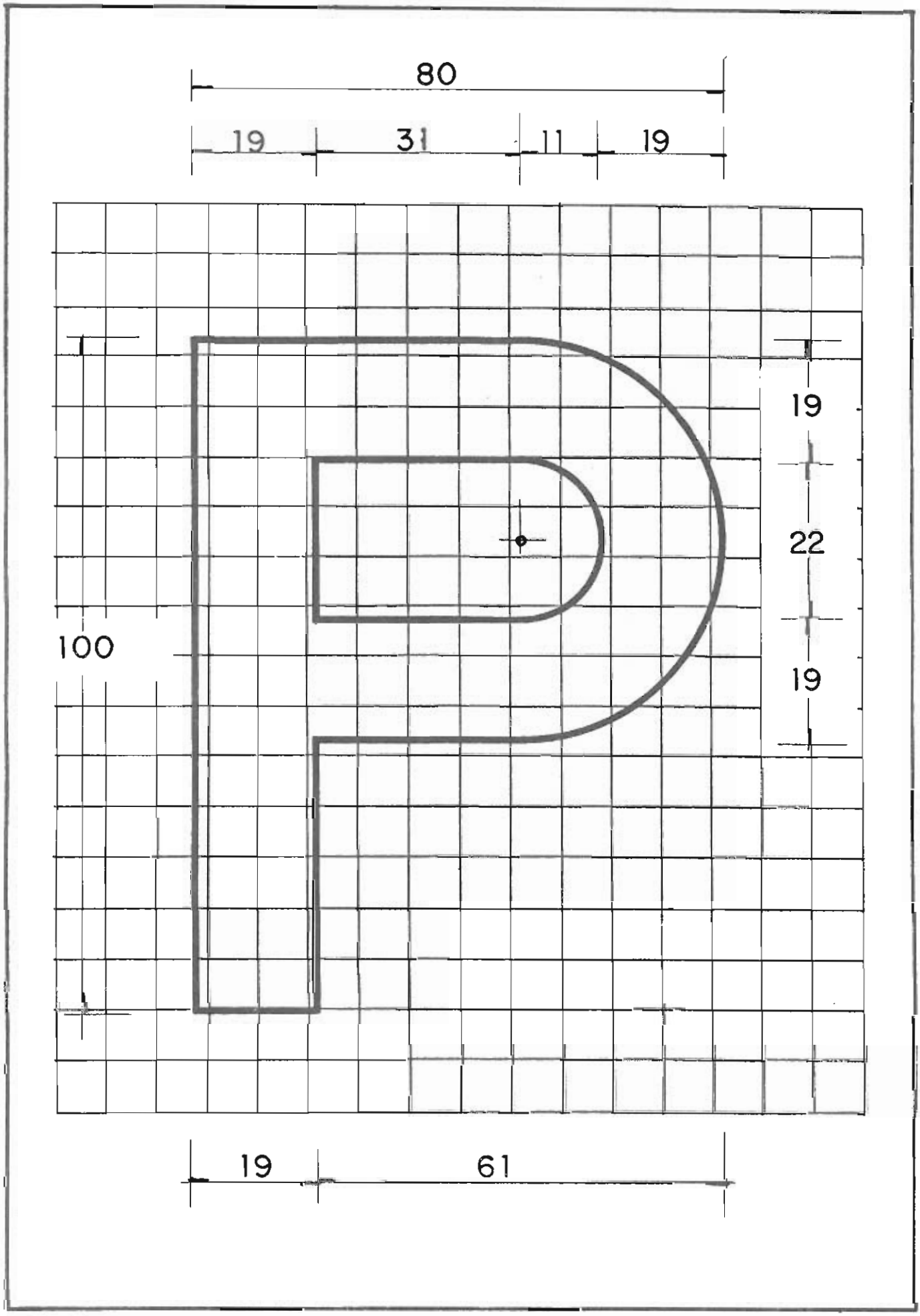
80
19
31
11
19
19
22
19
100
19
61

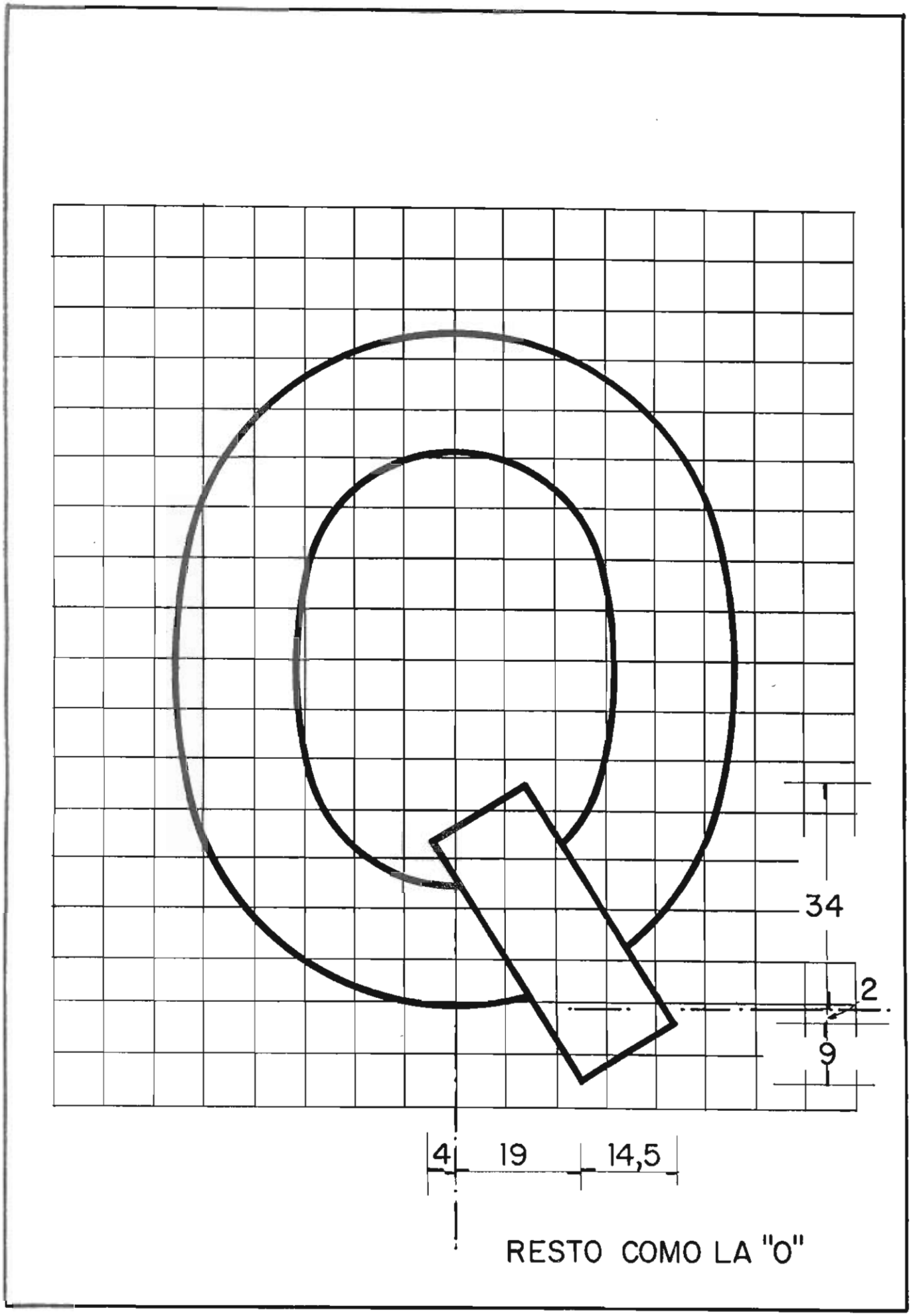
34
2
9
4
19
14,5
RESTO COMO LA "O"

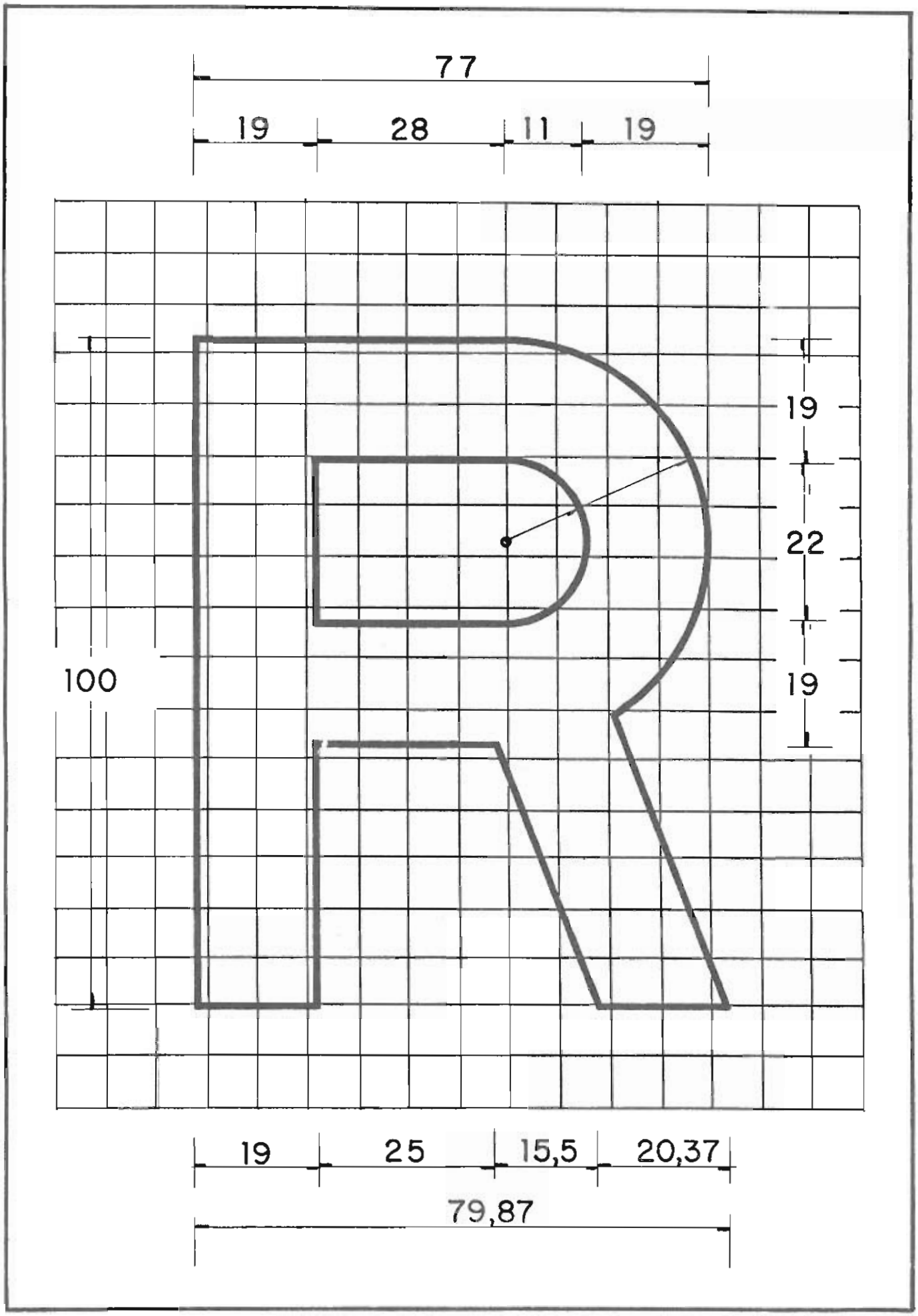
77
19
28
11
19
19
22
19
100
19
25
15,5
20,37
79,87

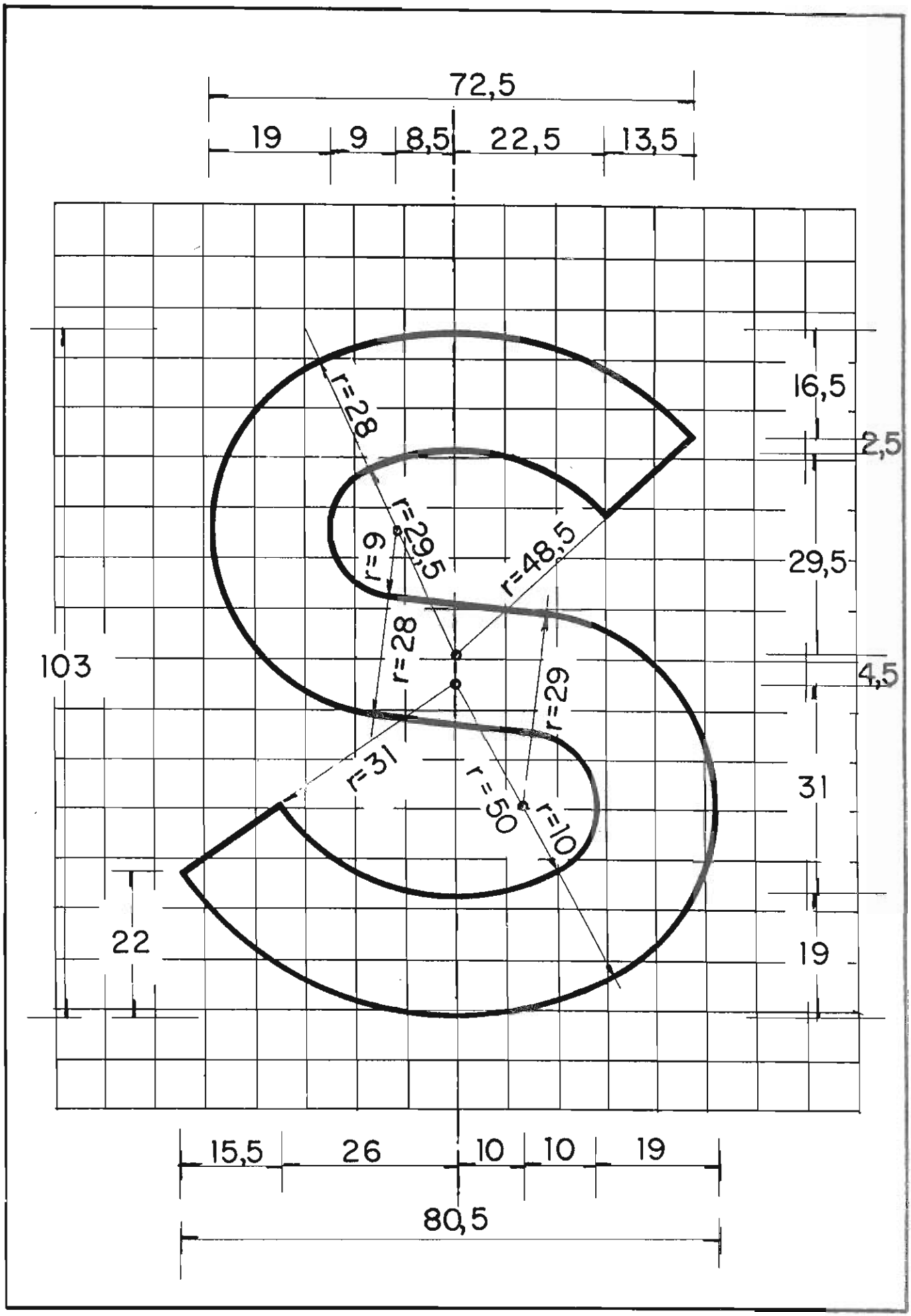
72,5
19
9
8,5
22,5
13,5
16,5
2,5
29,5
4,5
31
19
103
22
r=28
r=29,5
r=9
r=48,5
r=28
r=29
r=31
r=50
r=10
15,5
26
10
10
19
80,5

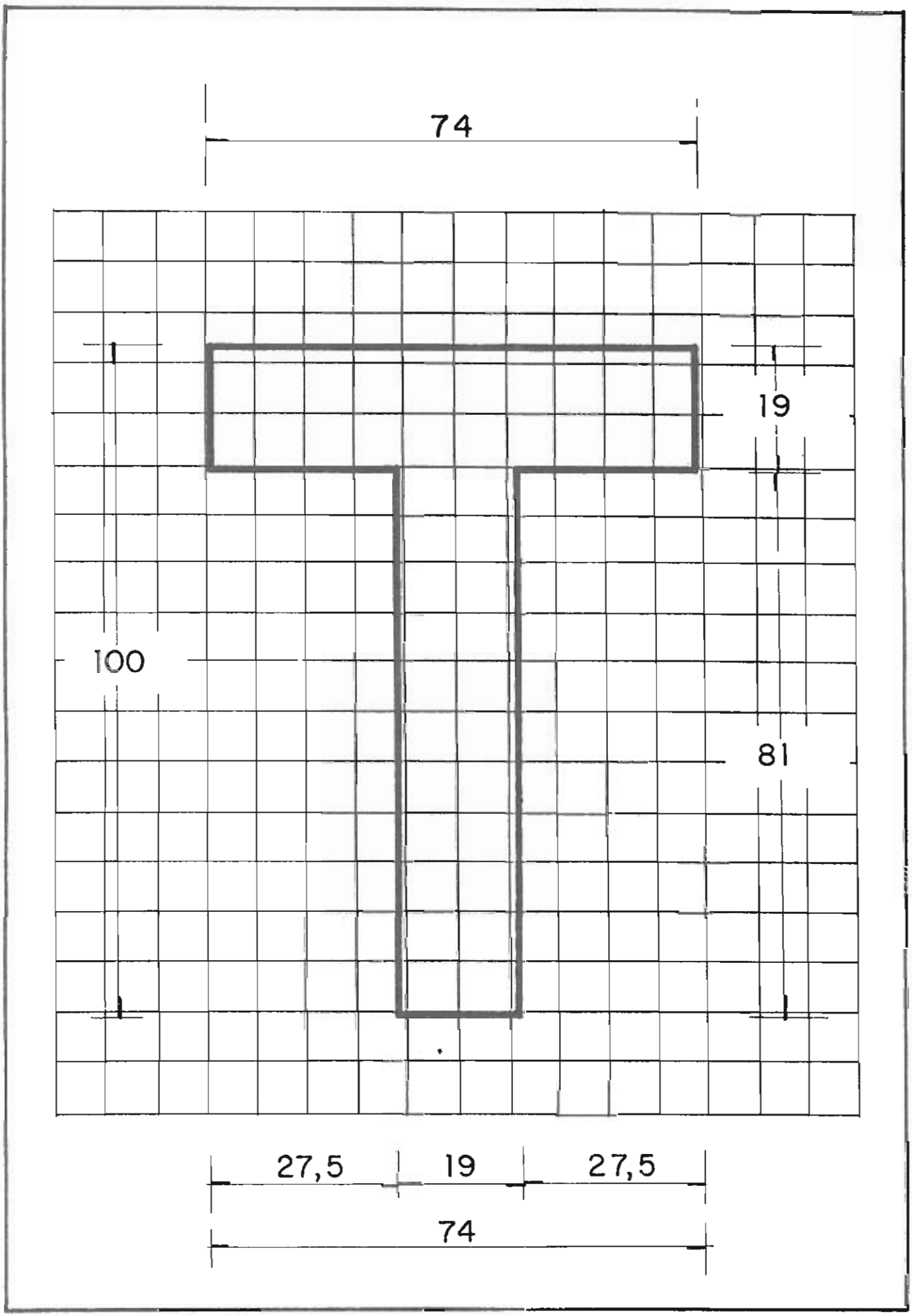
74
19
100
81
27,5
19
27,5
74

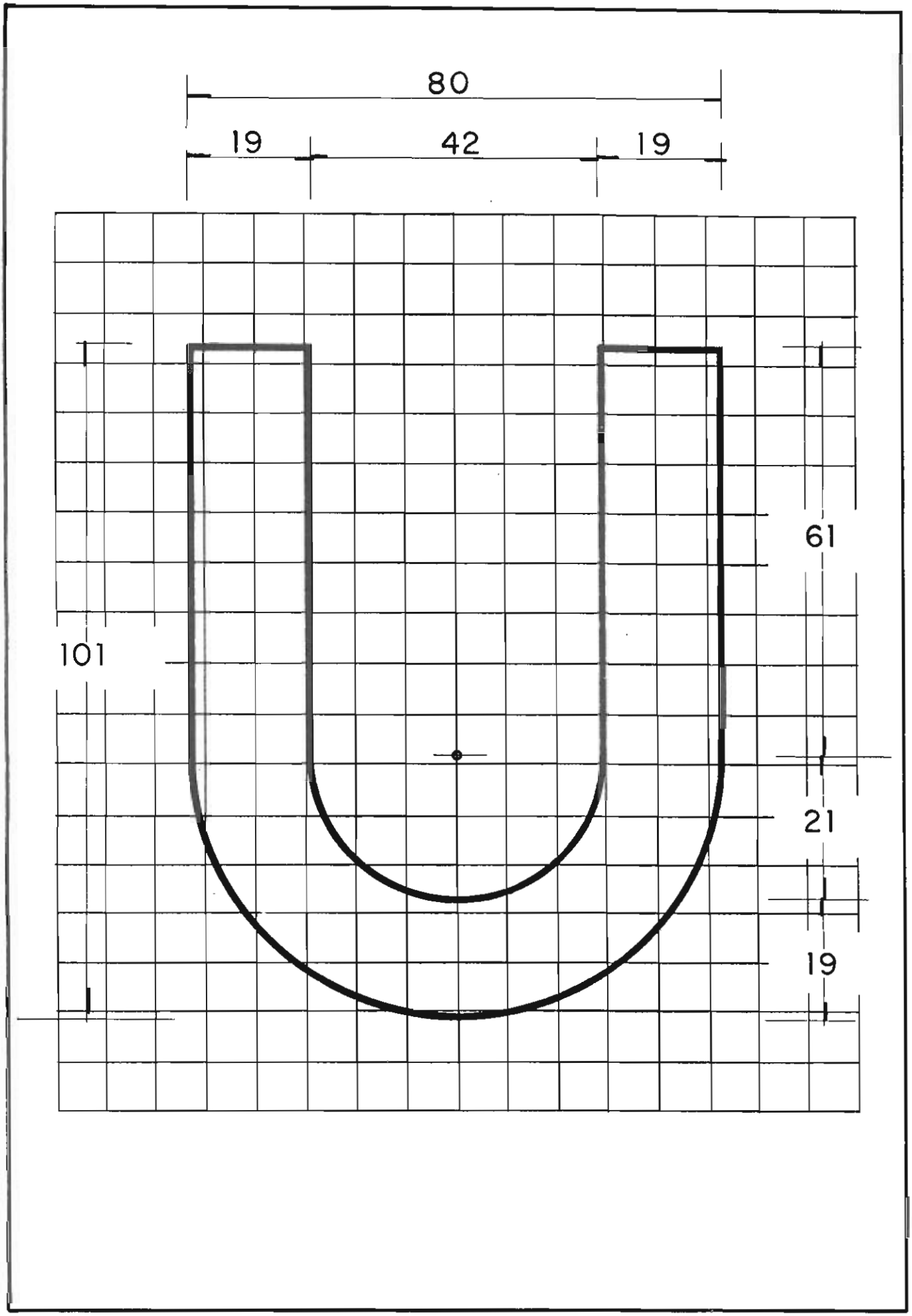
80
19
42
19
61
101
21
19

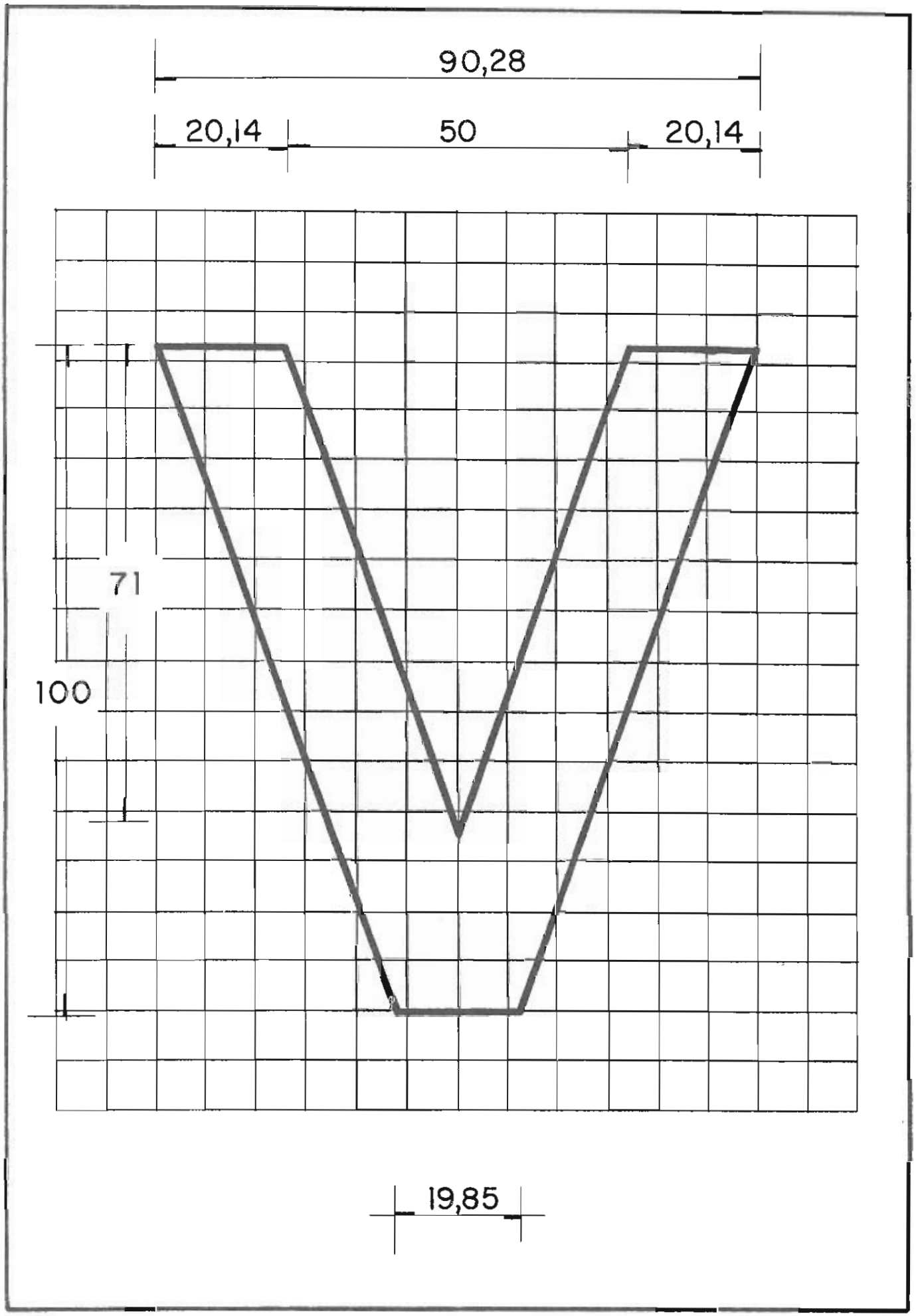
90,28
20,14
50
20,14
71
100
19,85

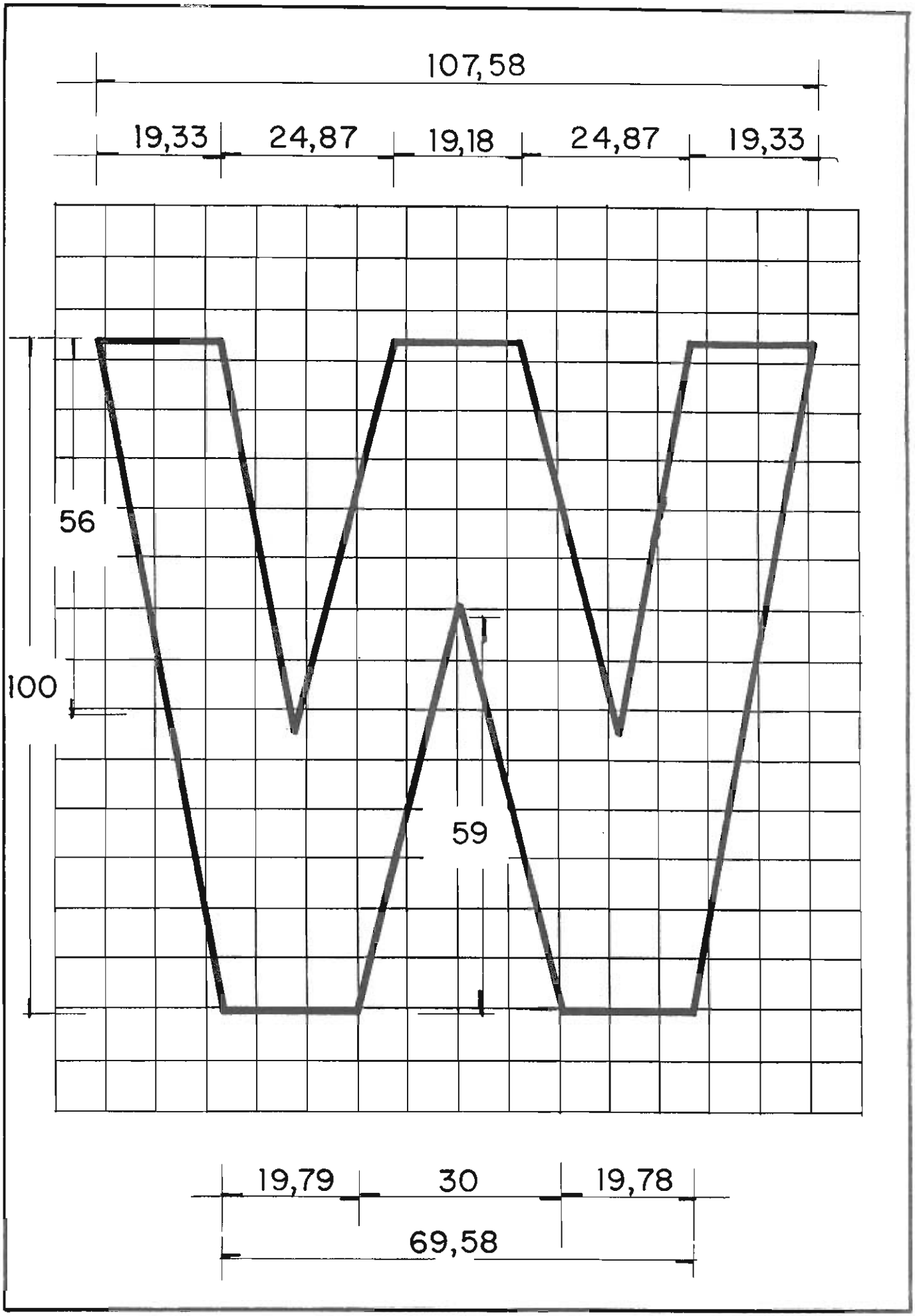
107,58
19,33
24,87
19,18
24,87
19,33
56
100
59
19,79
30
19,78
69,58

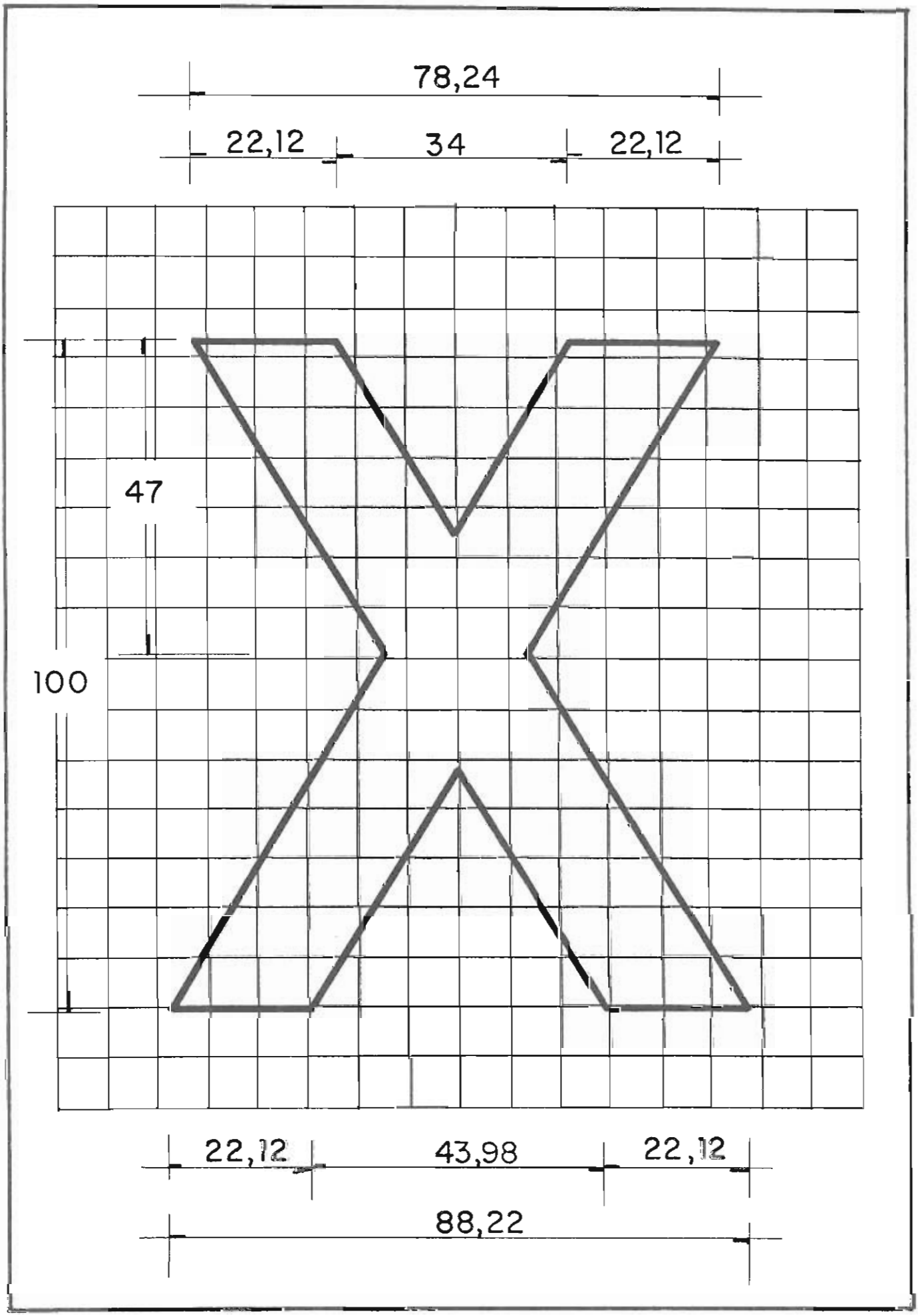
78,24
22,12
34
22,12
47
100
22,12
43,98
22,12
88,22

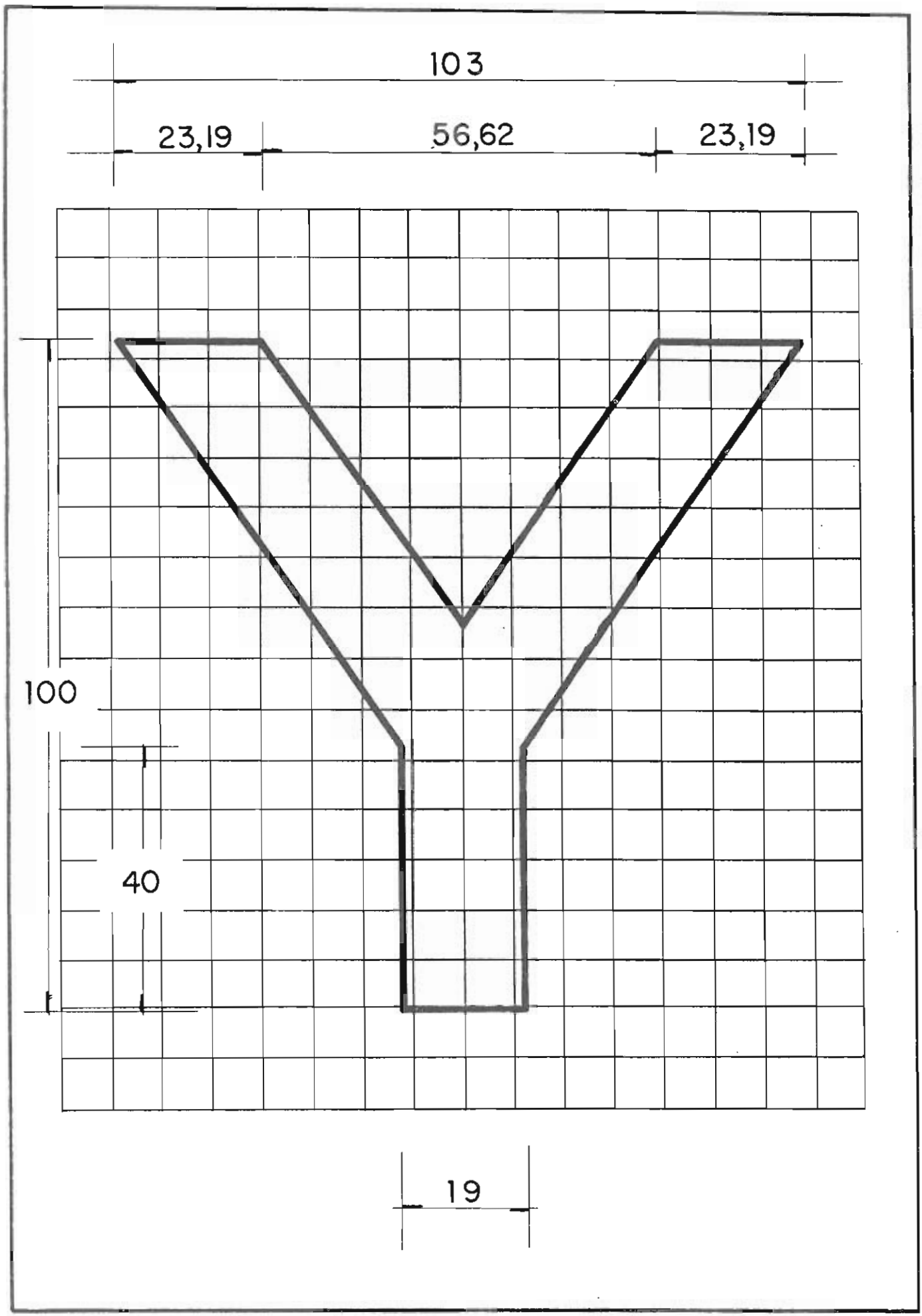
103
23,19
56,62
23,19
100
40
19

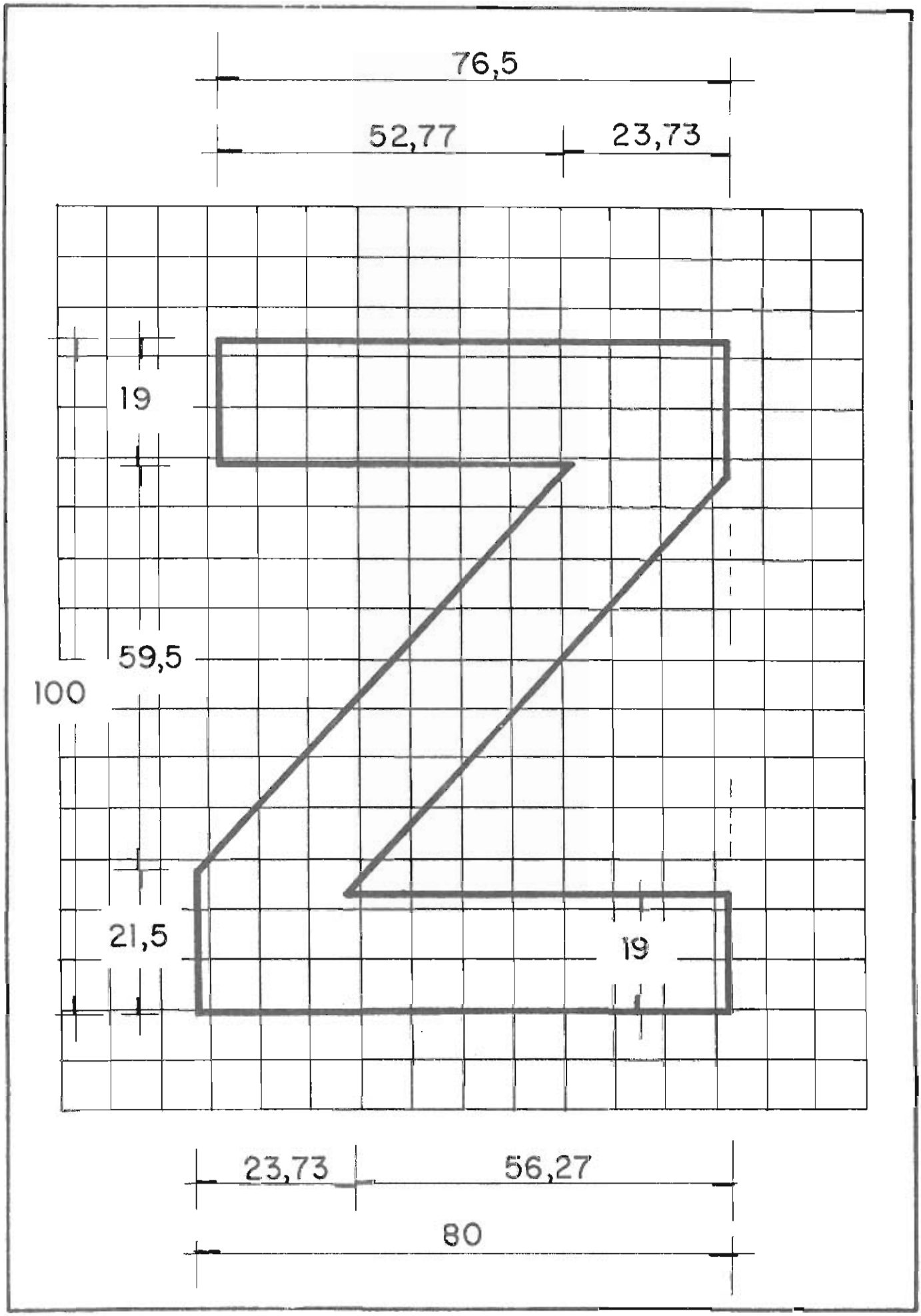
76,5
52,77
23,73
19
59,5
100
21,5
19
23,73
56,27
80

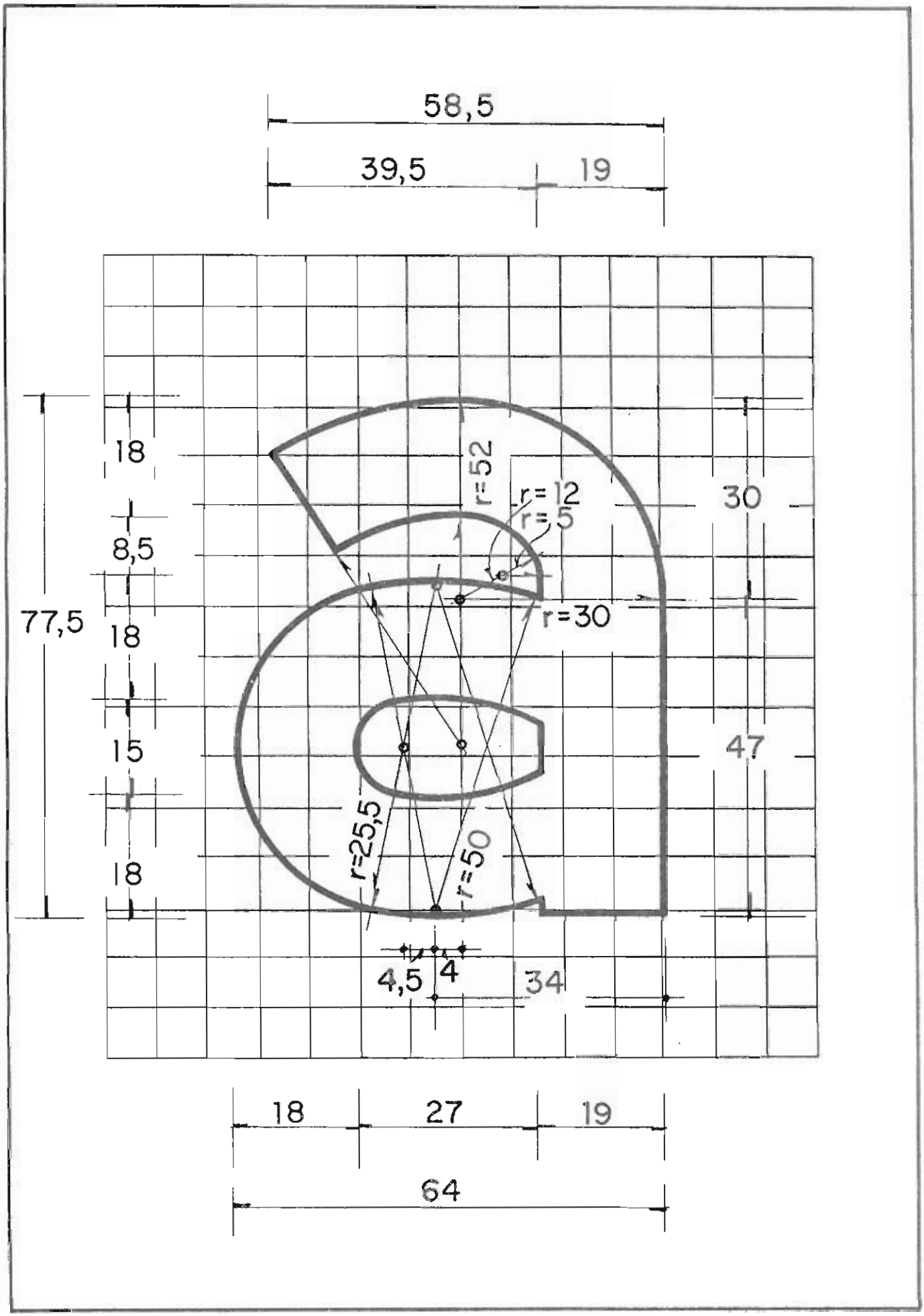
58,5
39,5
19
18
8,5
18
15
18
77,5
r=52
r=12
r=5
r=30
30
47
r=25,5
r=50
4,5
4
34
18
27
19
64

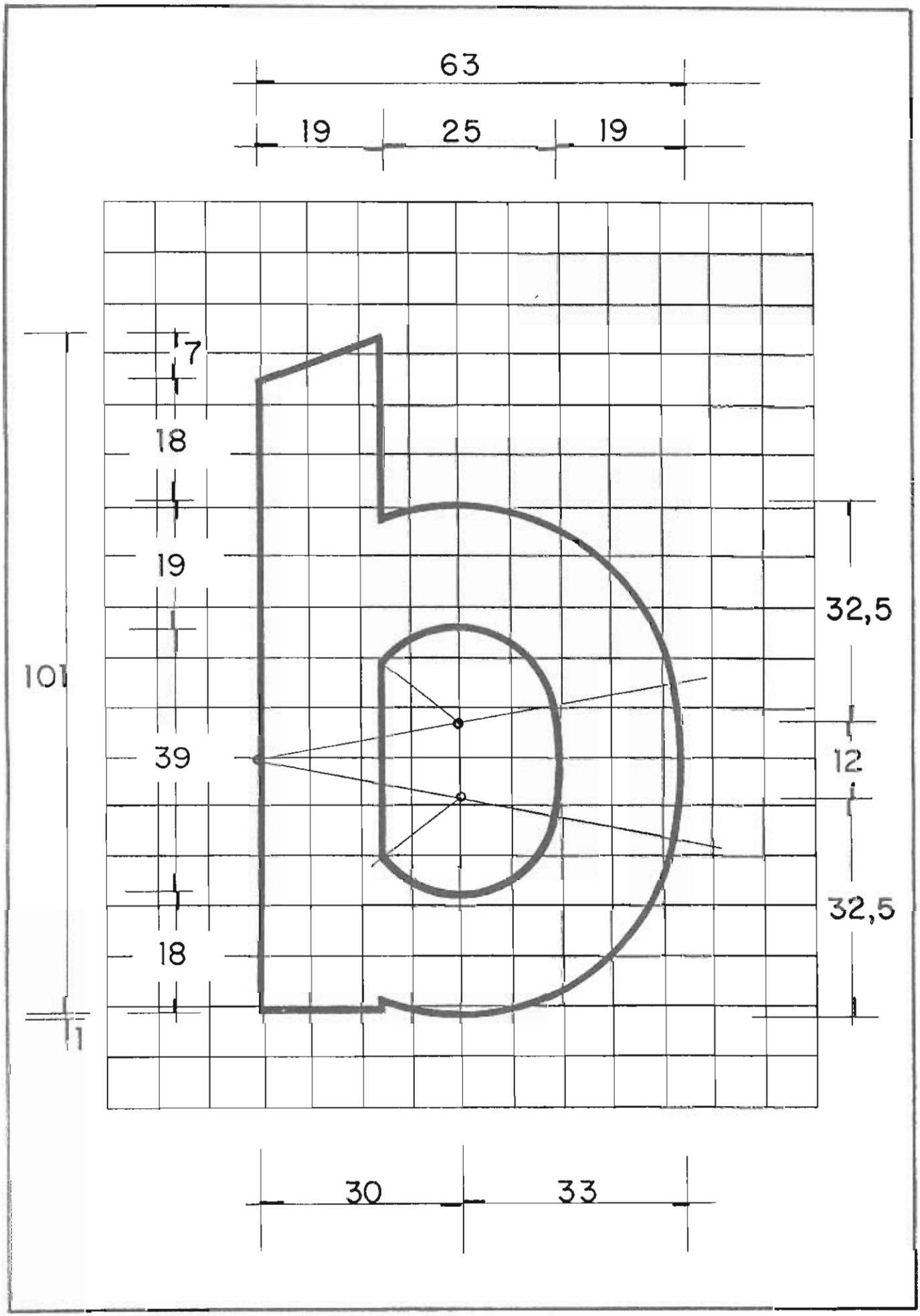
63
19
25
19
7
18
19
101
39
18
1
32,5
12
32,5
30
33

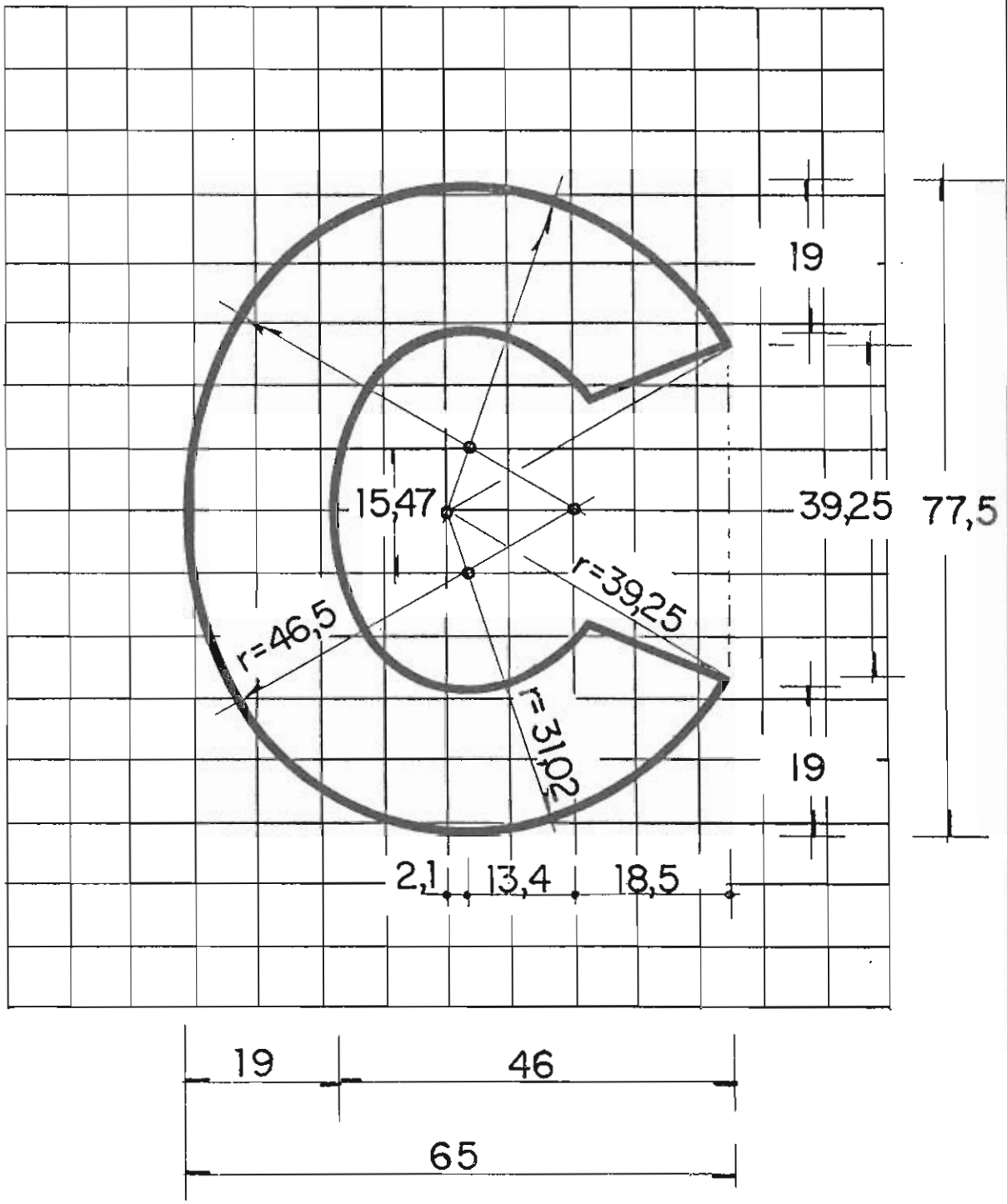
19
15,47
39,25
77,5
r=39,25
r=46,5
r=31,02
19
2,1
13,4
18,5
19
46
65

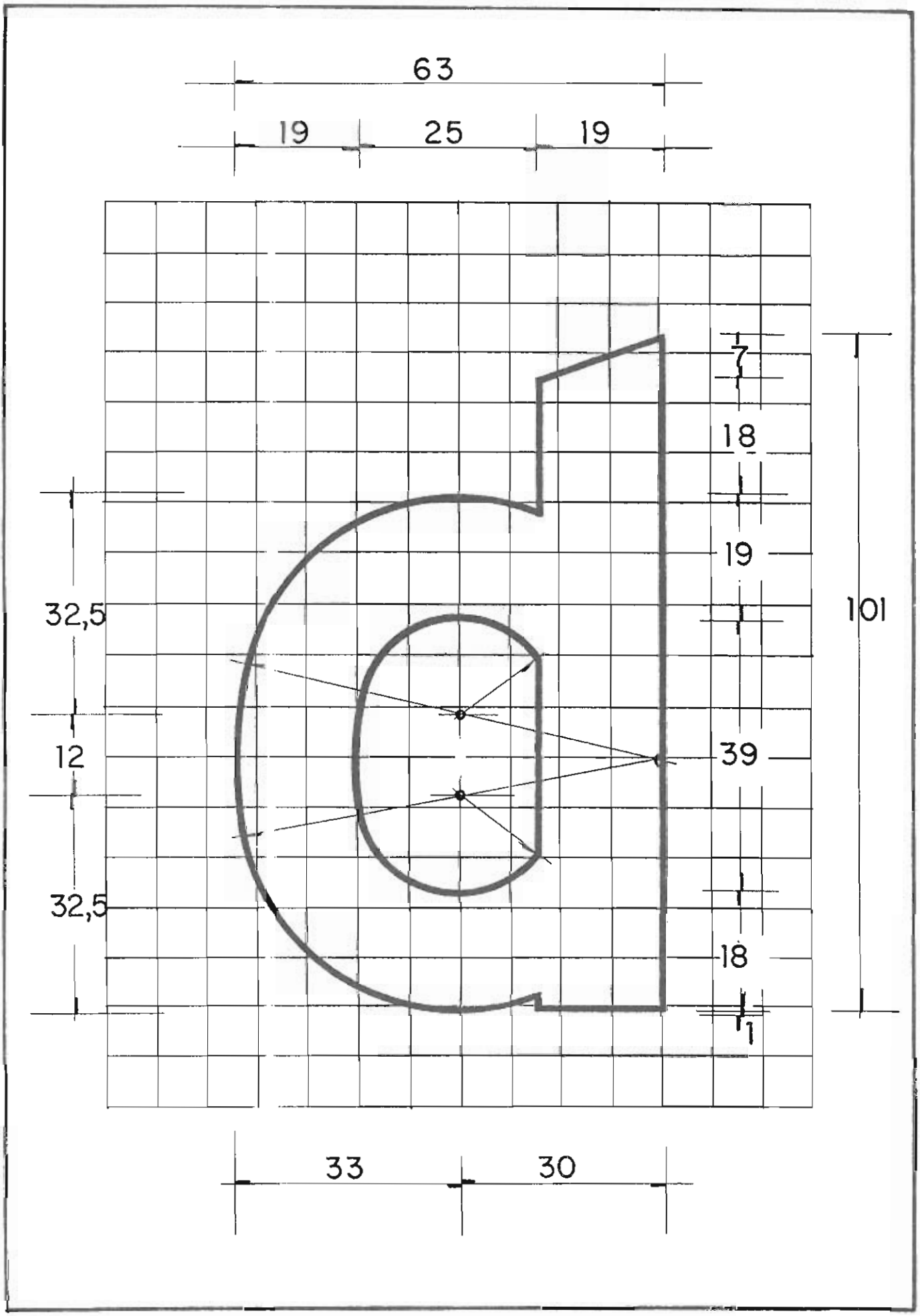
63
19
25
19
7
18
19
101
32,5
12
39
32,5
18
1
33
30

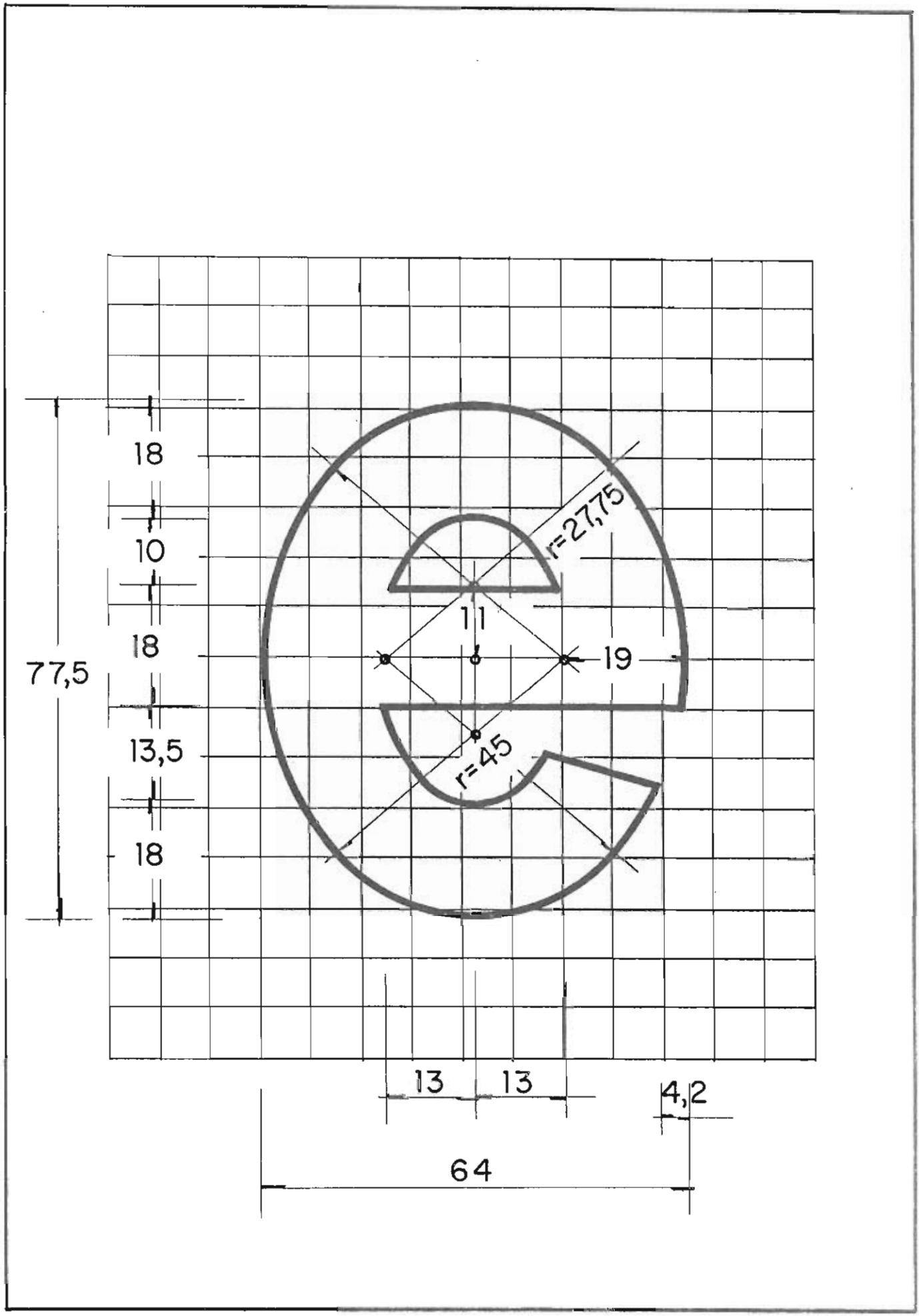
18
10
18
13,5
18
77,5
r=27,75
11
19
r=45
13
13
4,2
64

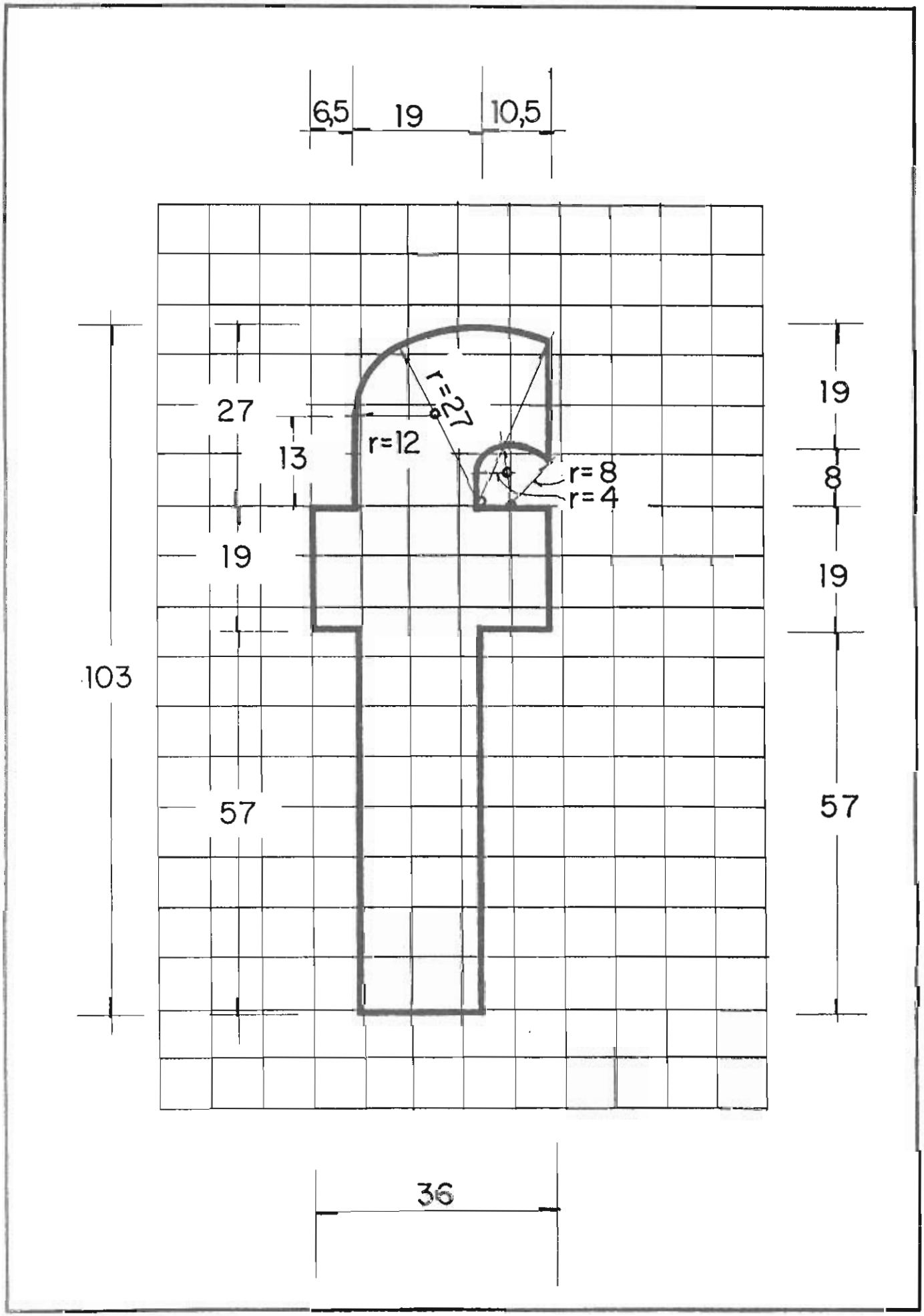
6,5
19
10,5
27
13
r=12
r=27
r=8
r=4
19
8
19
19
103
57
57
36

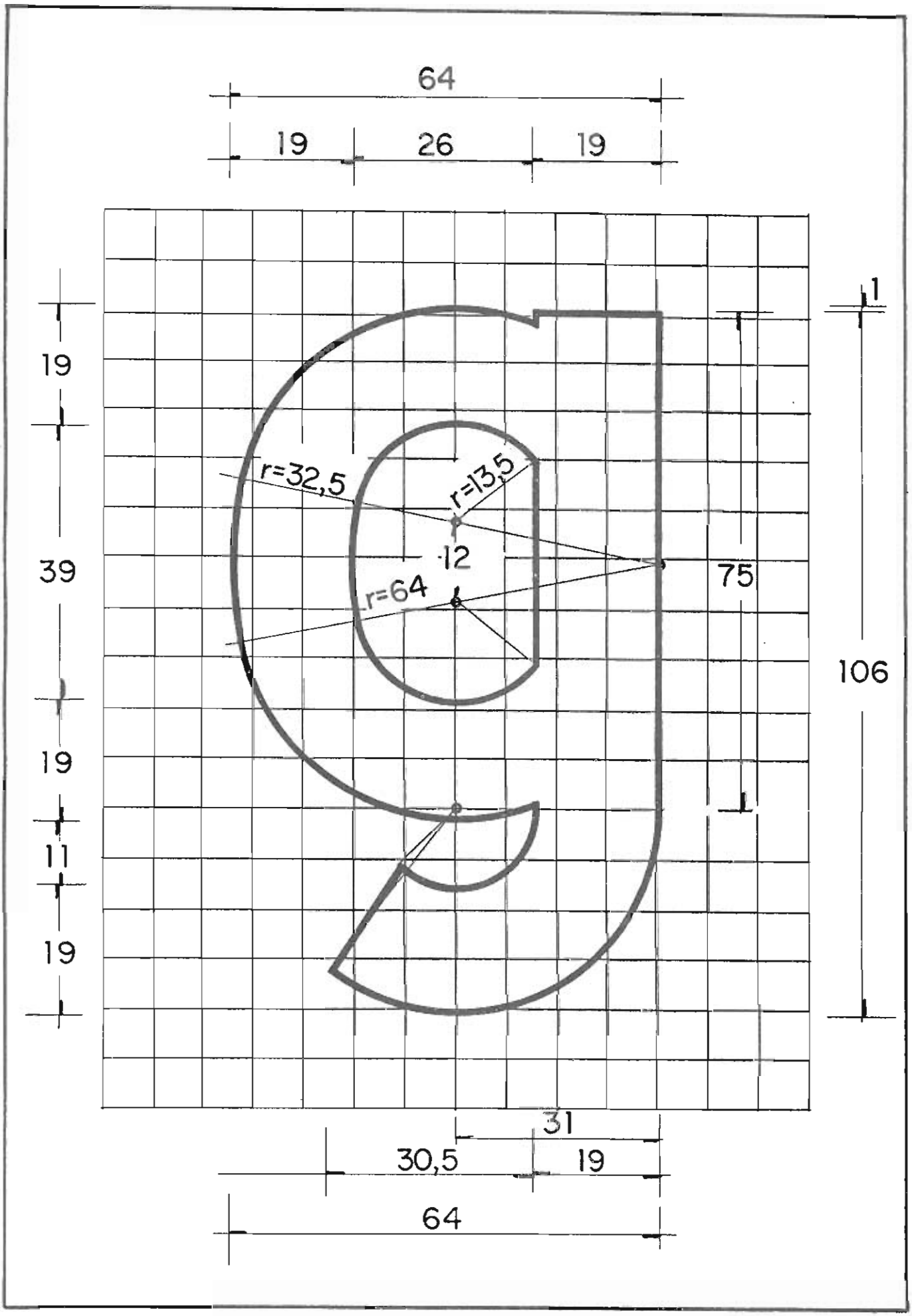
64
19
26
19
1
19
r=32,5
r=13,5
12
39
75
r=64
106
19
11
19
31
30,5
19
64

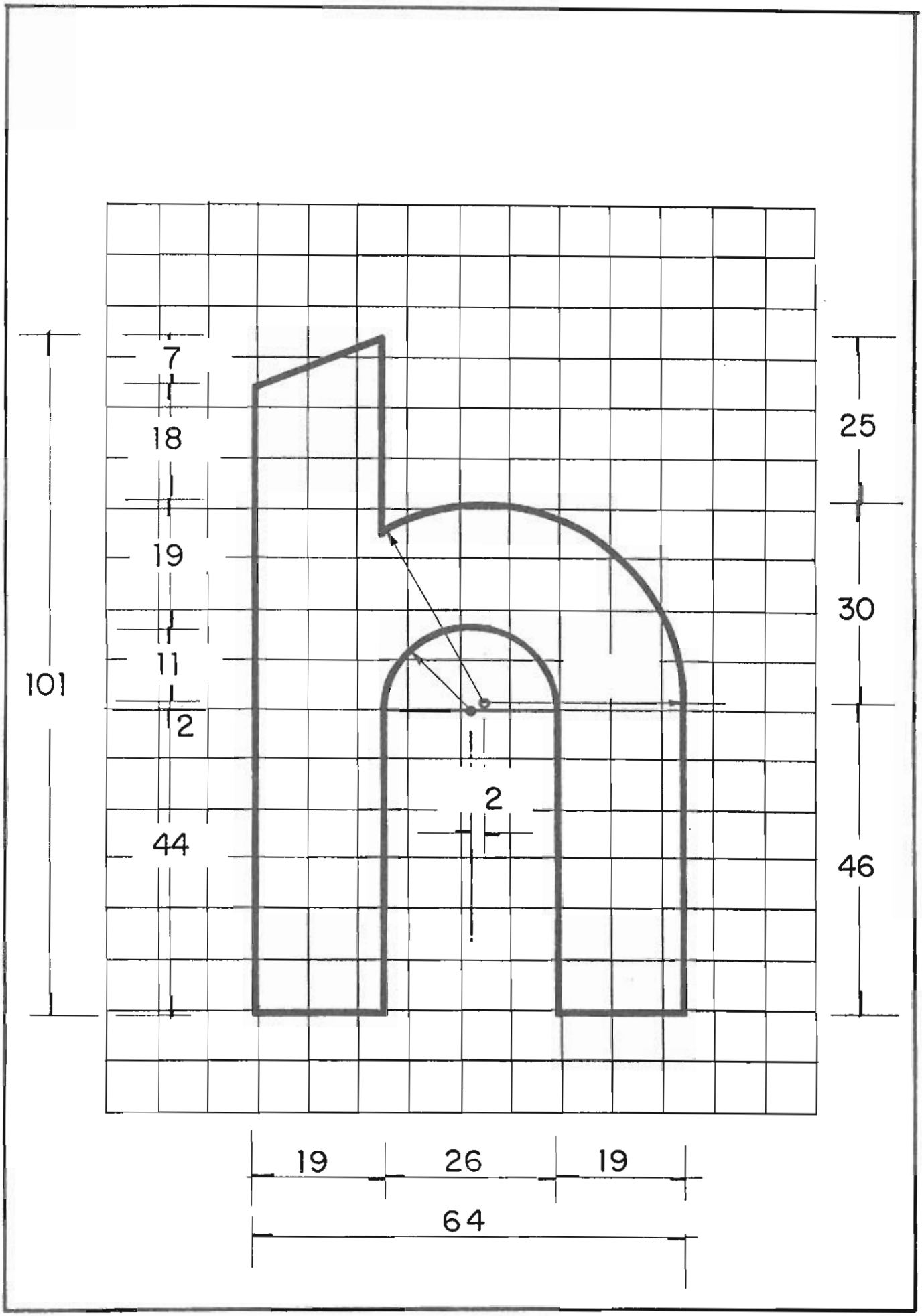
7
18
19
11
2
44
101
25
30
46
2
19
26
19
64

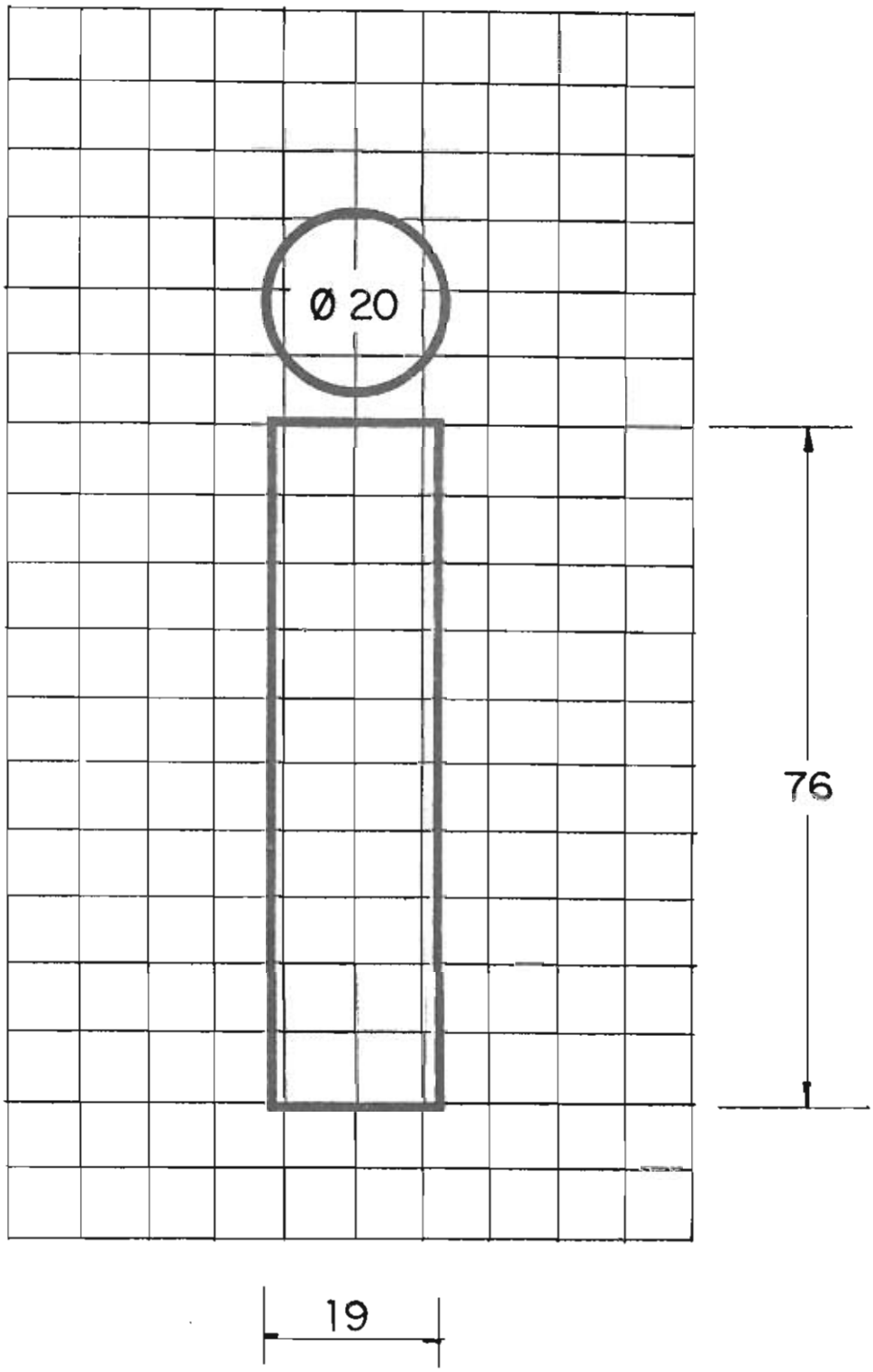
Ø 20
76
19

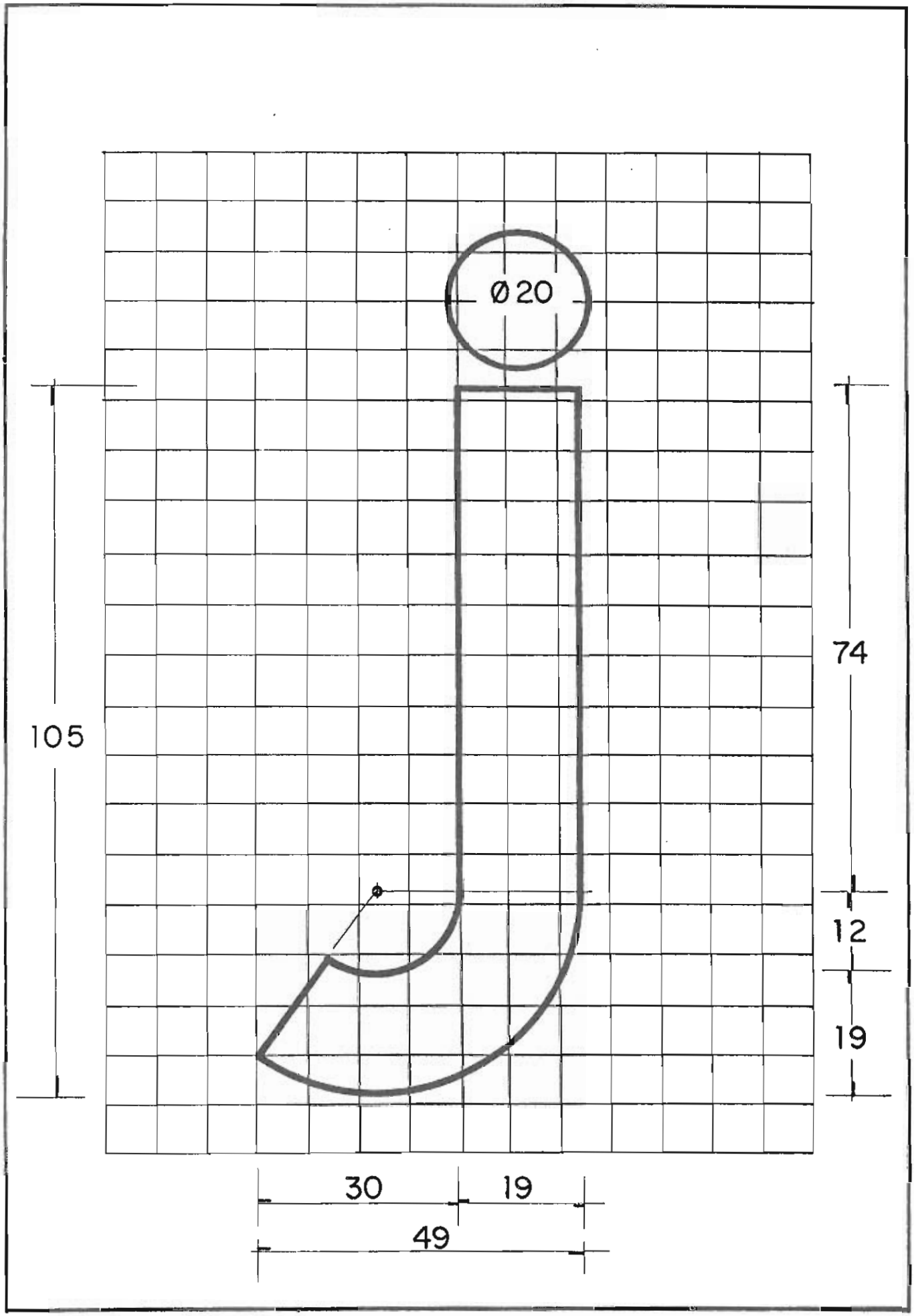
Ø20
105
74
12
19
30
19
49

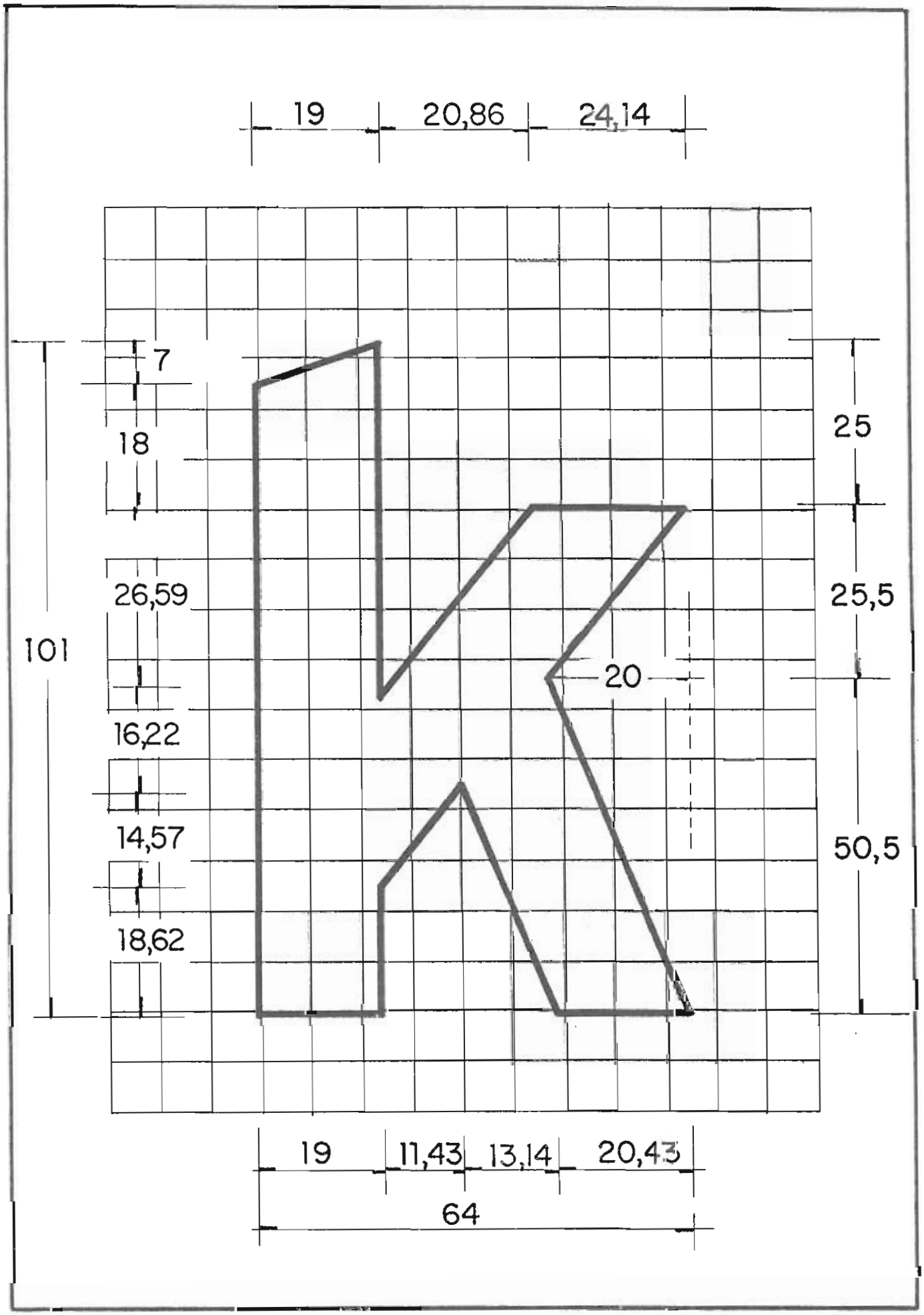
19
20,86
24,14
7
18
26,59
16,22
14,57
18,62
101
25
25,5
50,5
20
19
11,43
13,14
20,43
64

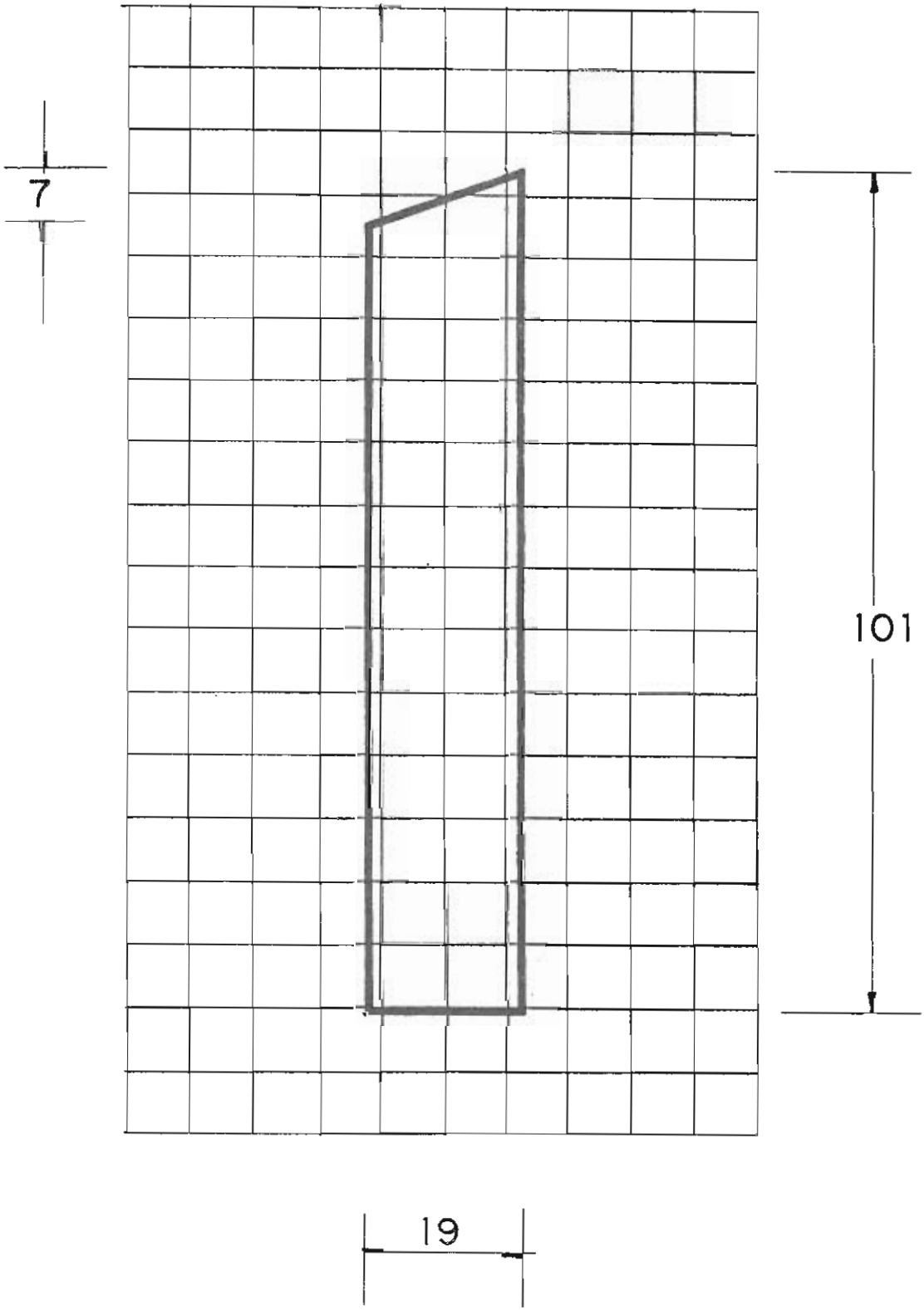
7
101
19

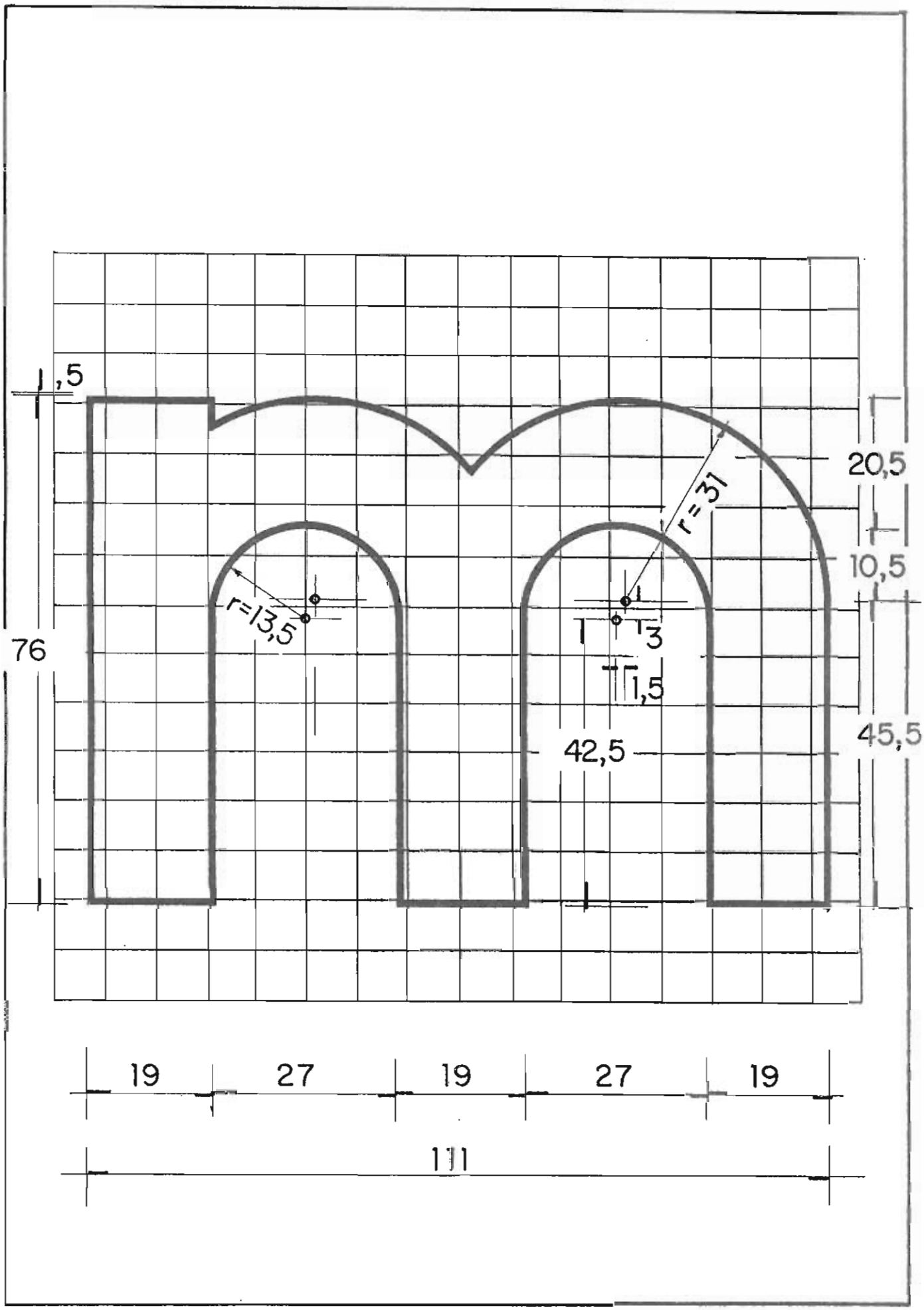
1,5
20,5
r=31
10,5
r=13,5
76
1
3
1,5
42,5
45,5
19
27
19
27
19
111

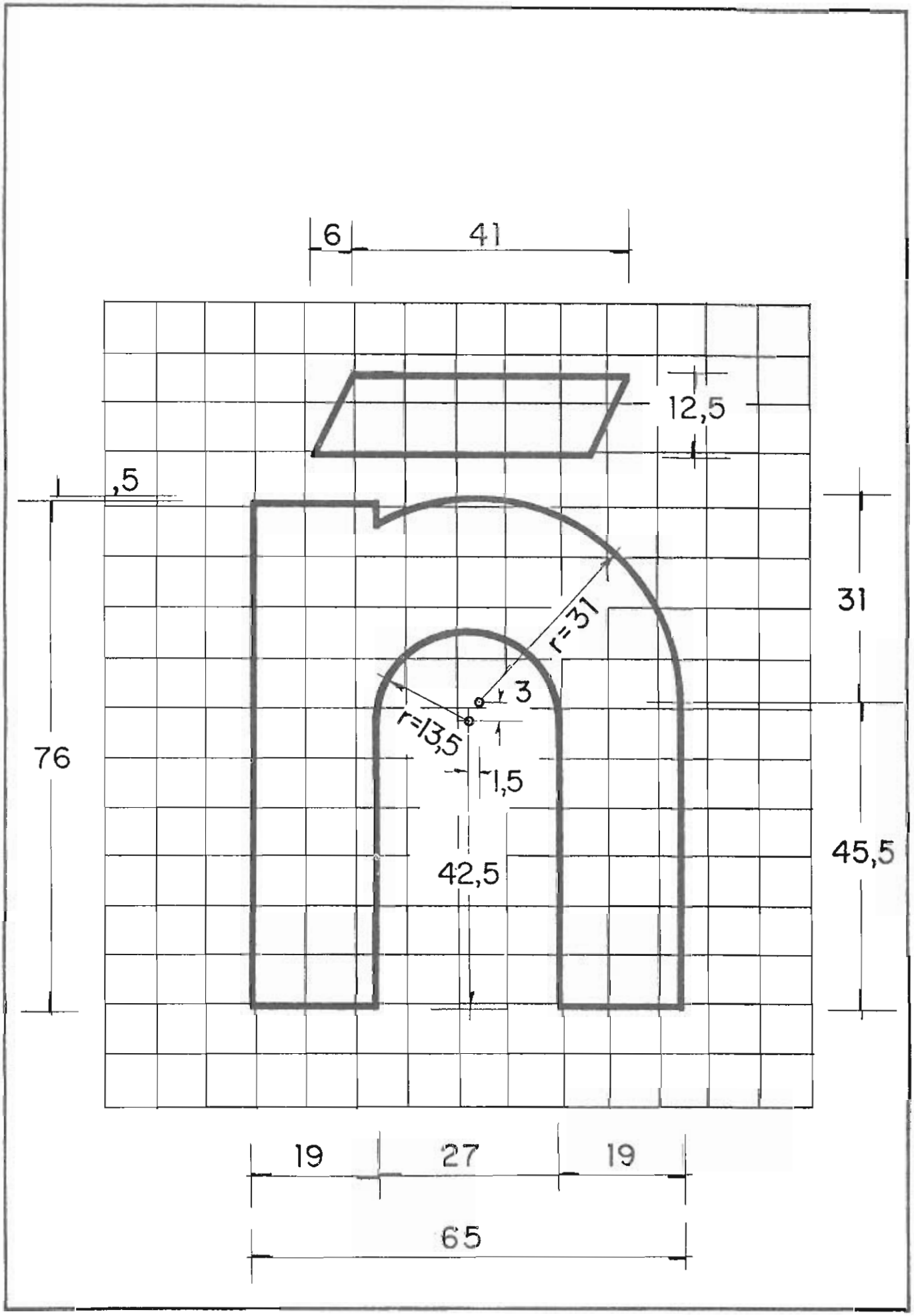
6
41
12,5
,5
31
r=31
3
r=13,5
1,5
76
42,5
45,5
19
27
19
65

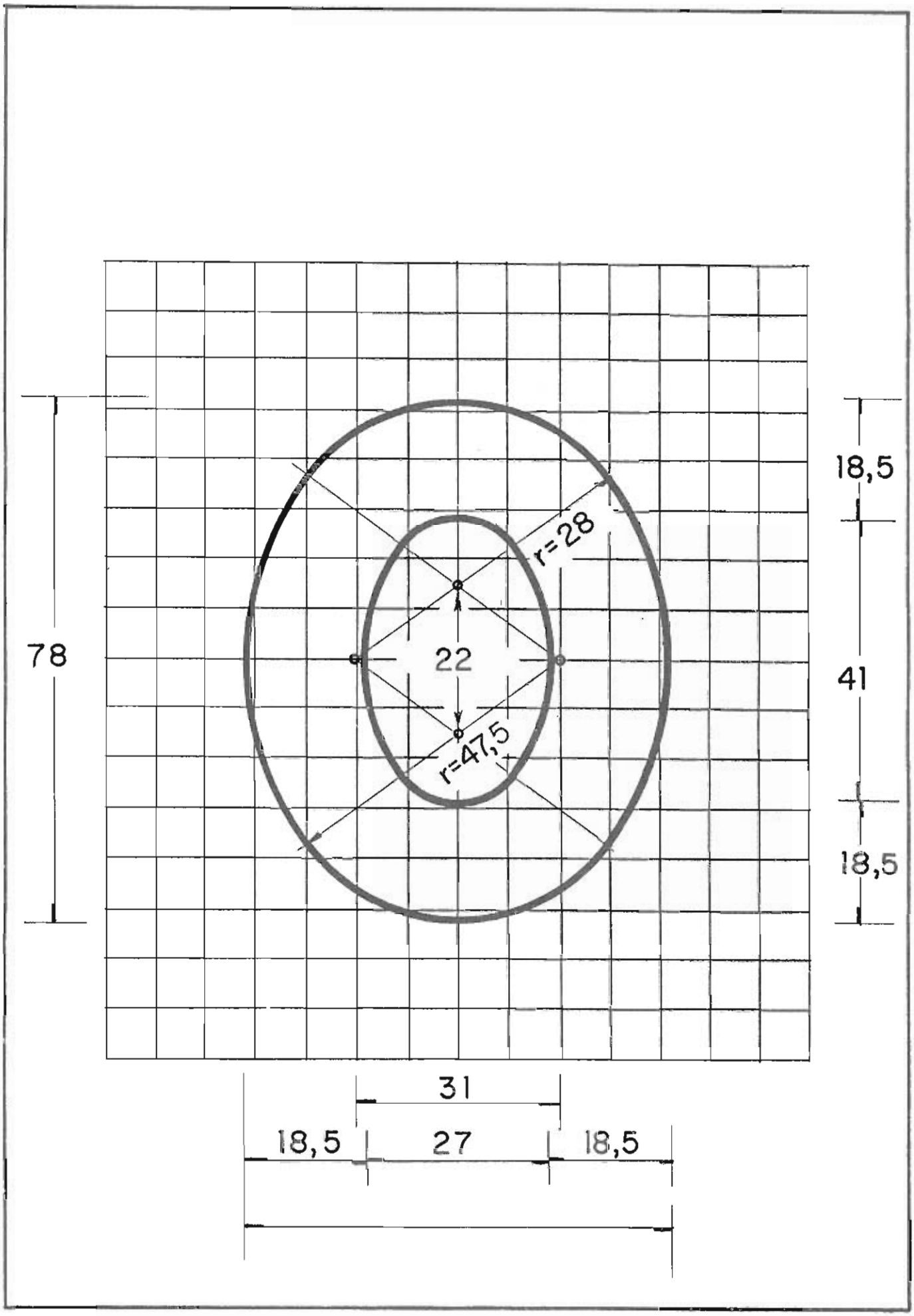
78
18,5
41
18,5
r=28
22
r=47,5
31
18,5
27
18,5

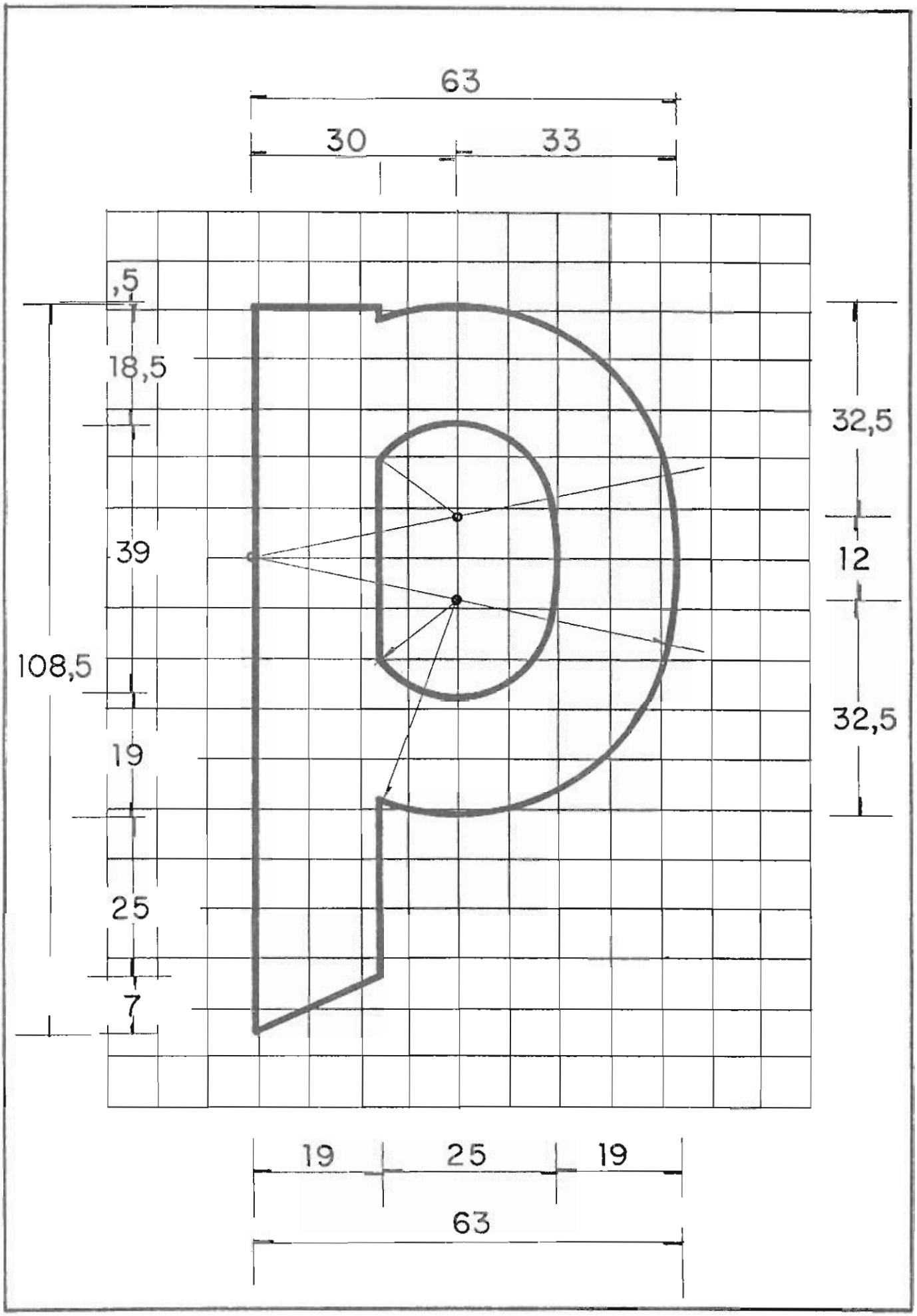
63
30
33
,5
18,5
39
108,5
19
25
7
32,5
12
32,5
19
25
19
63

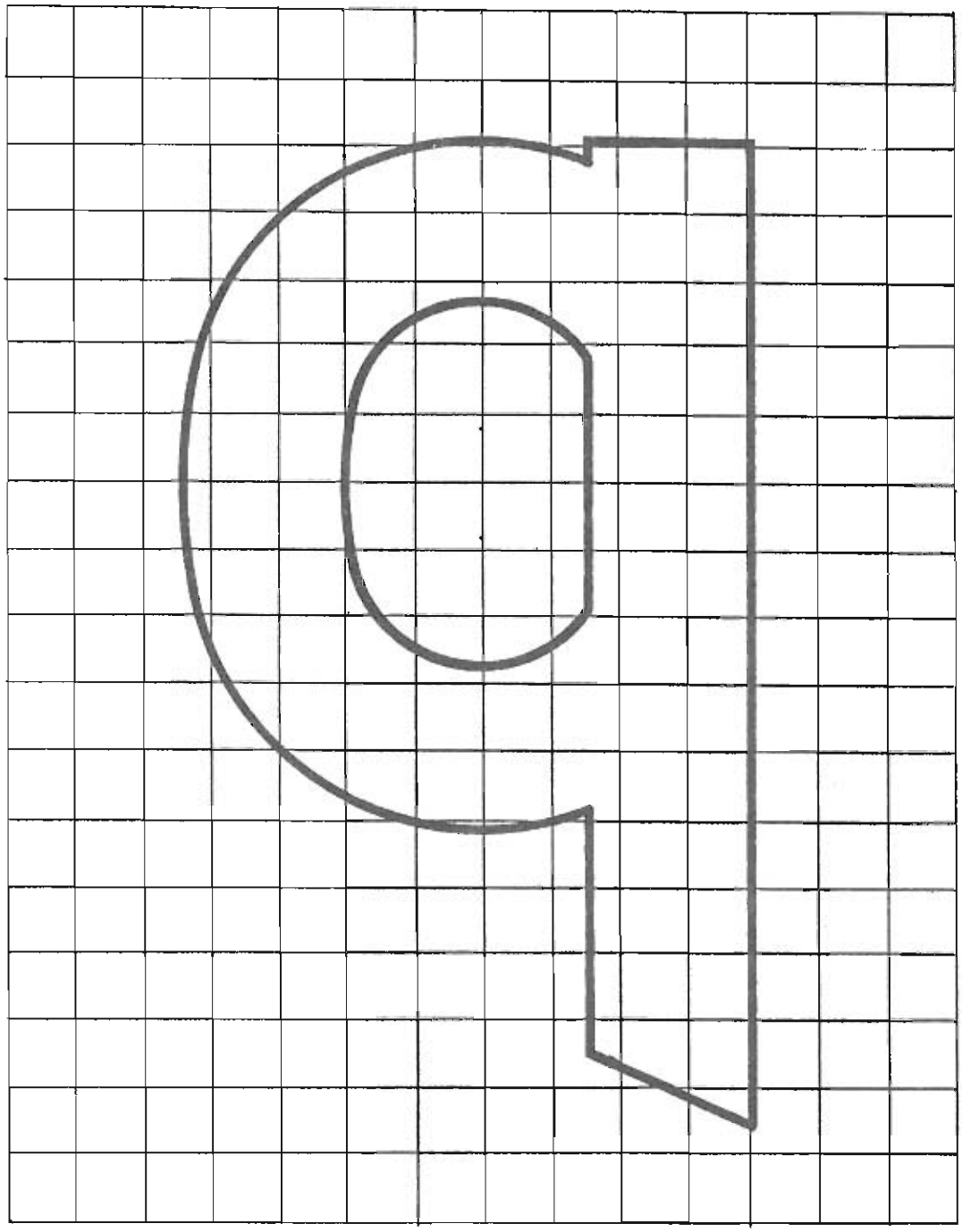

SIMETRICA A LA "p"

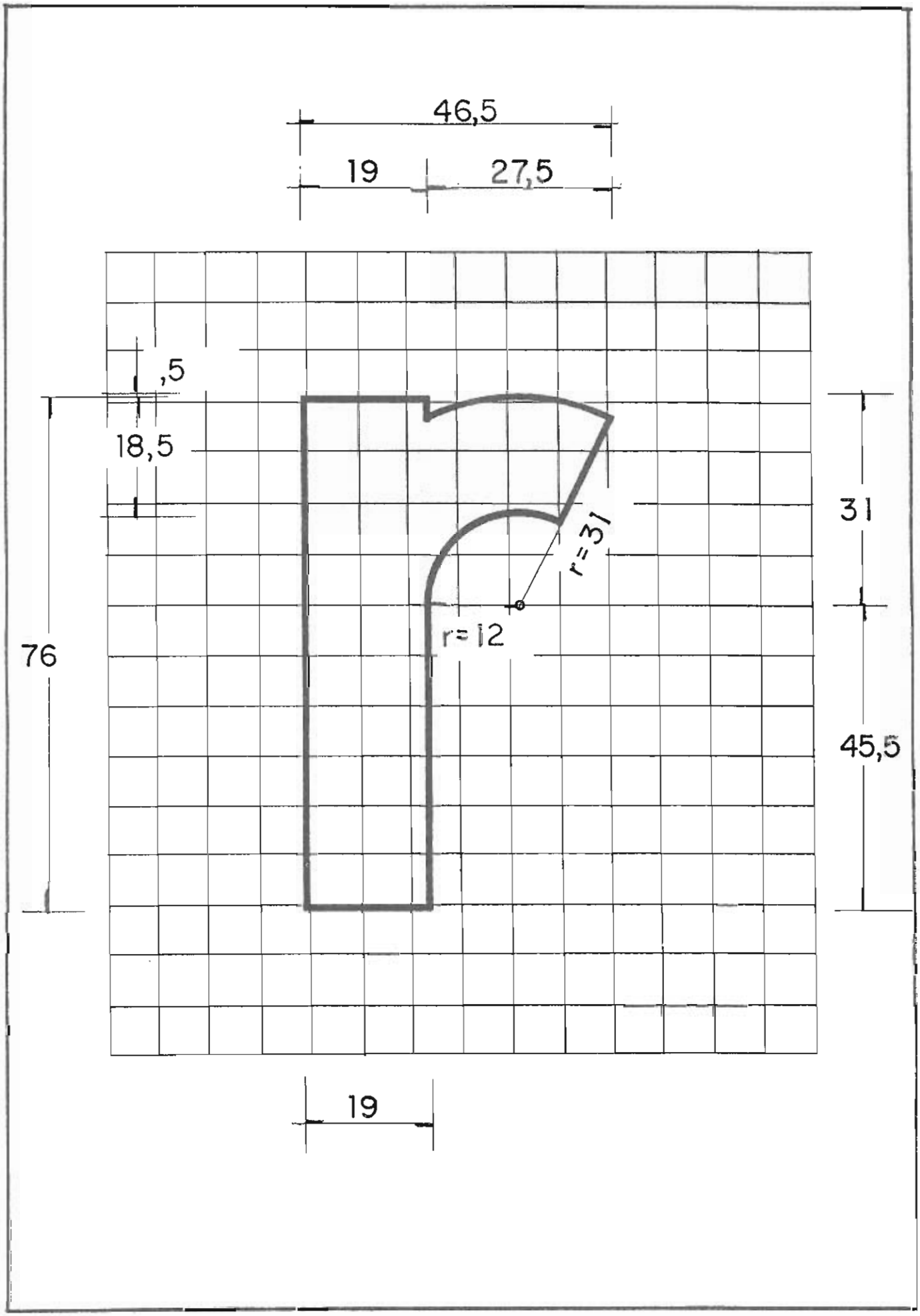
46,5
19
27,5
,5
18,5
76
31
r=31
r=12
45,5
19

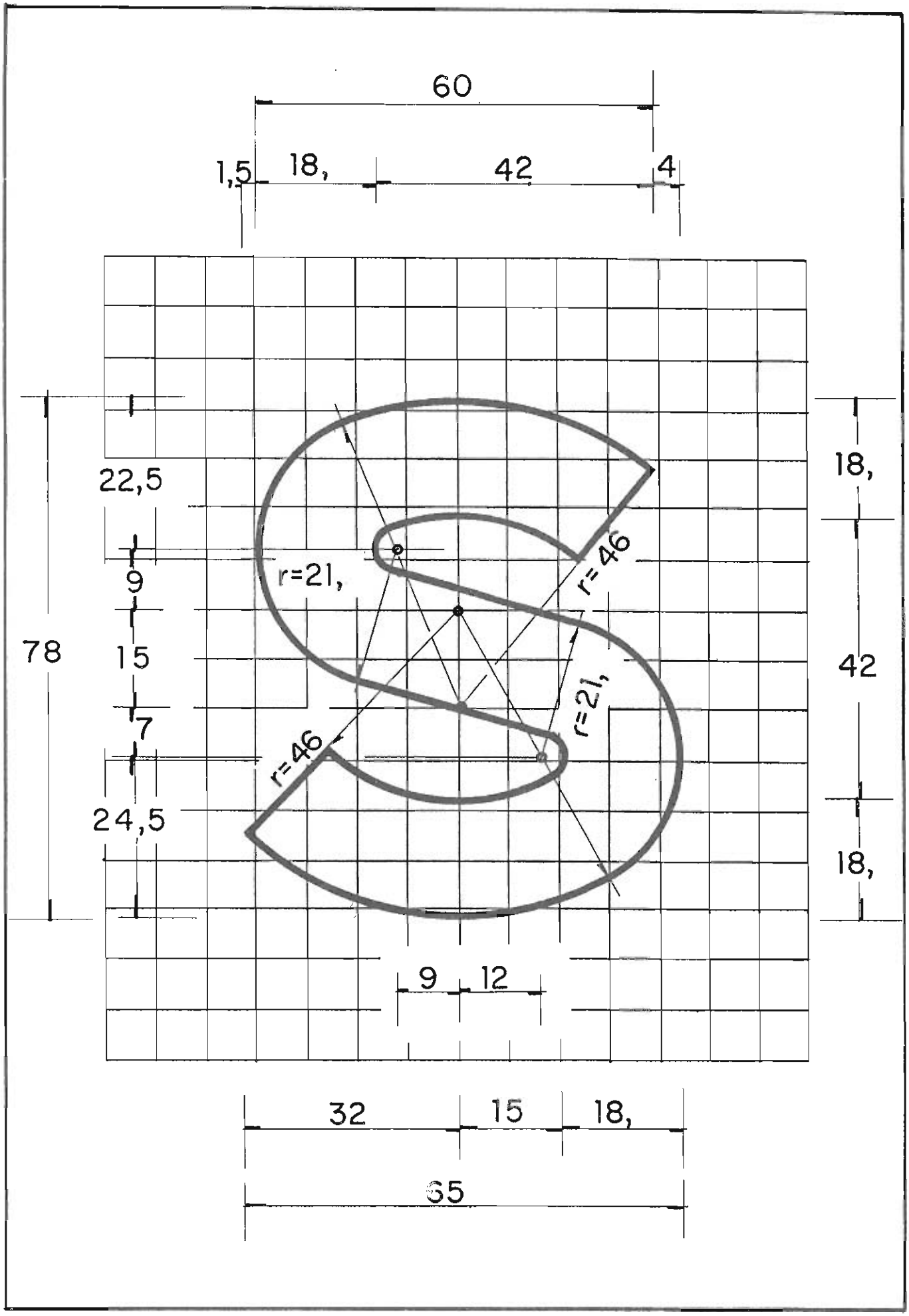
60
1,5
18,
42
4
22,5
9
15
7
24,5
78
r=21,
r=46
r=21,
r=46
18,
42
18,
9
12
32
15
18,
65

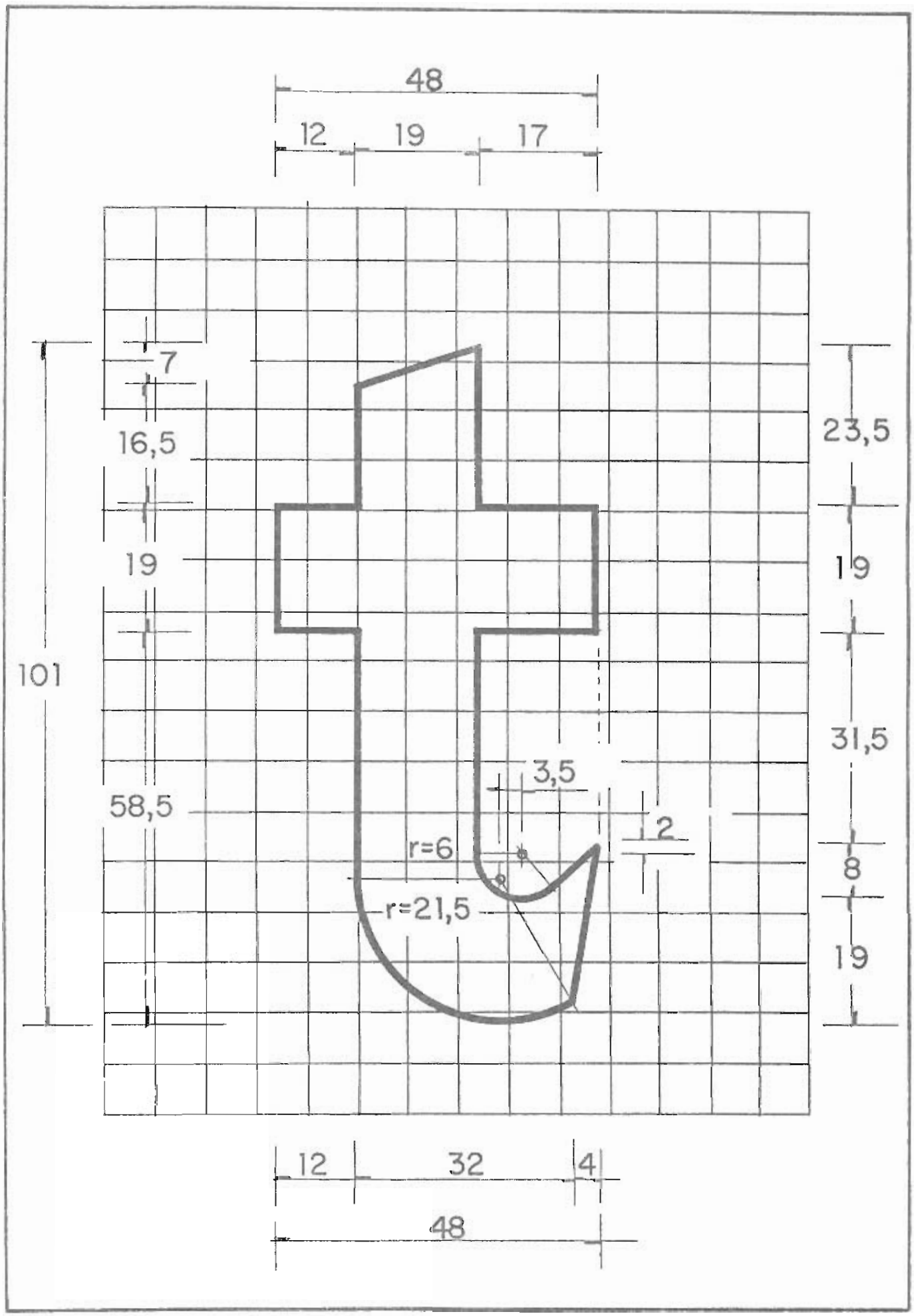
48
12
19
17
7
16,5
19
101
58,5
23,5
19
31,5
8
19
3,5
2
r=6
r=21,5
12
32
4
48

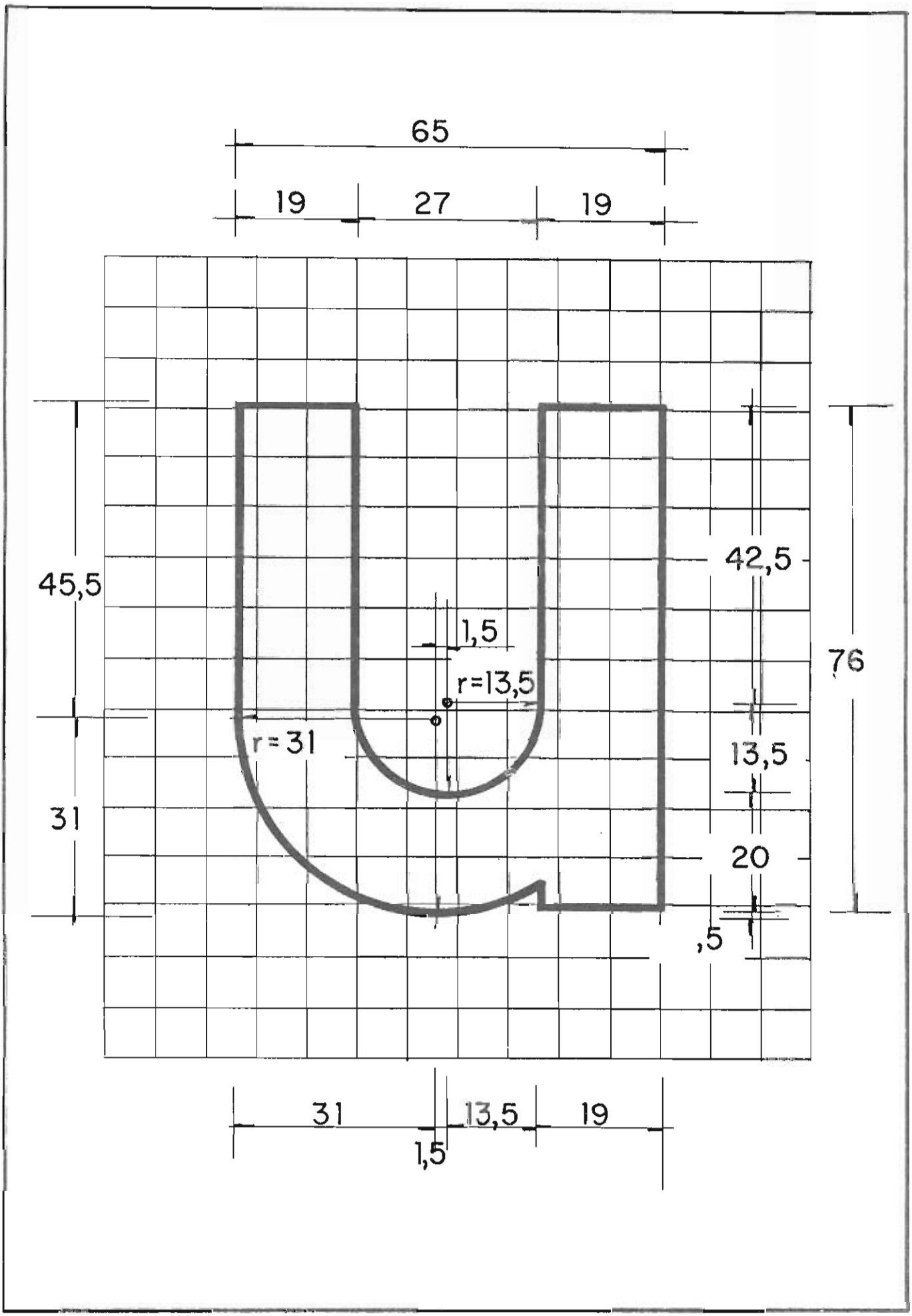
65
19
27
19
45,5
42,5
1,5
r=13,5
76
r=31
13,5
31
20
,5
31
13,5
19
1,5

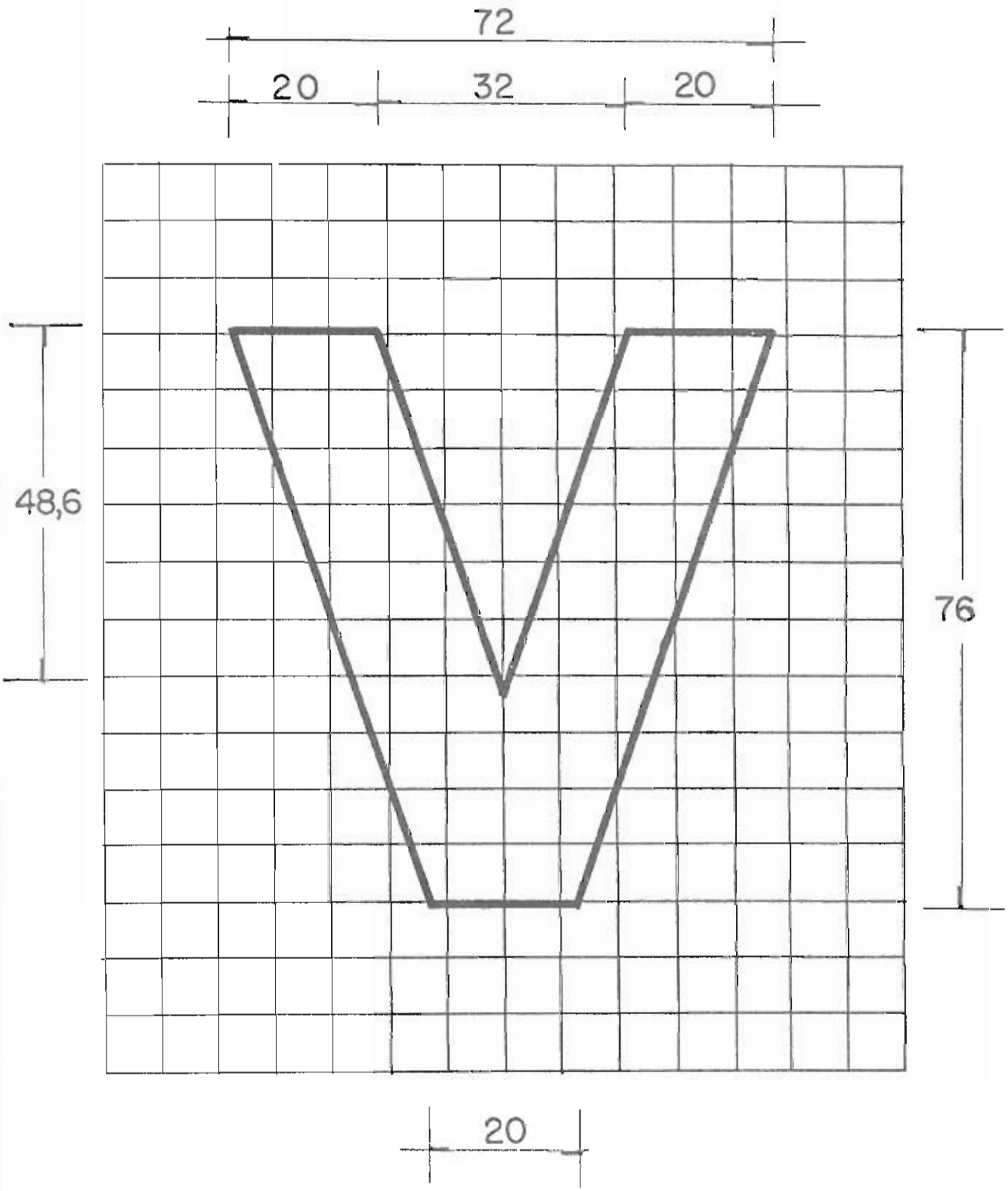
72
20
32
20
48,6
76
20

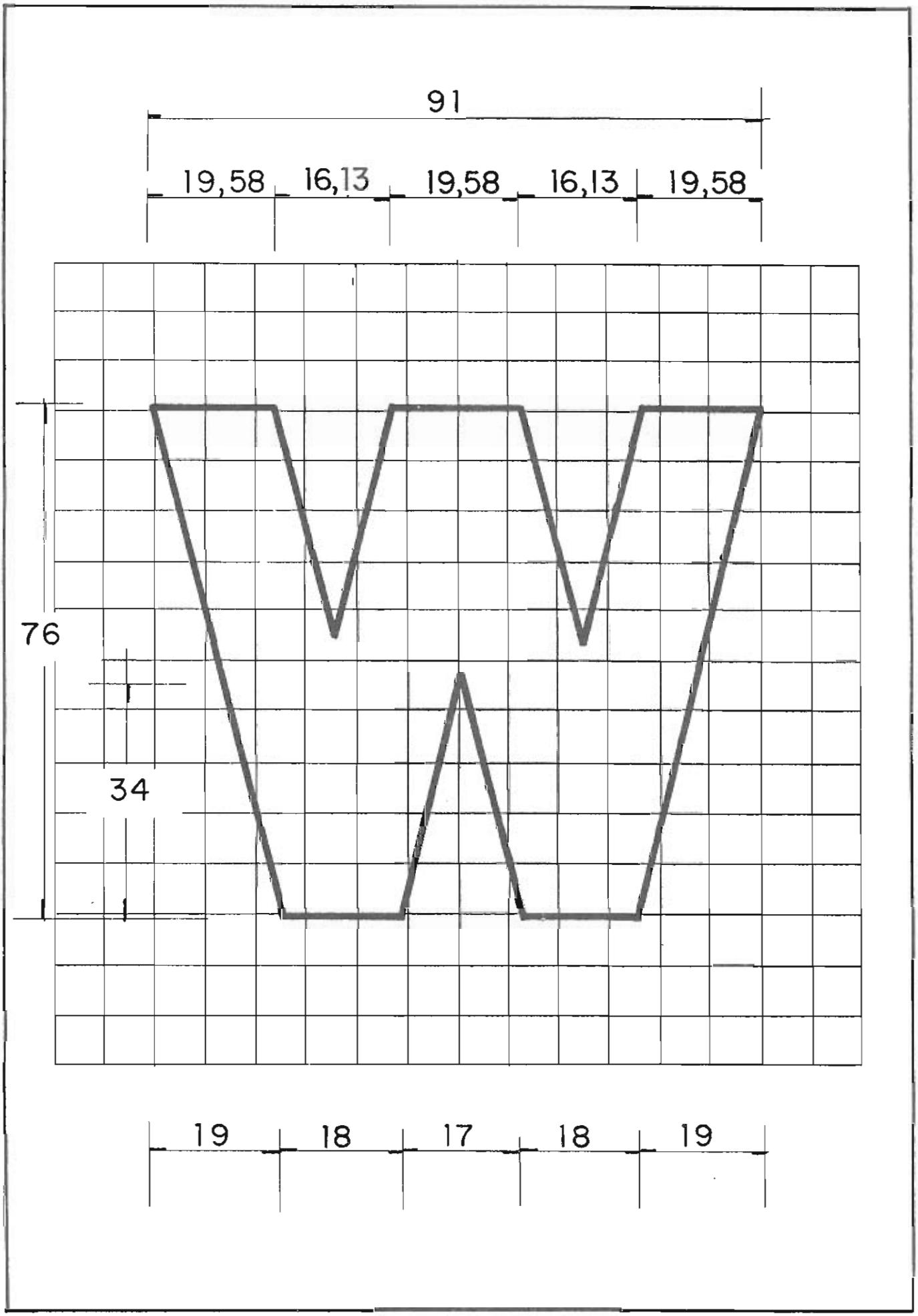
91
19,58
16,13
19,58
16,13
19,58
76
34
19
18
17
18
19

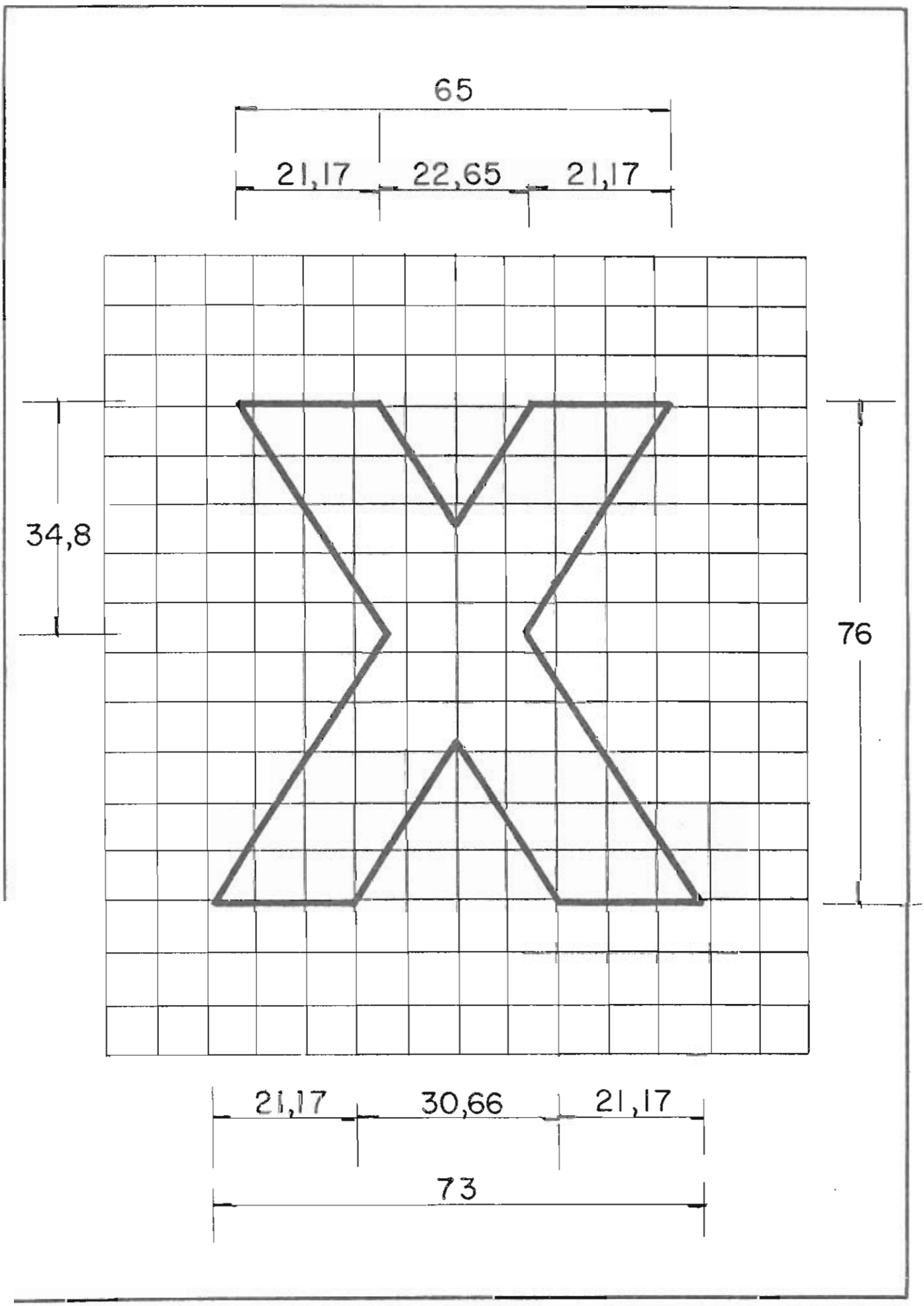
65
21,17
22,65
21,17
34,8
76
21,17
30,66
21,17
73

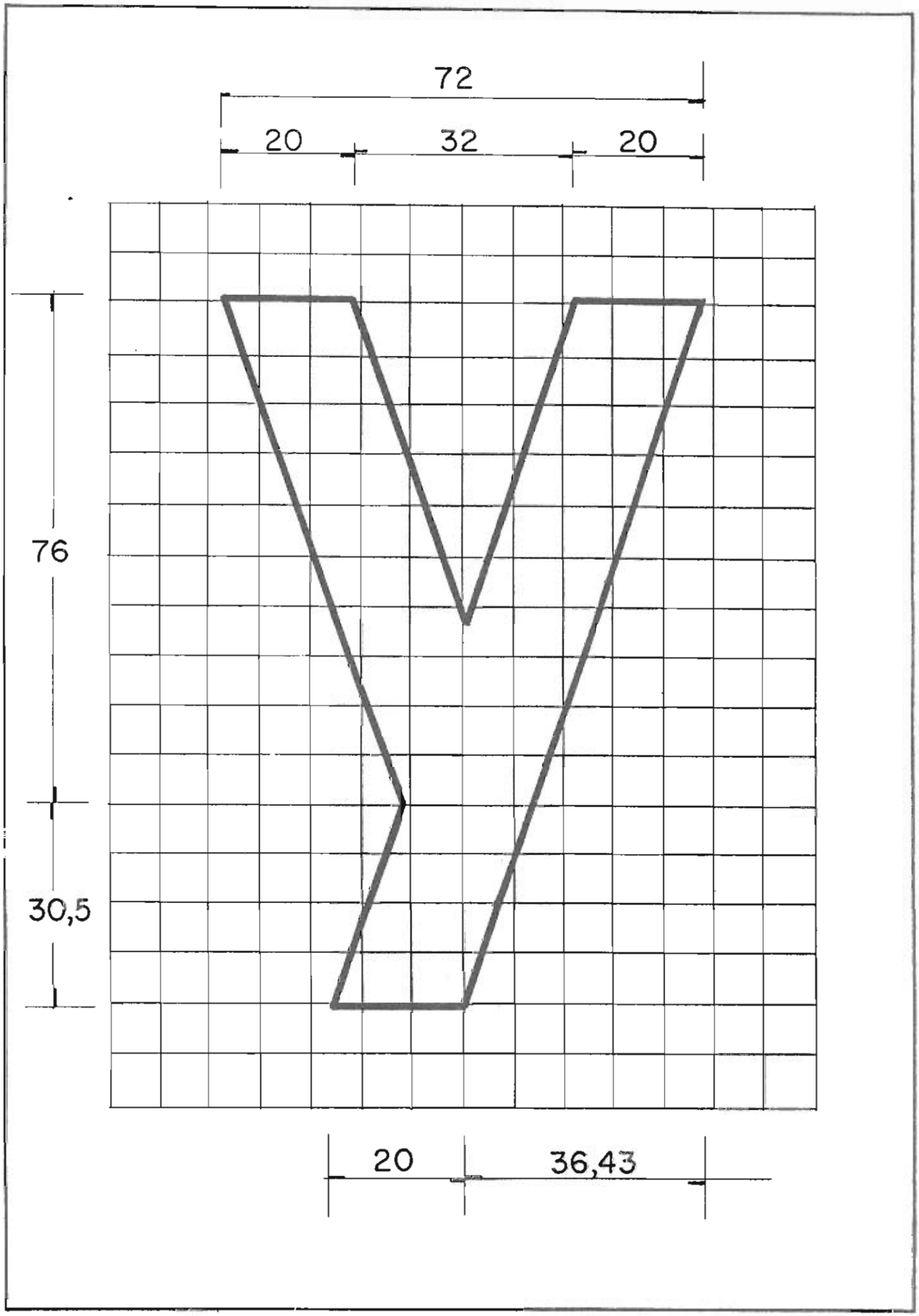
72
20
32
20
76
30,5
20
36,43

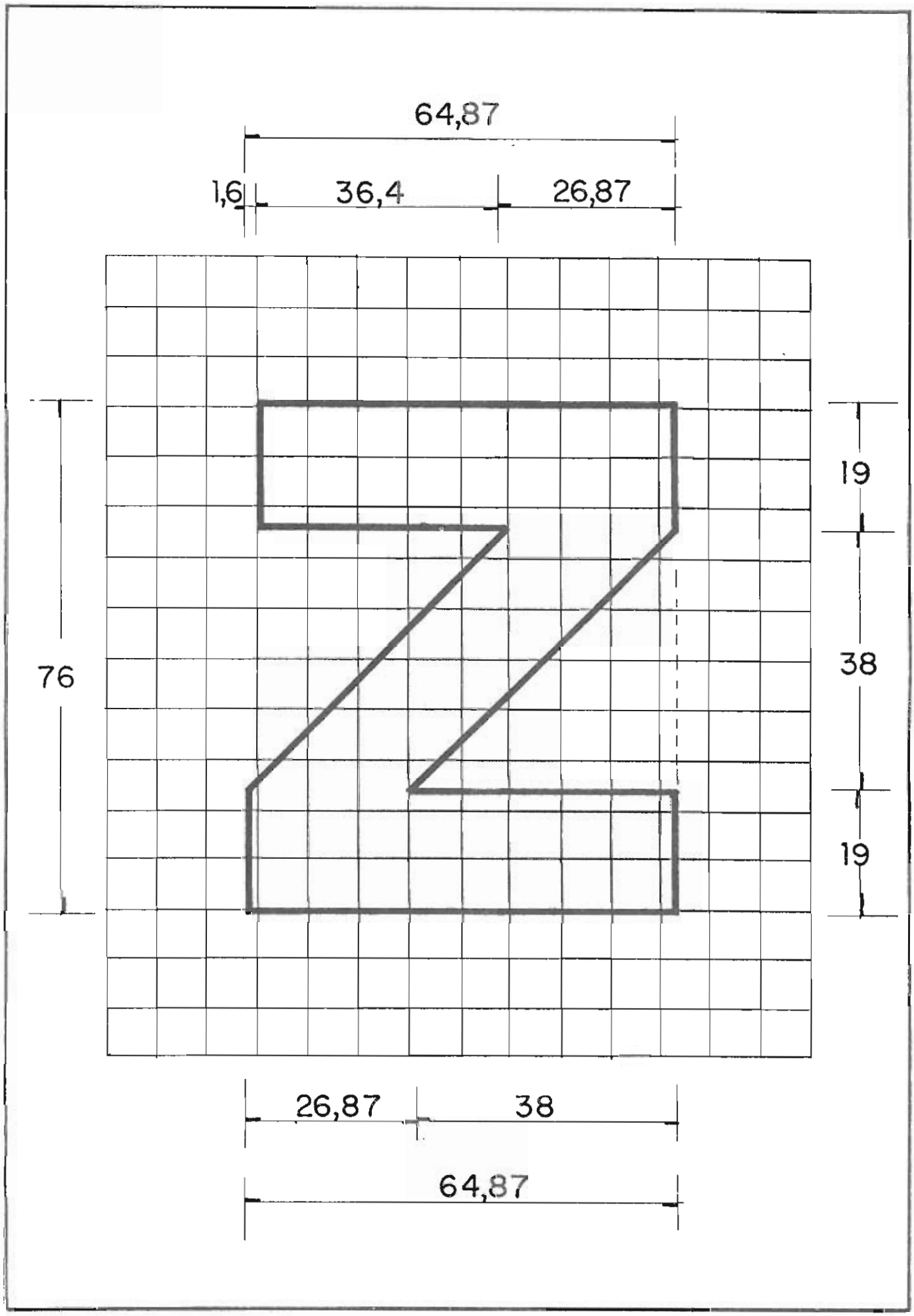
64,87
1,6
36,4
26,87
76
19
38
19
26,87
38
64,87

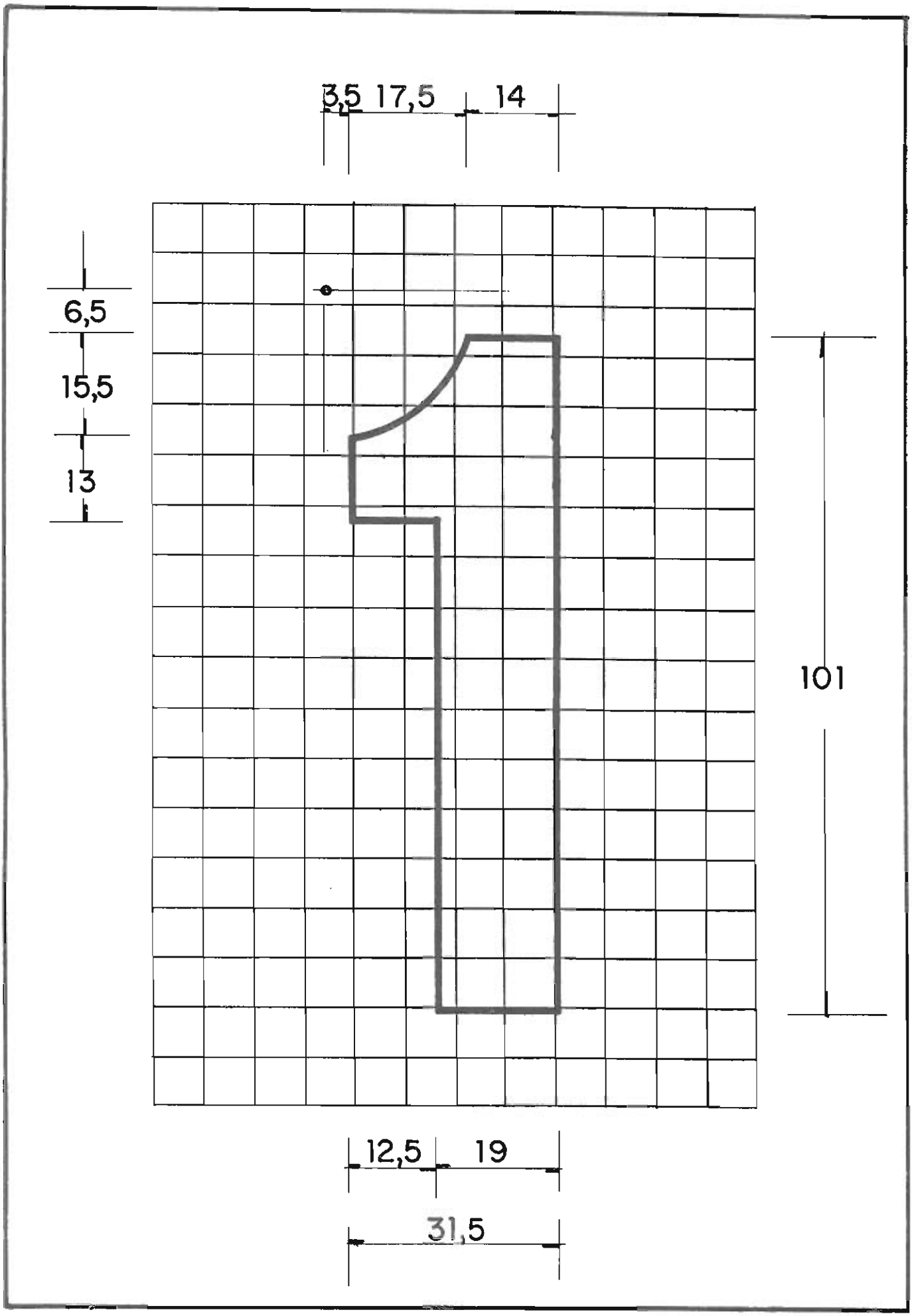
3,5
17,5
14
6,5
15,5
13
101
12,5
19
31,5

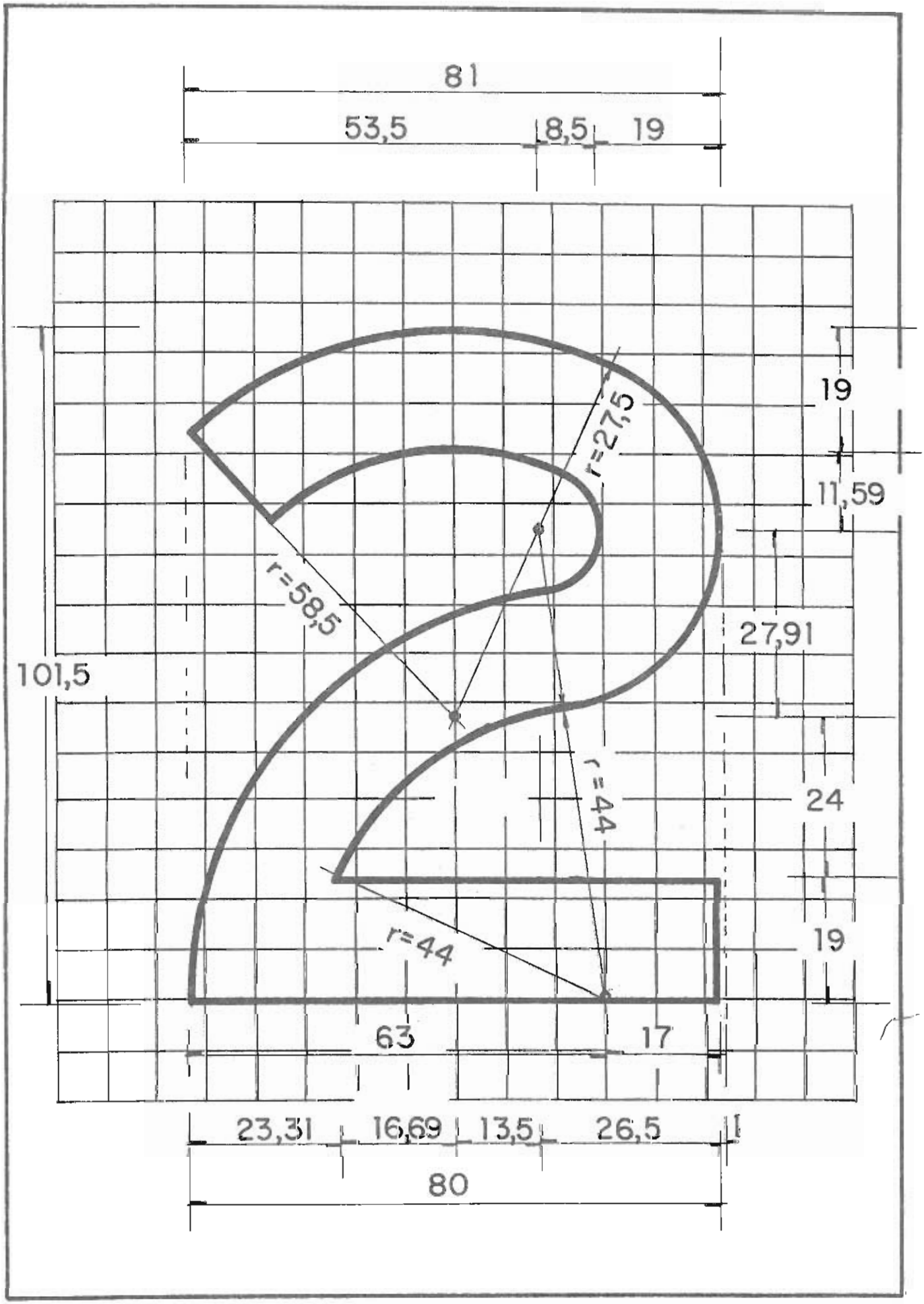
81
53,5
8,5
19
19
11,59
27,91
24
19
101,5
r=27,5
r=58,5
r=44
r=44
63
17
23,31
16,69
13,5
26,5
80

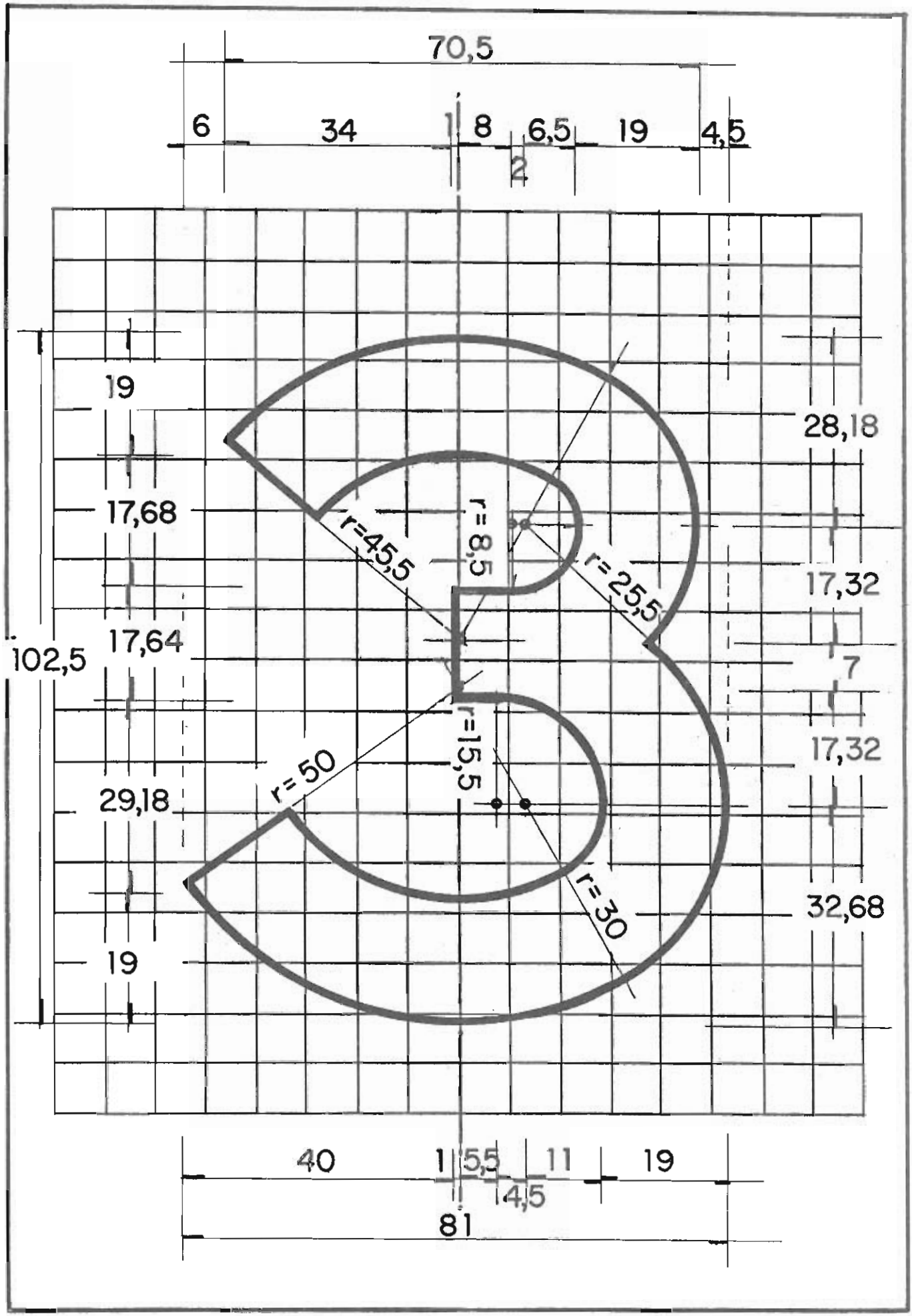
70,5
6
34
1
8
6,5
19
4,5
2
19
17,68
17,64
102,5
29,18
19
28,18
17,32
7
17,32
32,68
r=45,5
r=8,5
r=25,5
r=15,5
r=50
r=30
40
1
5,5
11
19
4,5
81

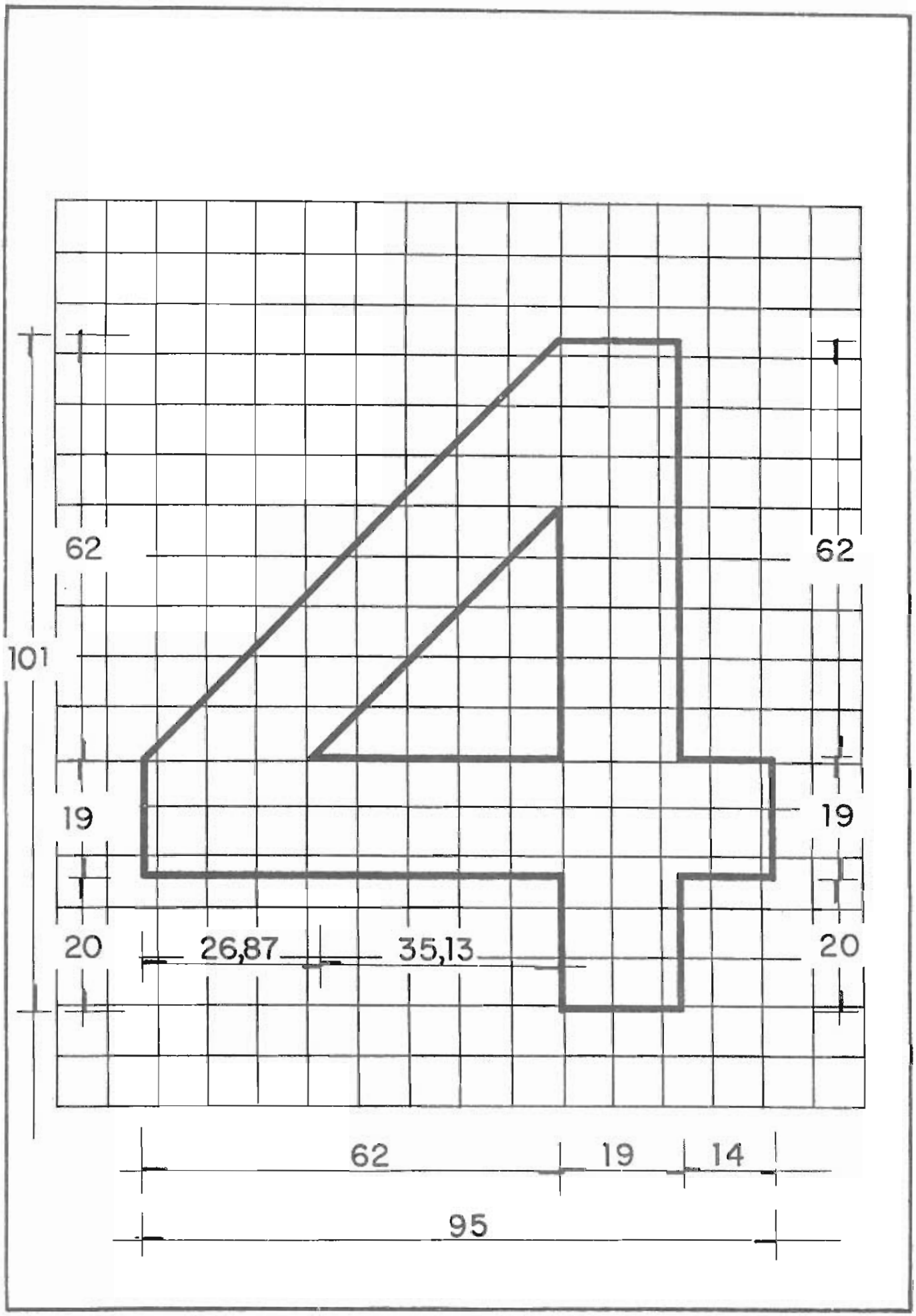
62
62
101
19
19
20
20
26,87
35,13
62
19
14
95

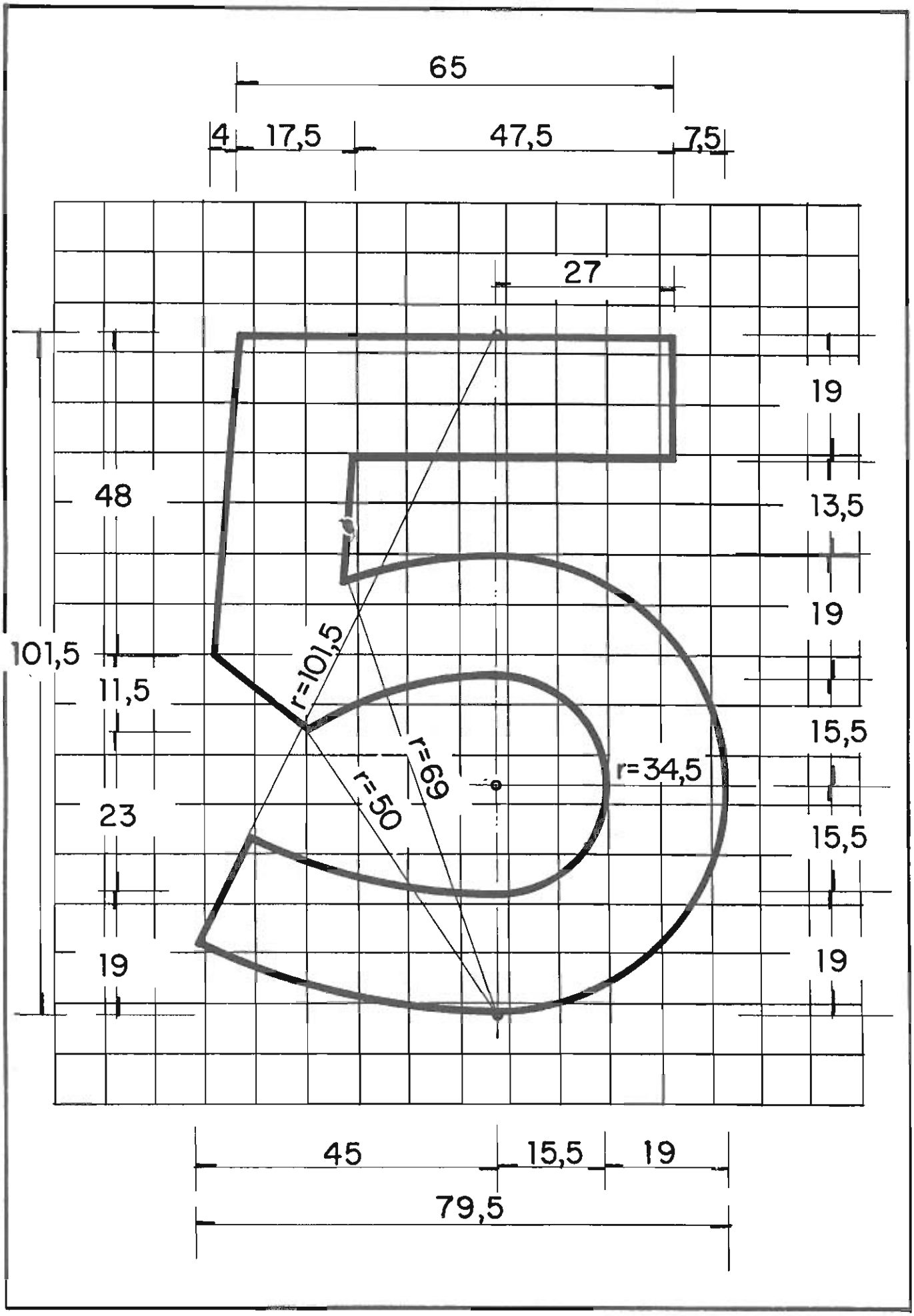
65
4
17,5
47,5
7,5
27
19
48
13,5
19
101,5
11,5
r=101,5
15,5
r=69
r=34,5
r=50
23
15,5
19
19
45
15,5
19
79,5

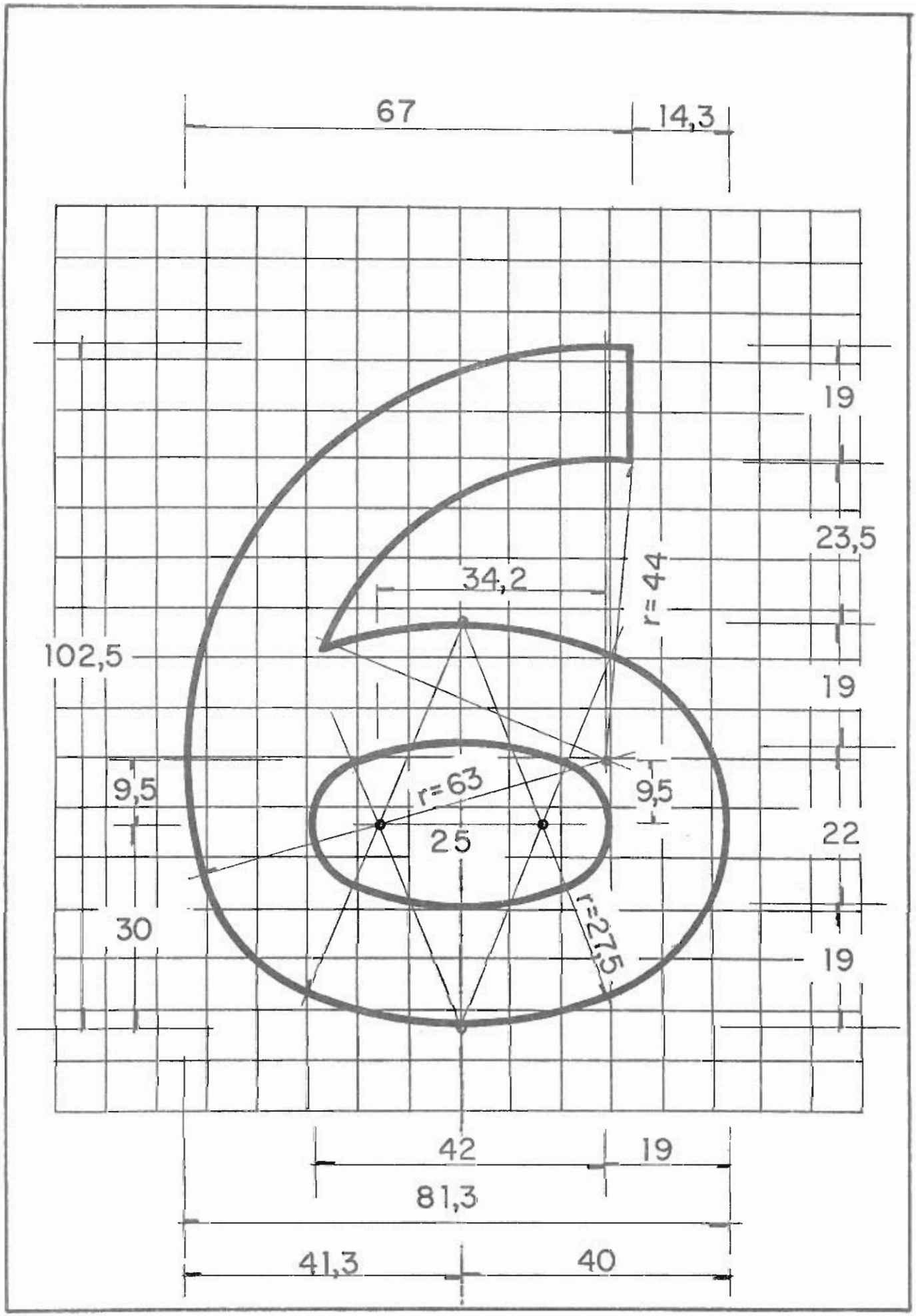
67
14,3
19
23,5
34,2
r=44
102,5
19
9,5
r=63
9,5
25
22
30
r=27,5
19
42
19
81,3
41,3
40

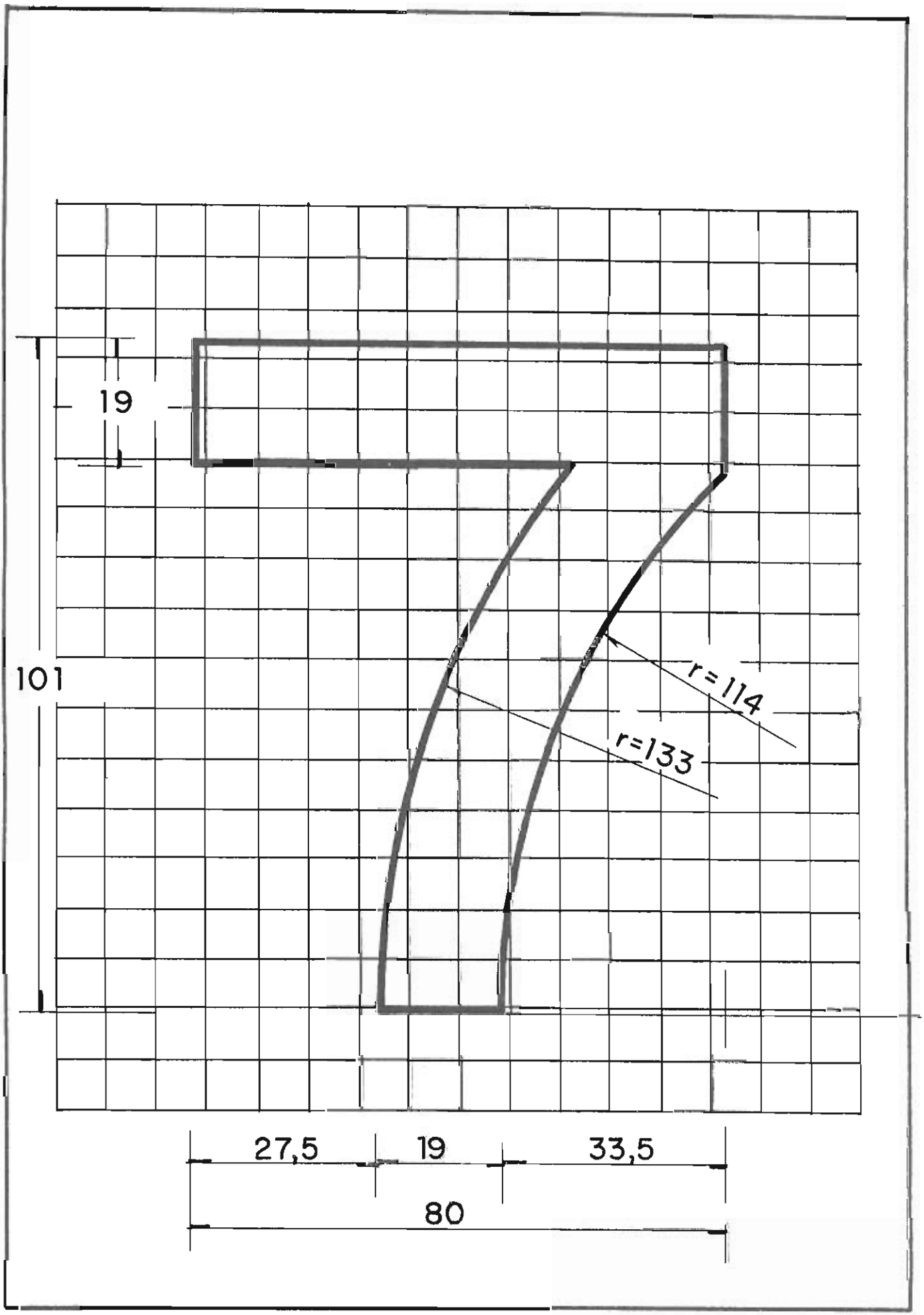
19
101
r=114
r=133
27,5
19
33,5
80

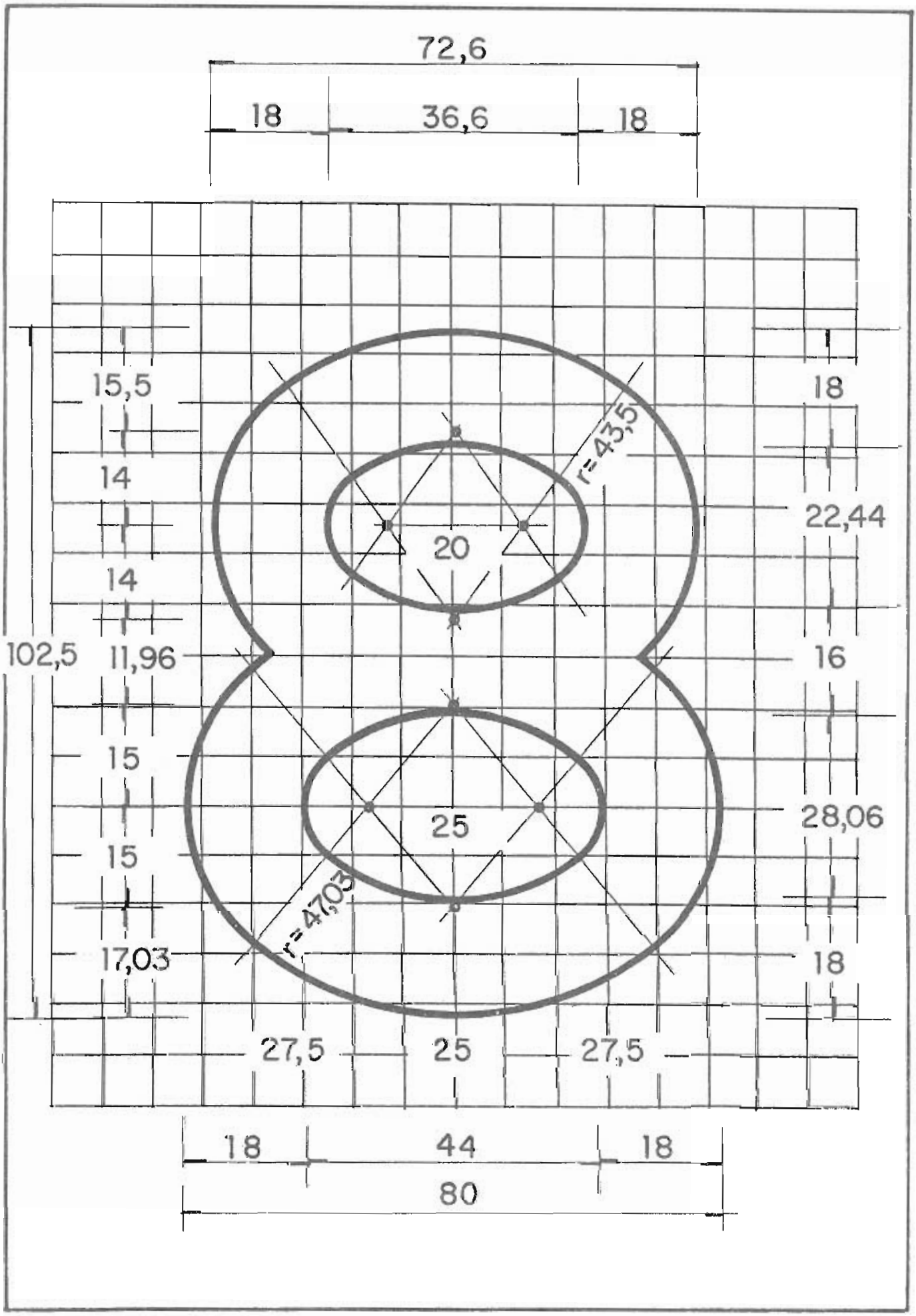
72,6
18
36,6
18
15,5
14
14
102,5
11,96
15
15
17,03
18
22,44
16
28,06
18
r=43,5
20
25
r=47,03
27,5
25
27,5
18
44
18
80

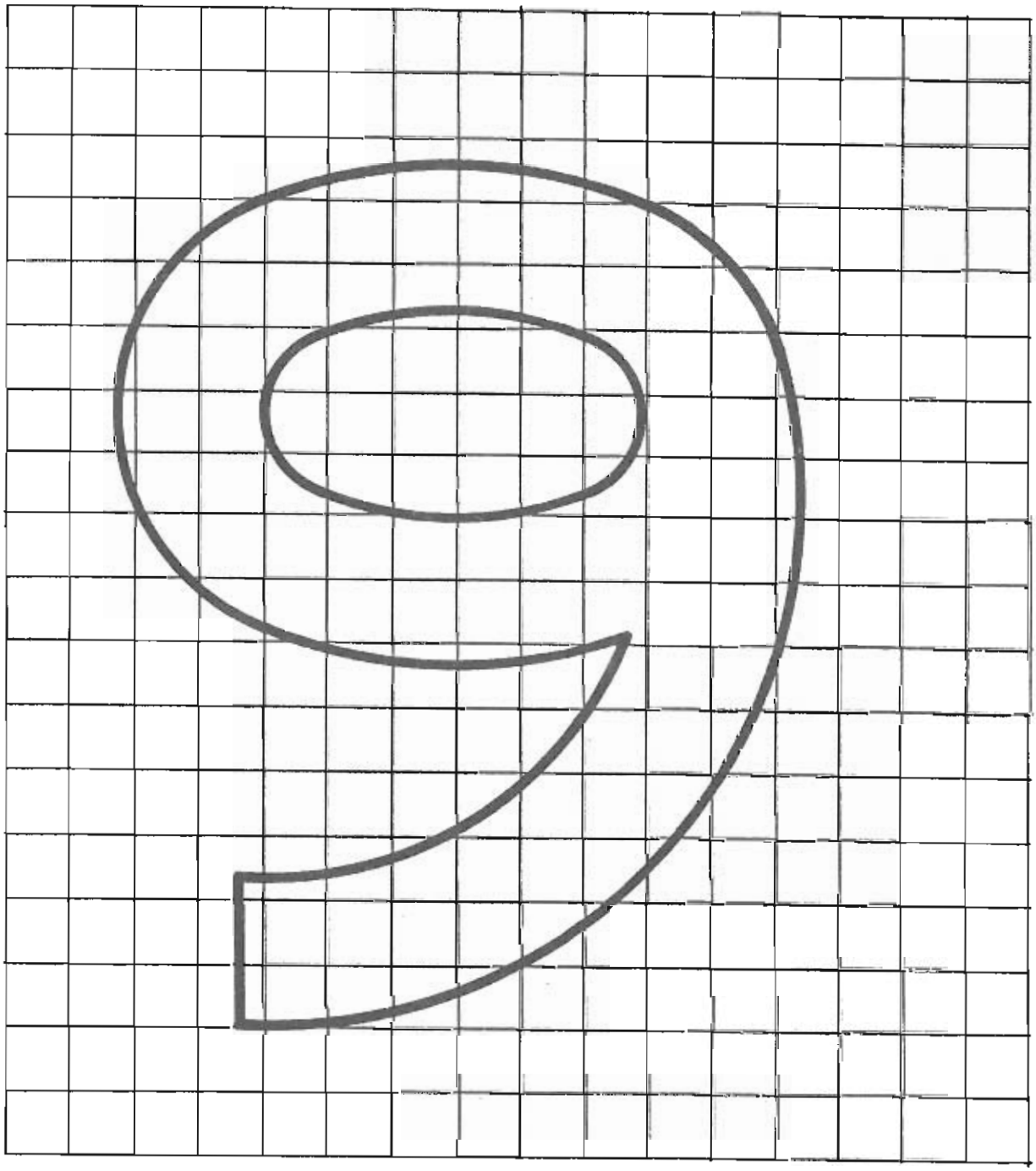

IGUAL AL "6" INVERTIDO

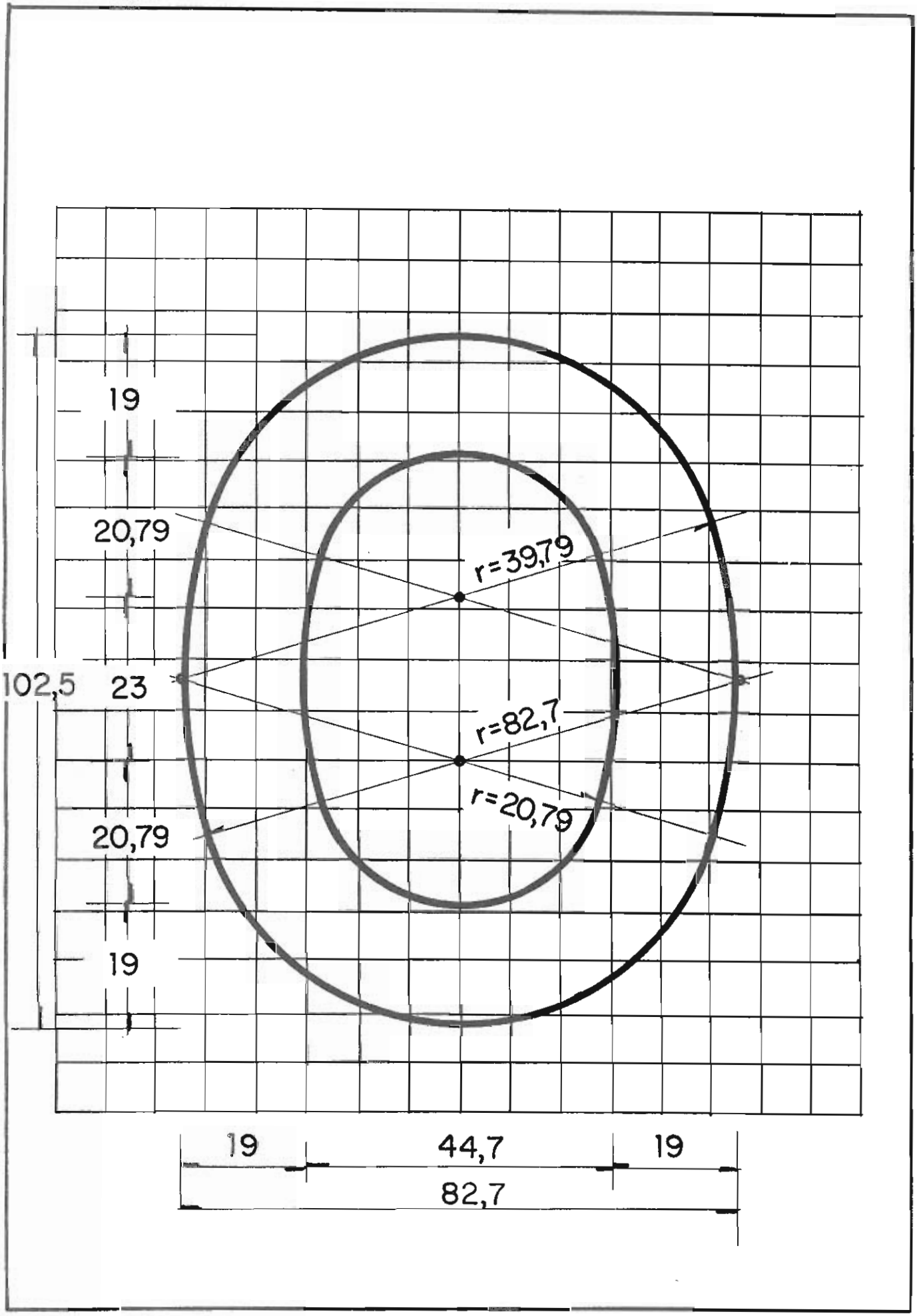
19
20,79
r=39,79
102,5
23
r=82,7
r=20,79
20,79
19
19
44,7
19
82,7

ALFABETO CCRIGE

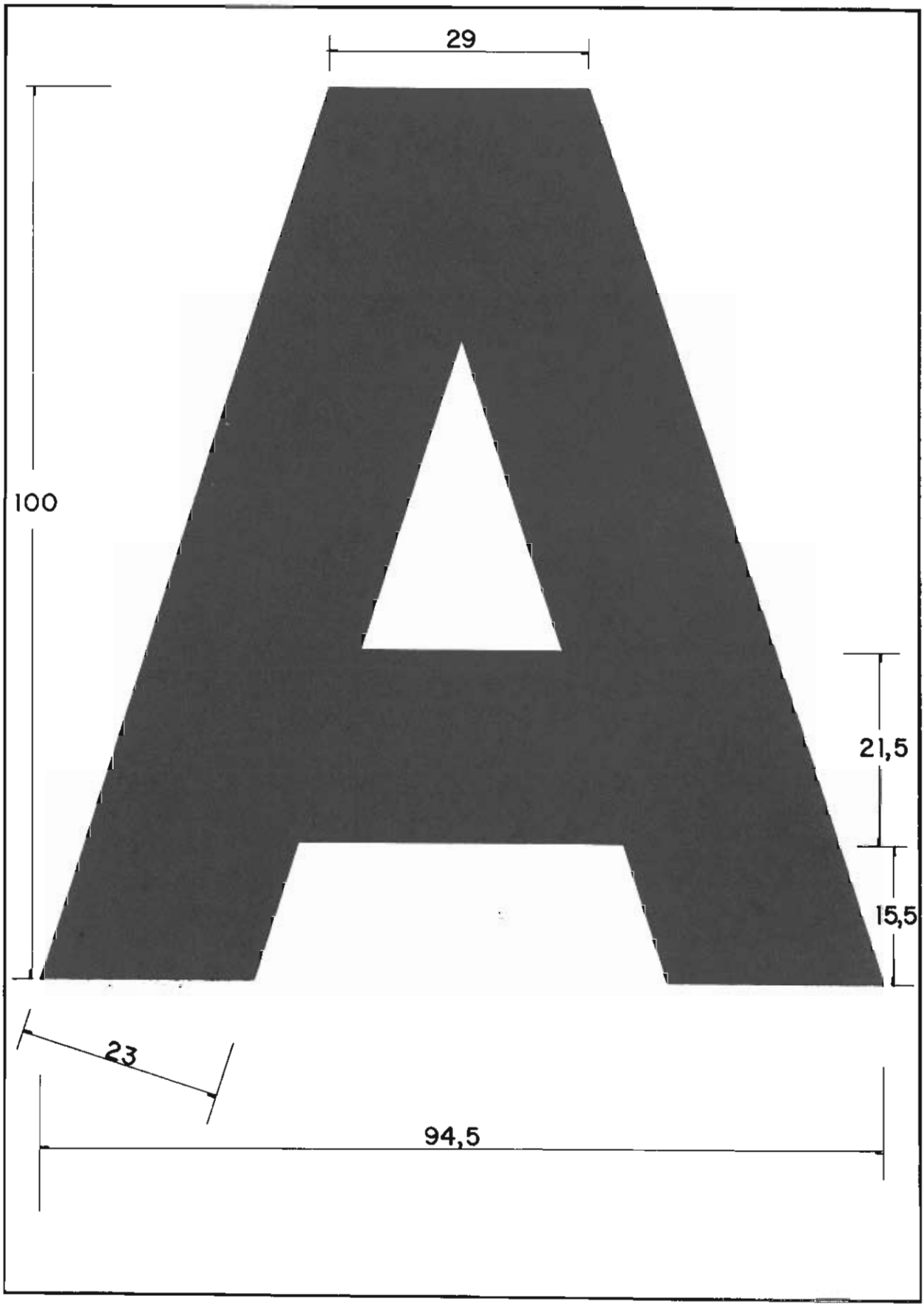
29
100
21,5
15,5
23
94,5

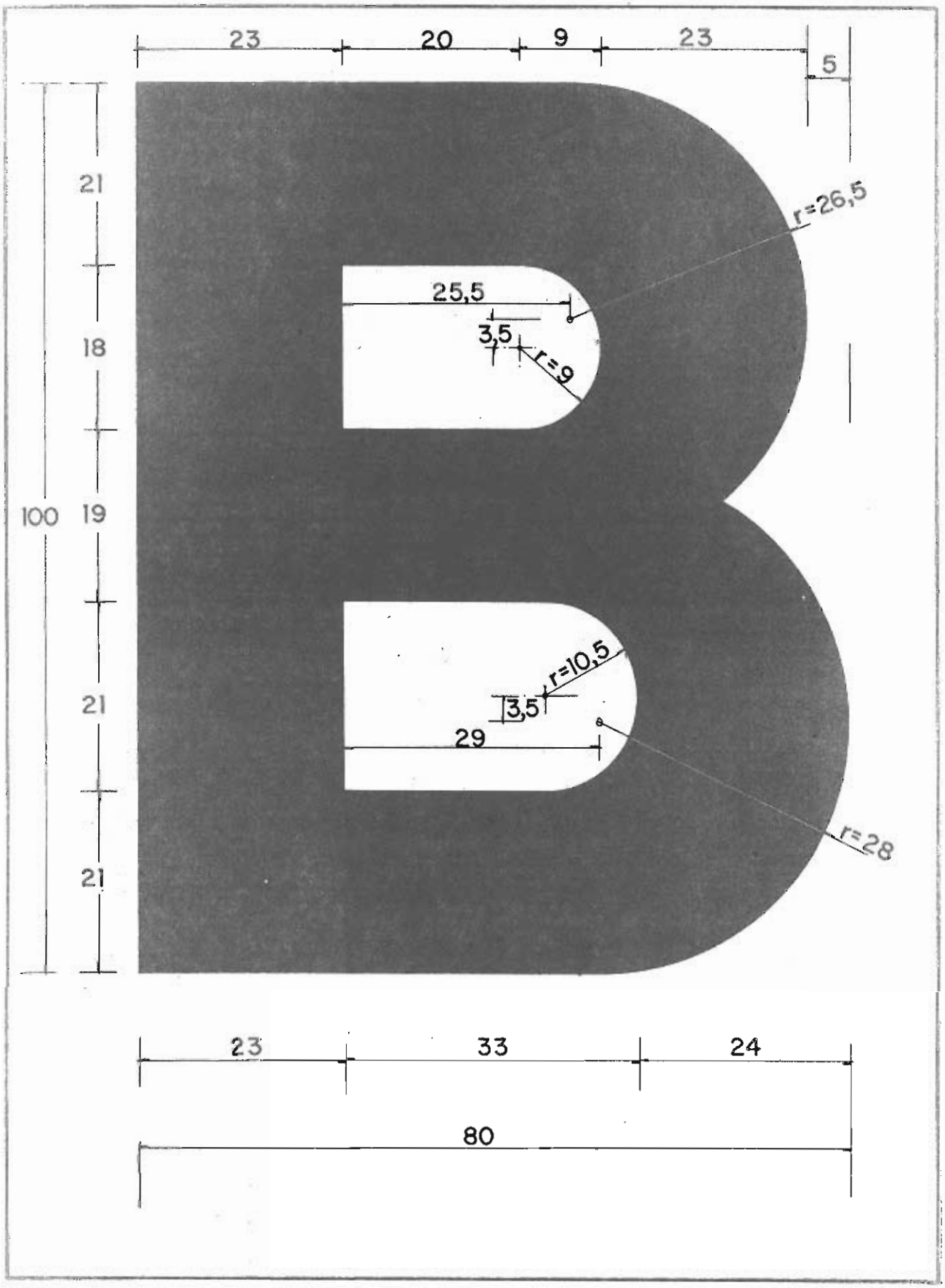
23
20
9
23
5
21
18
19
21
21
100
r=26,5
25,5
3,5
r=9
r=10,5
3,5
29
r=28
23
33
24
80

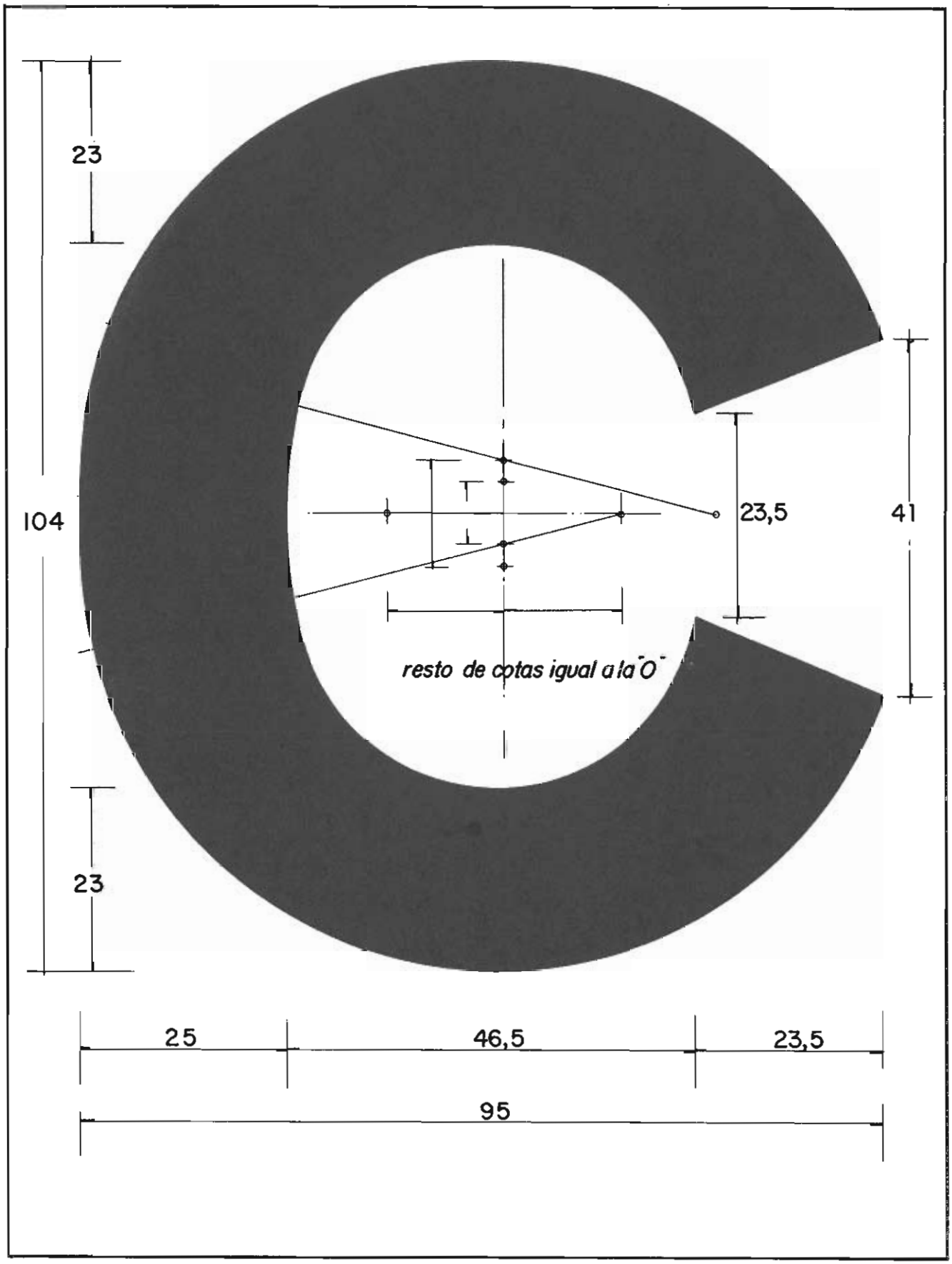
23
104
23
23,5
41
resto de cotas igual a la "O"
25
46,5
23,5
95

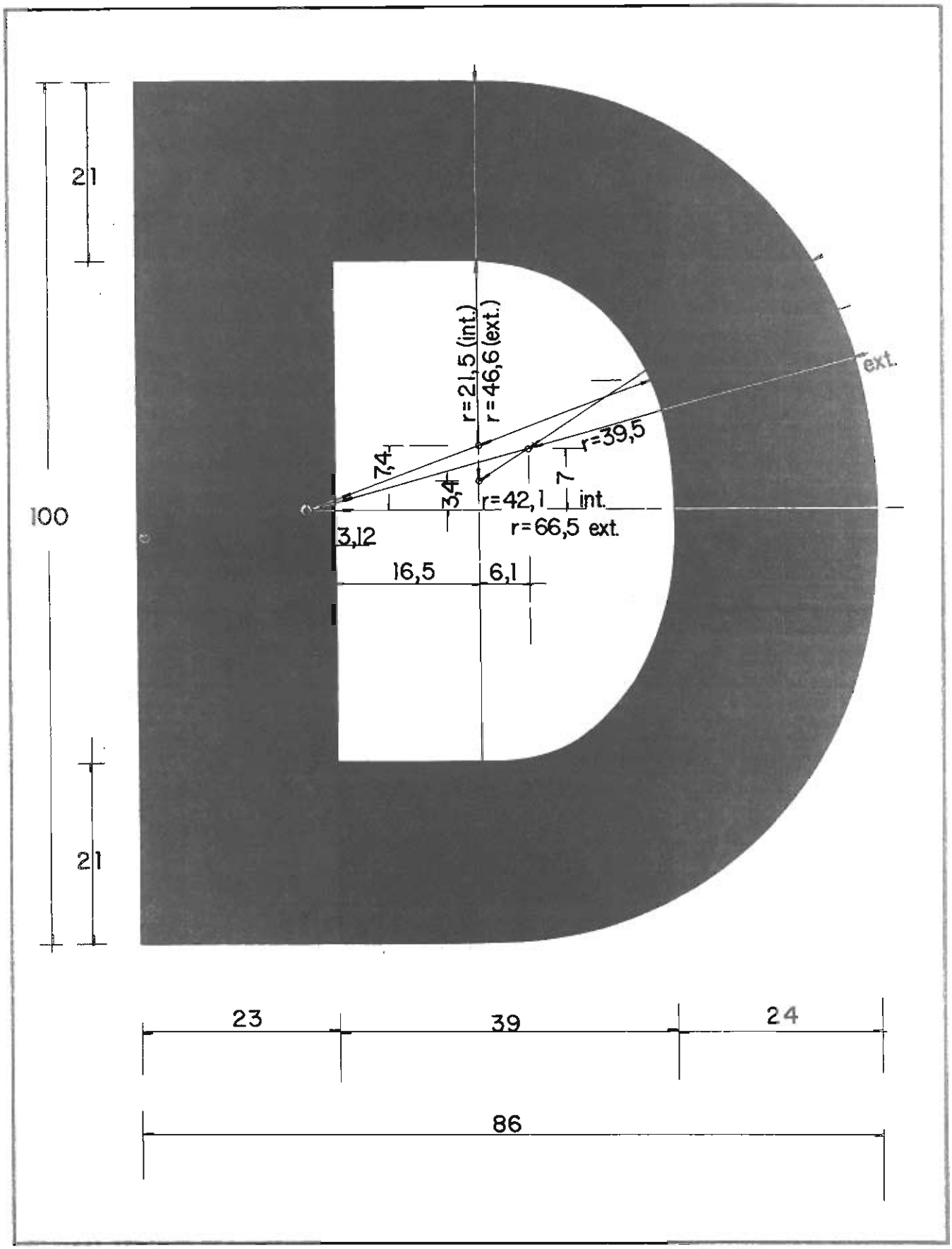
21
100
21
r=21,5 (int.)
r=46,6 (ext.)
ext.
r=39,5
7,4
7
3,4
r=42,1
int.
r=66,5 ext.
3,12
16,5
6,1
23
39
24
86

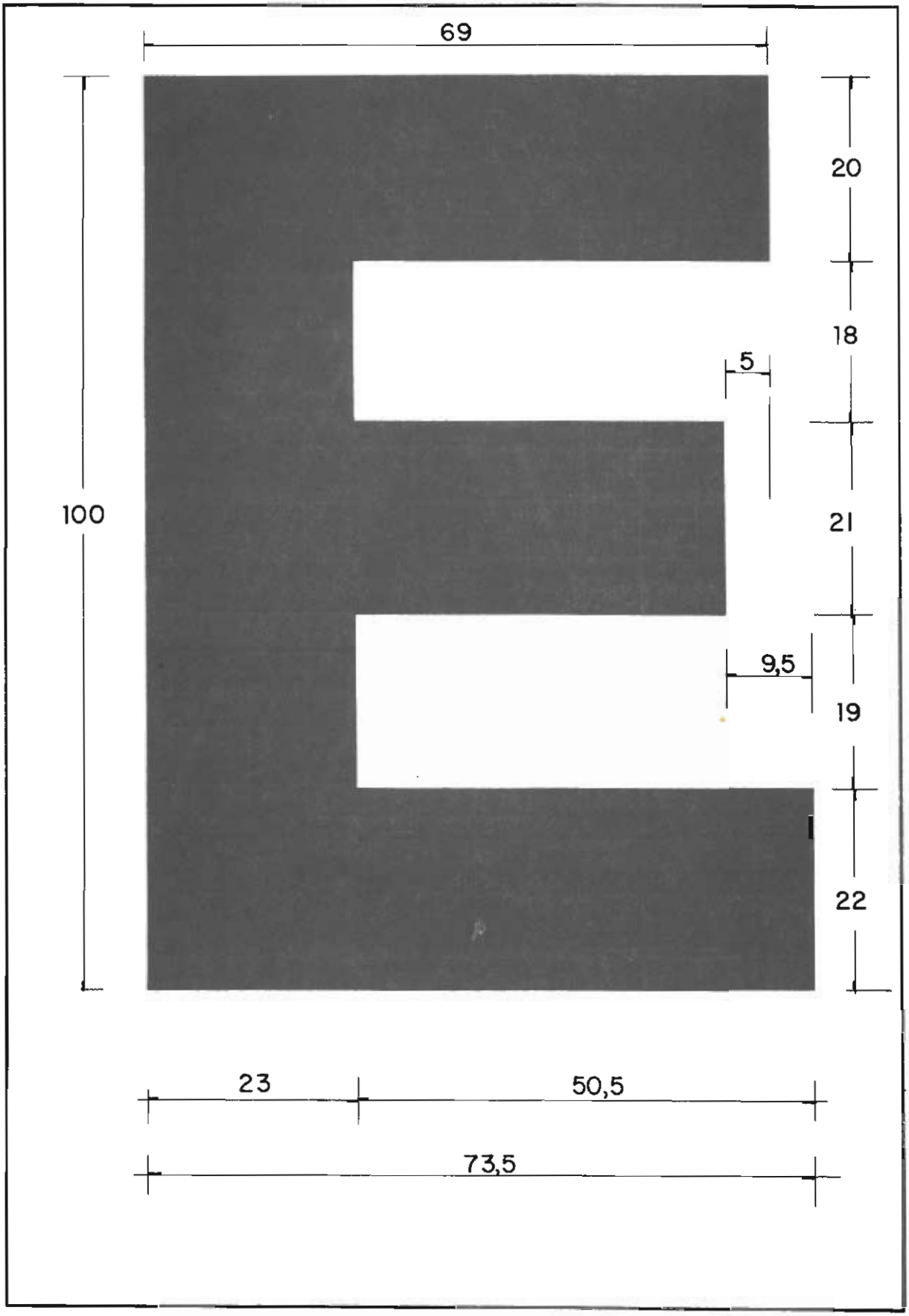
69
20
18
5
100
21
9,5
19
22
23
50,5
73,5

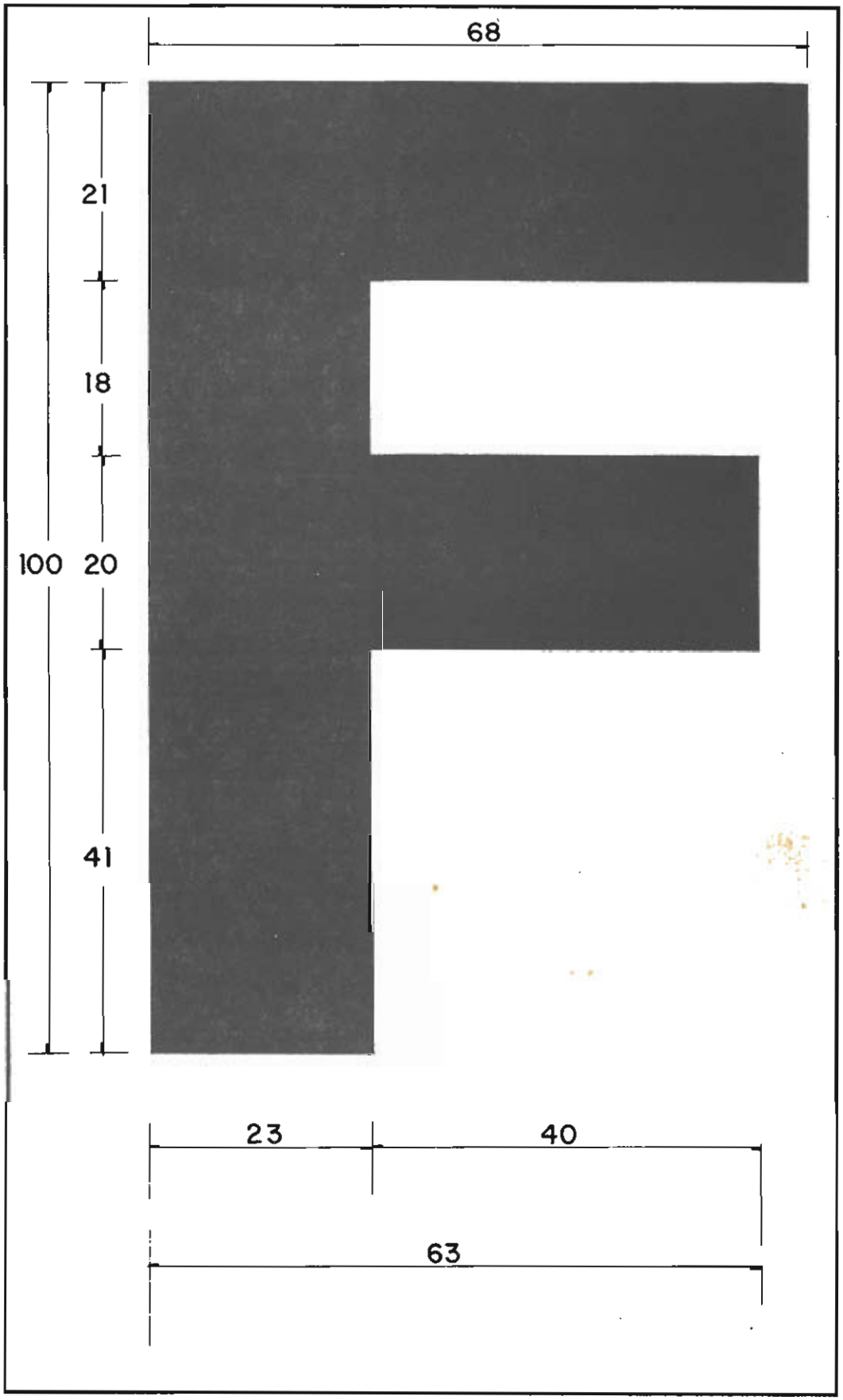
68
21
18
100
20
41
23
40
63

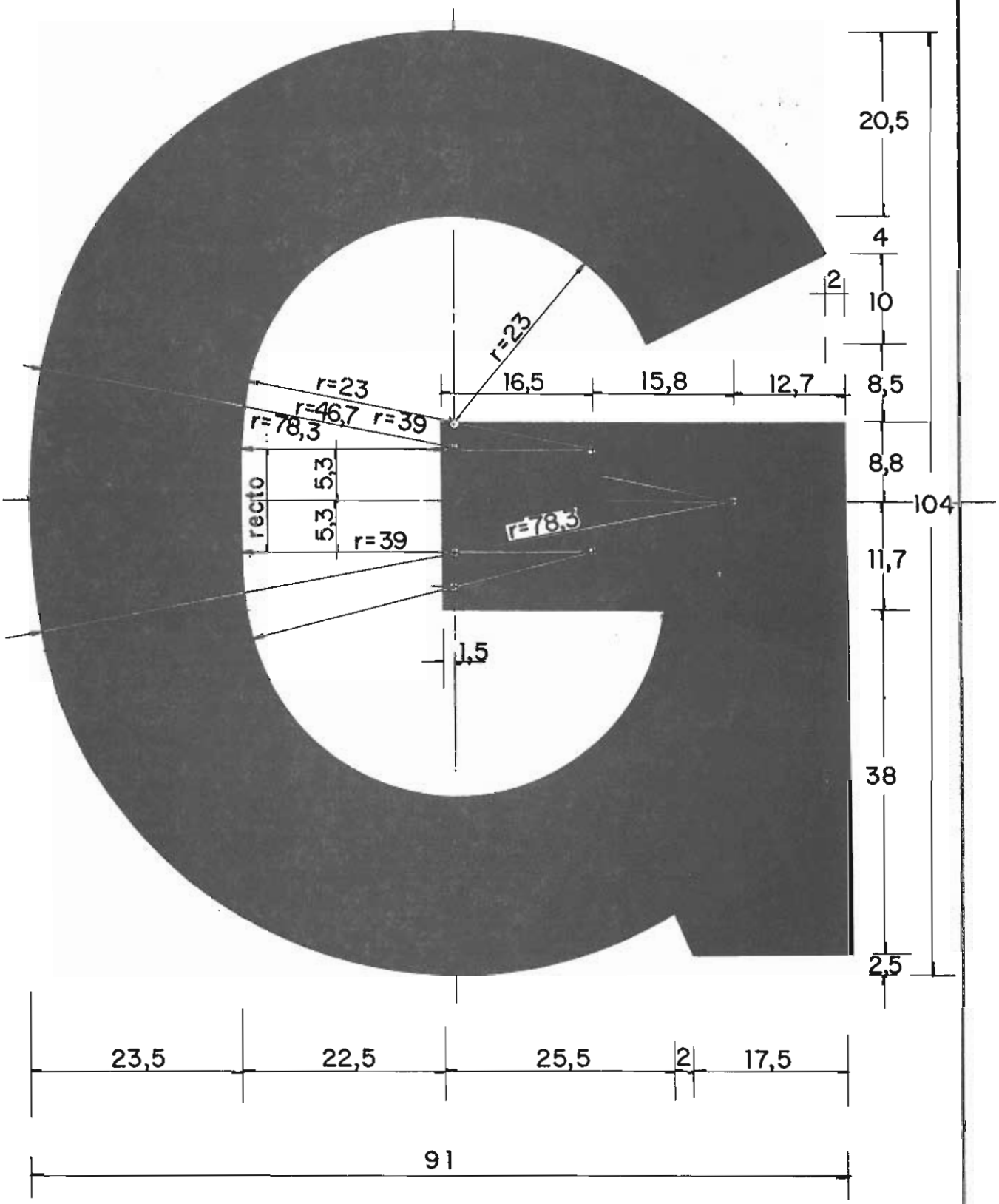
20,5
4
2
10
8,5
8,8
104
11,7
38
2,5
r=23
16,5
15,8
12,7
r=23
r=46,7
r=39
r=78,3
5,3
5,3
recto
r=39
r=78,3
1,5
23,5
22,5
25,5
2
17,5
91

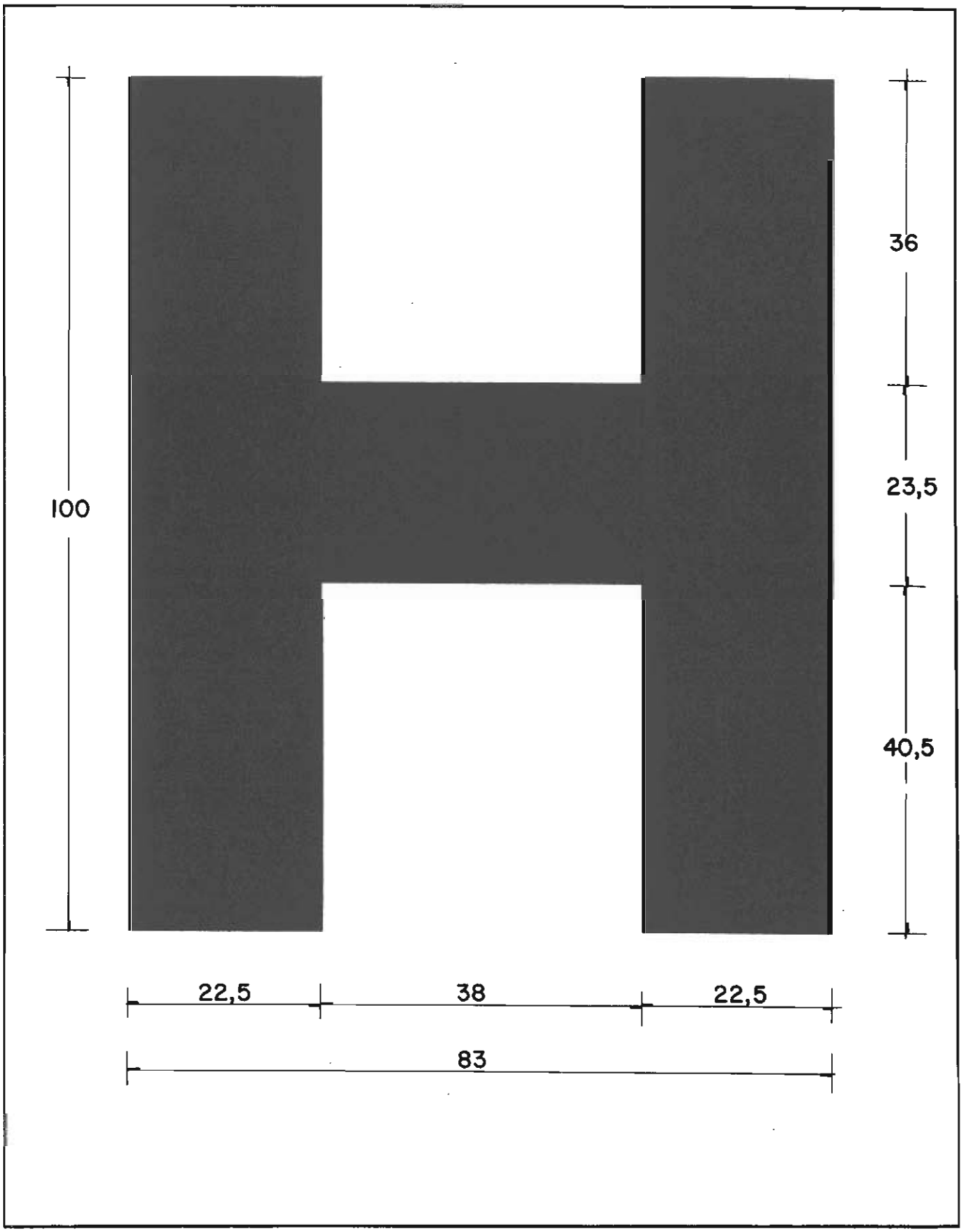
100
36
23,5
40,5
22,5
38
22,5
83

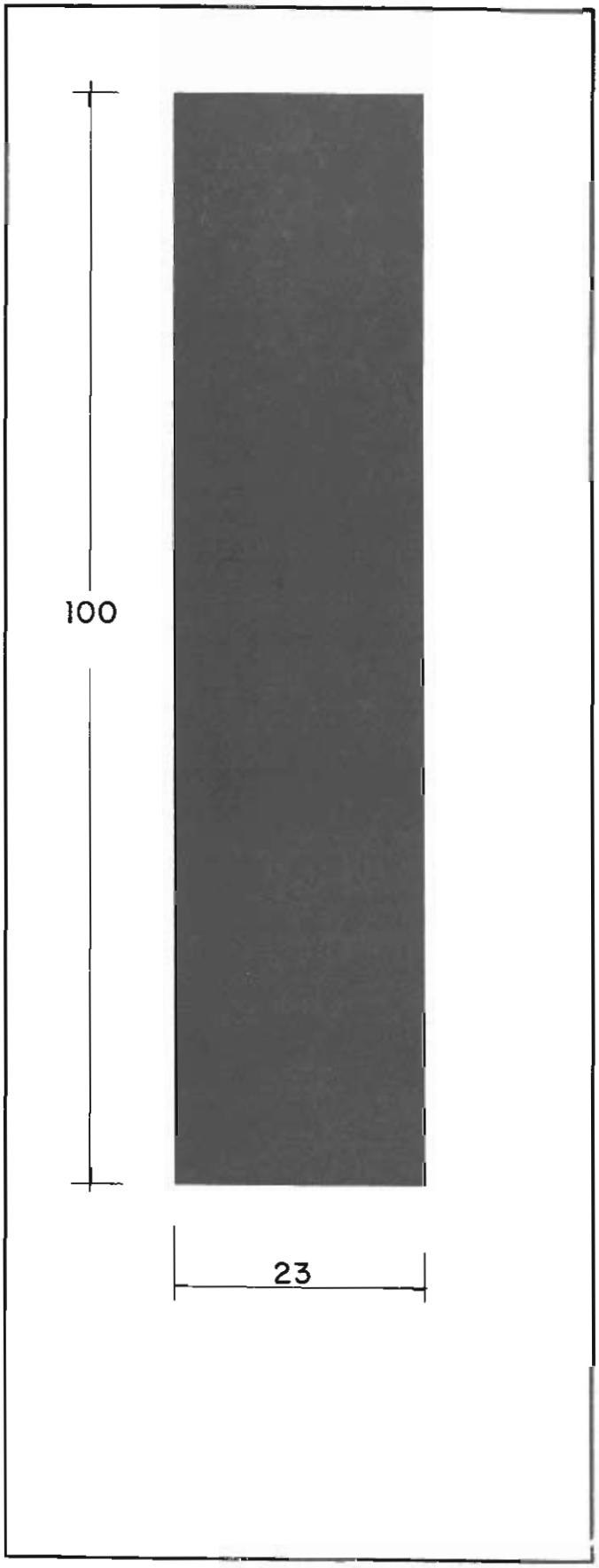
100
23

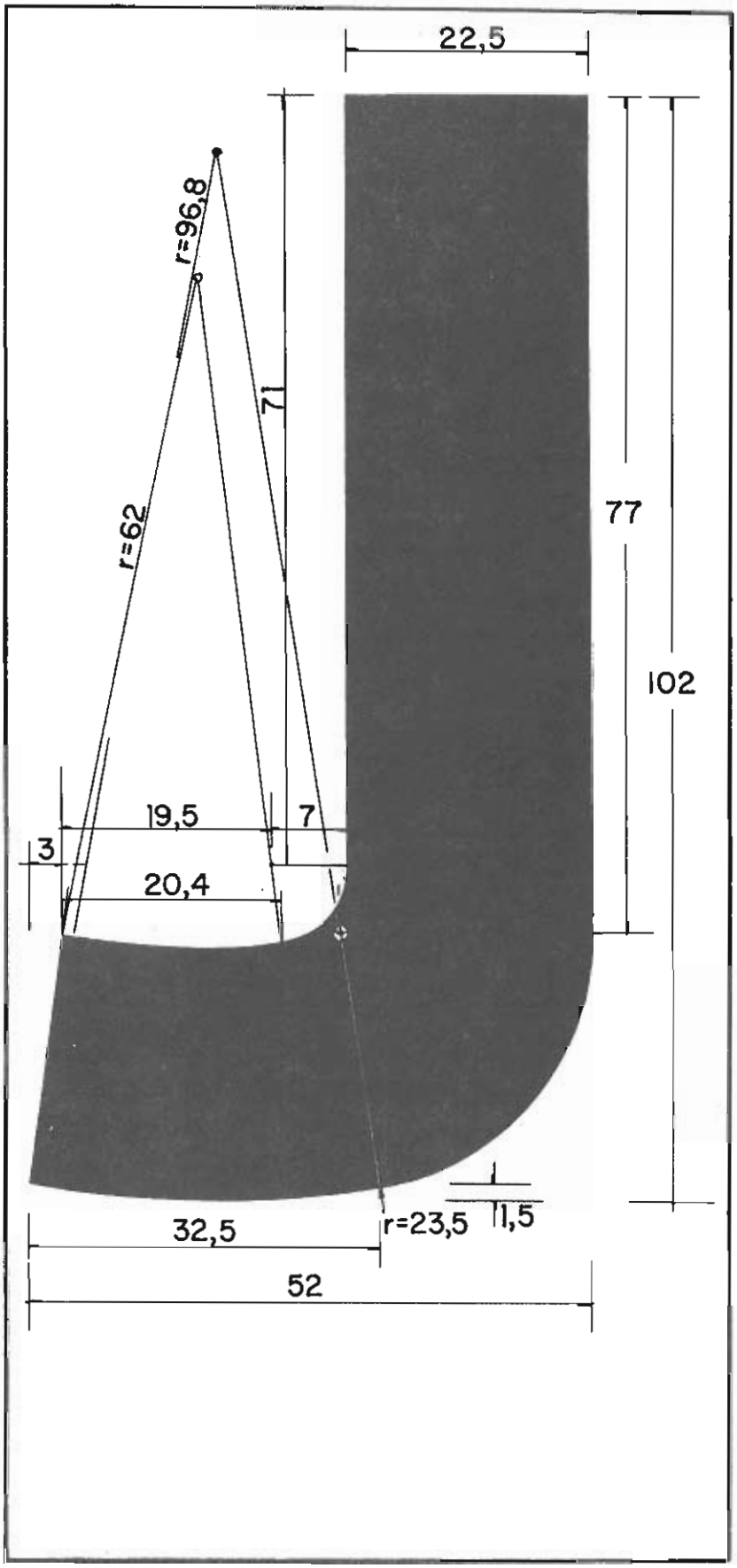
22,5
r=96,8
71
r=62
77
102
19,5
7
3
20,4
32,5
r=23,5
11,5
52

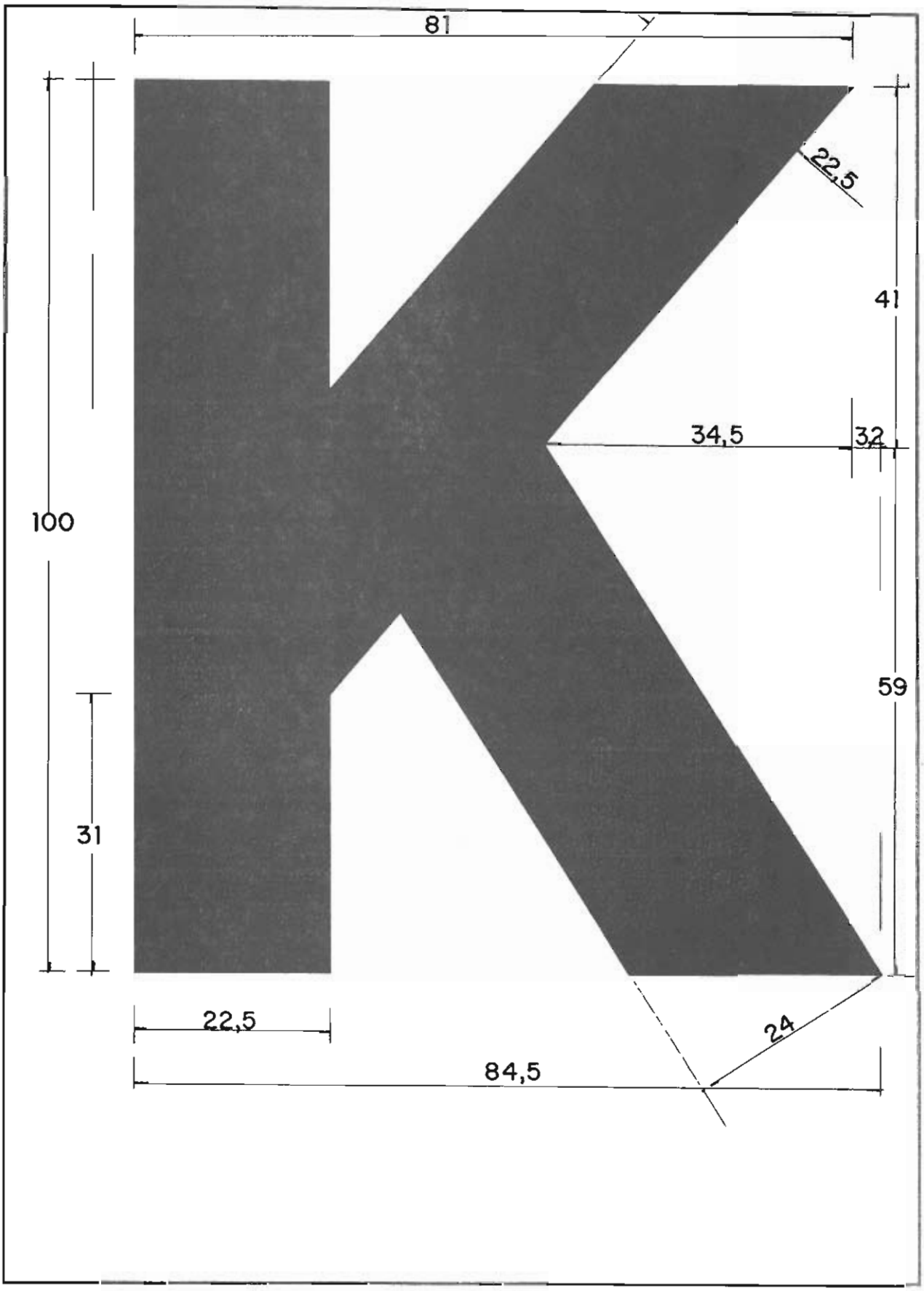
81
22,5
41
34,5
3,2
100
59
31
22,5
24
84,5

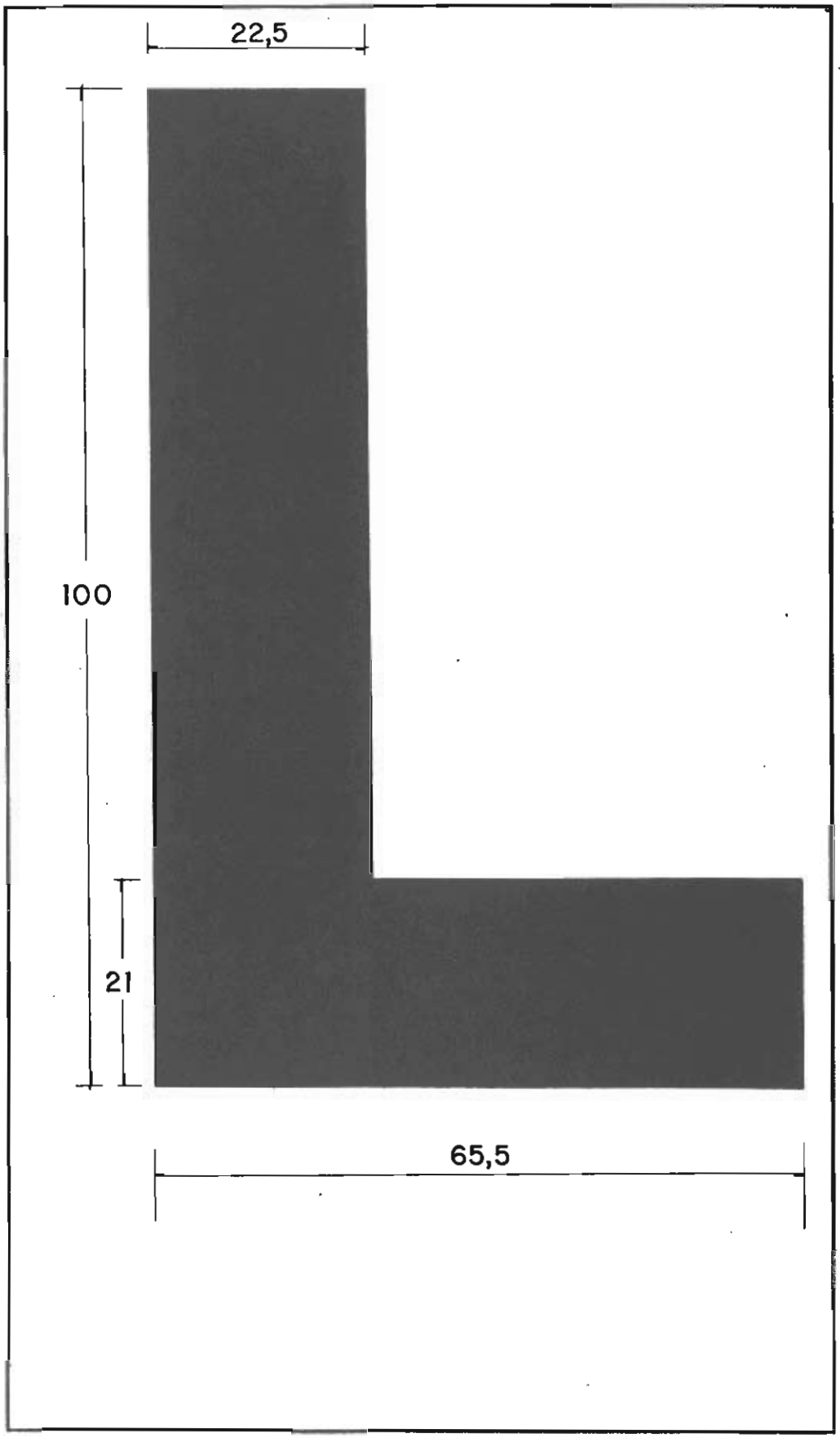
22,5
100
21
65,5

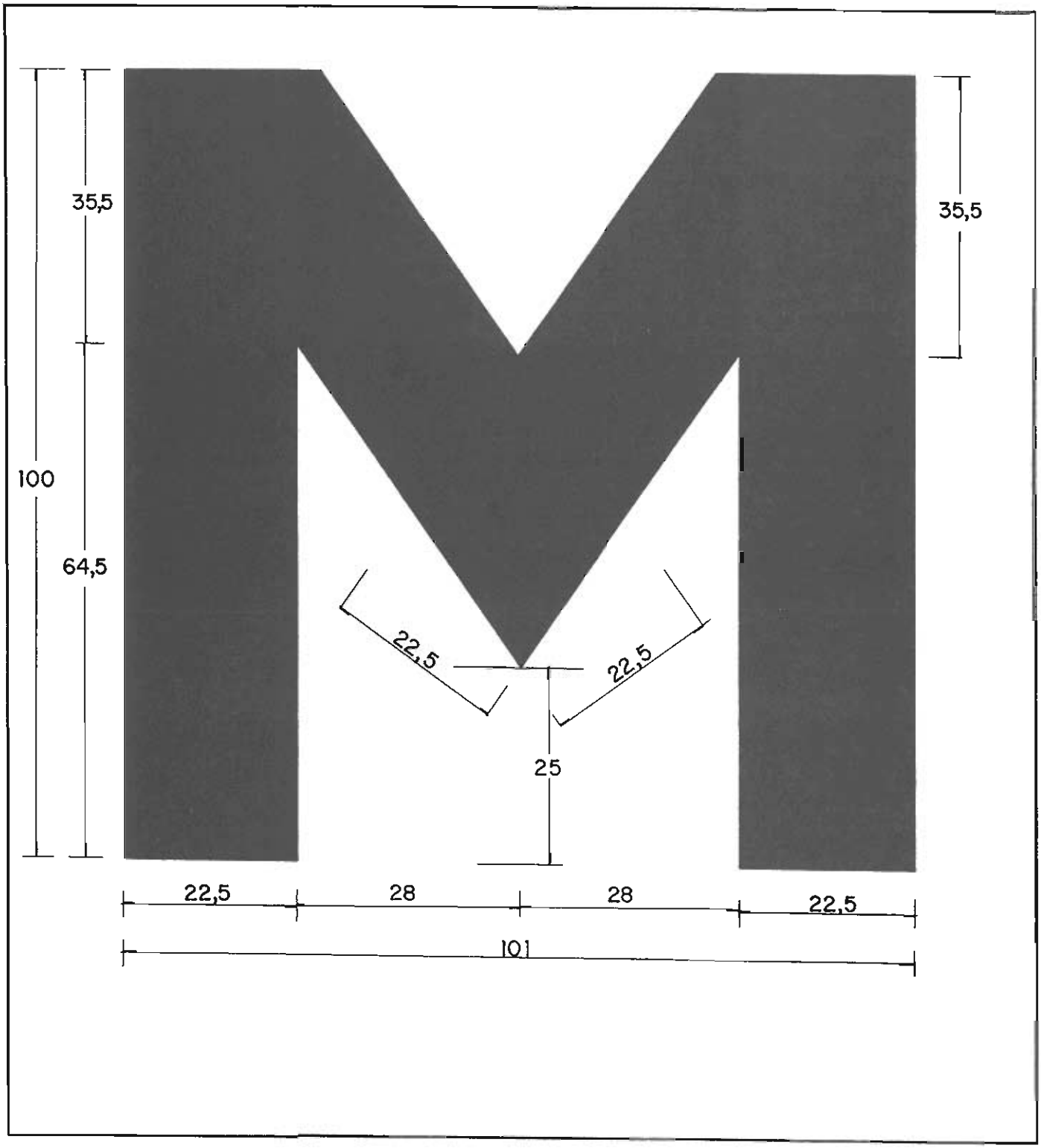
35,5
35,5
100
64,5
22,5
22,5
25
22,5
28
28
22,5
101

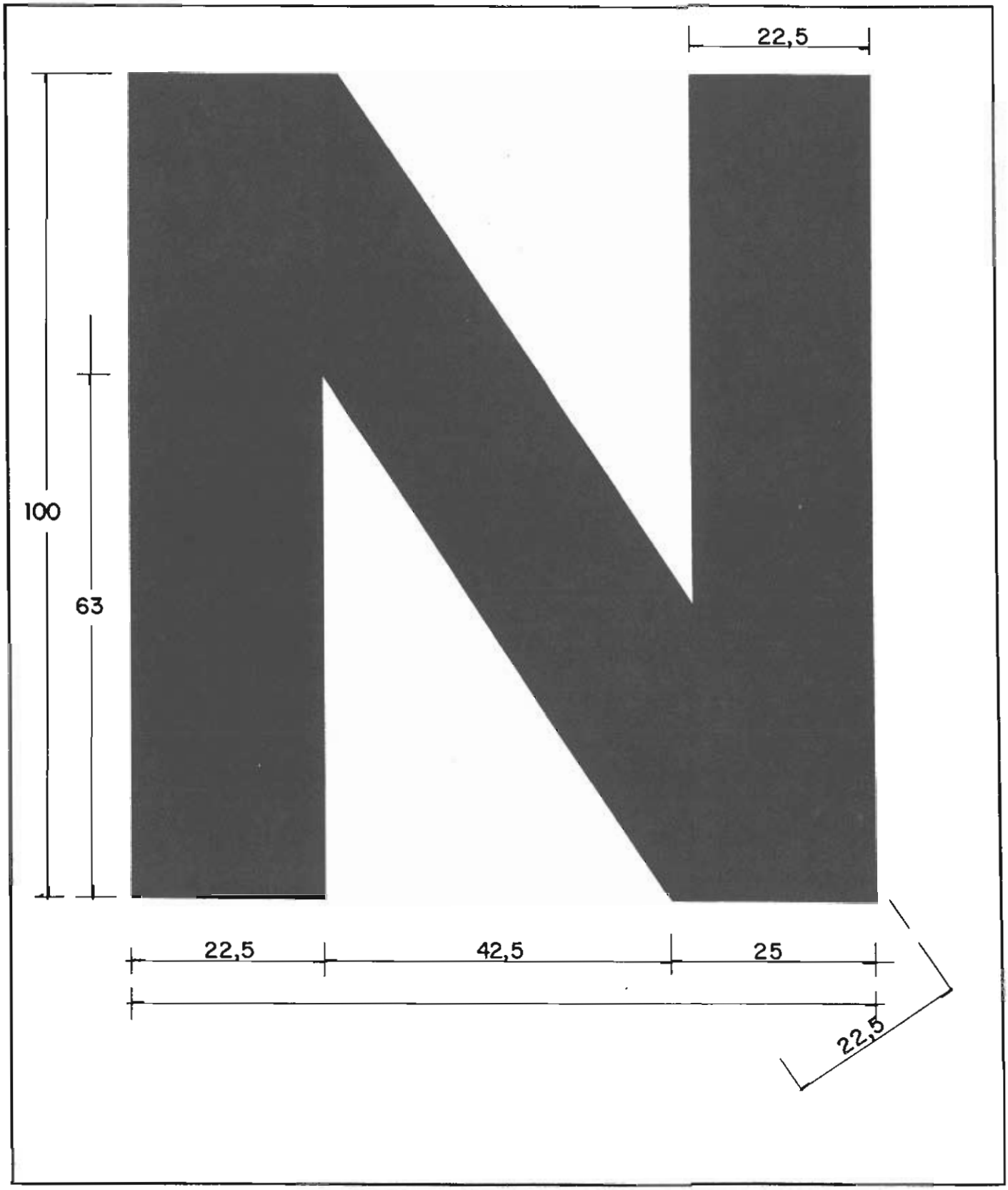
22,5
100
63
22,5
42,5
25
22,5

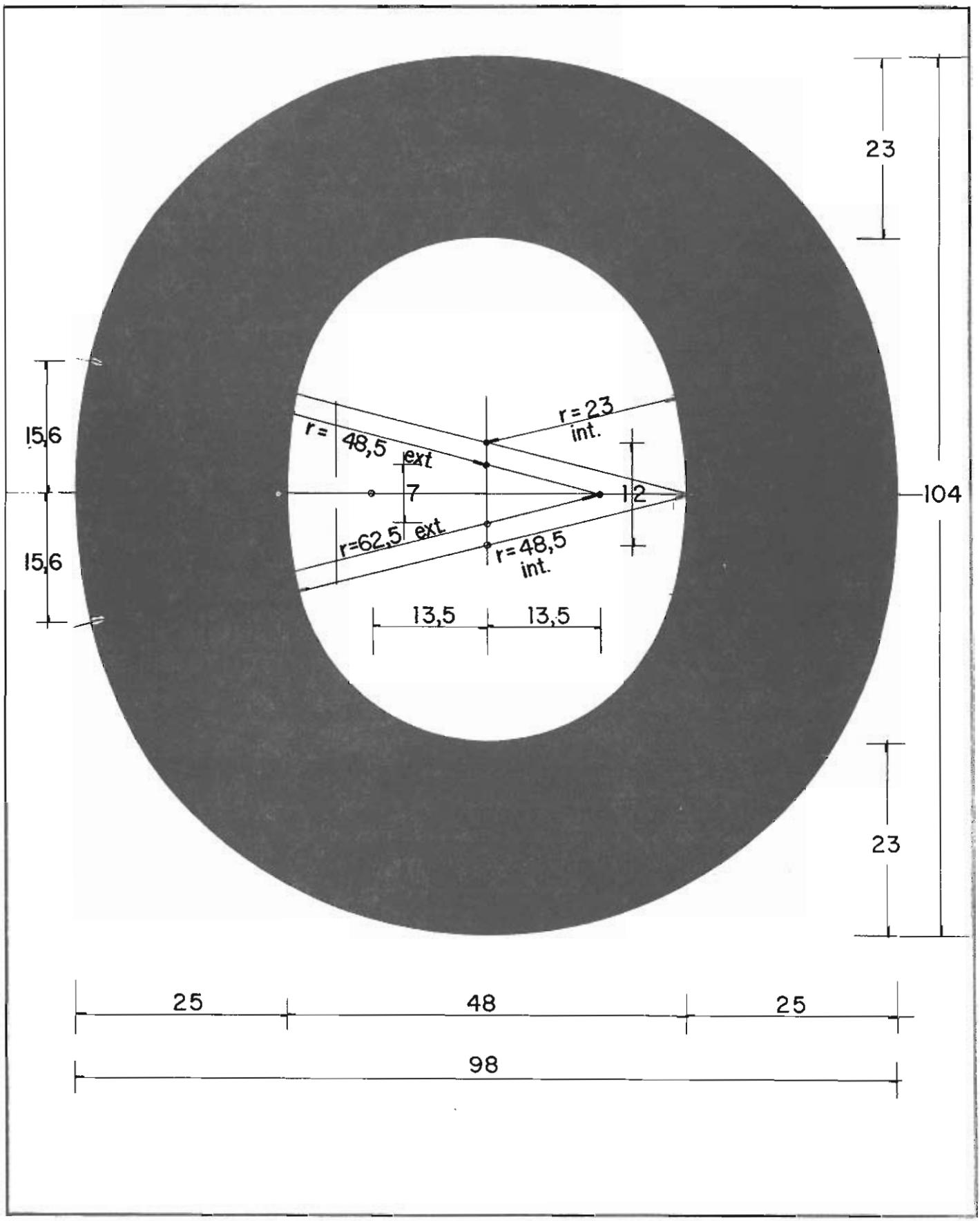
23
15,6
r = 48,5 ext
r = 23 int.
7
12
104
15,6
r=62,5 ext
r = 48,5 int.
13,5
13,5
23
25
48
25
98

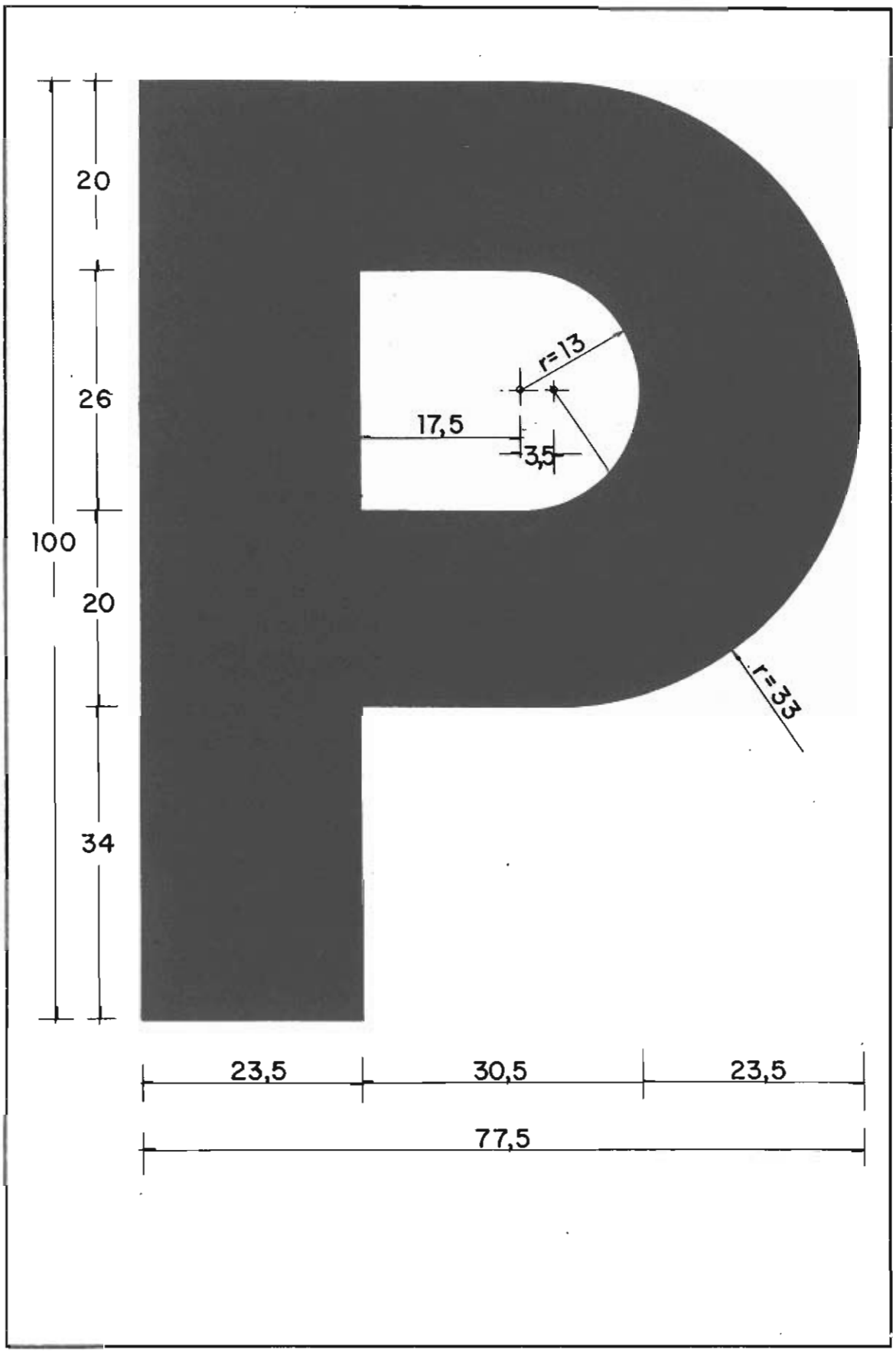
20
26
100
20
34
r=13
17,5
3,5
r=33
23,5
30,5
23,5
77,5

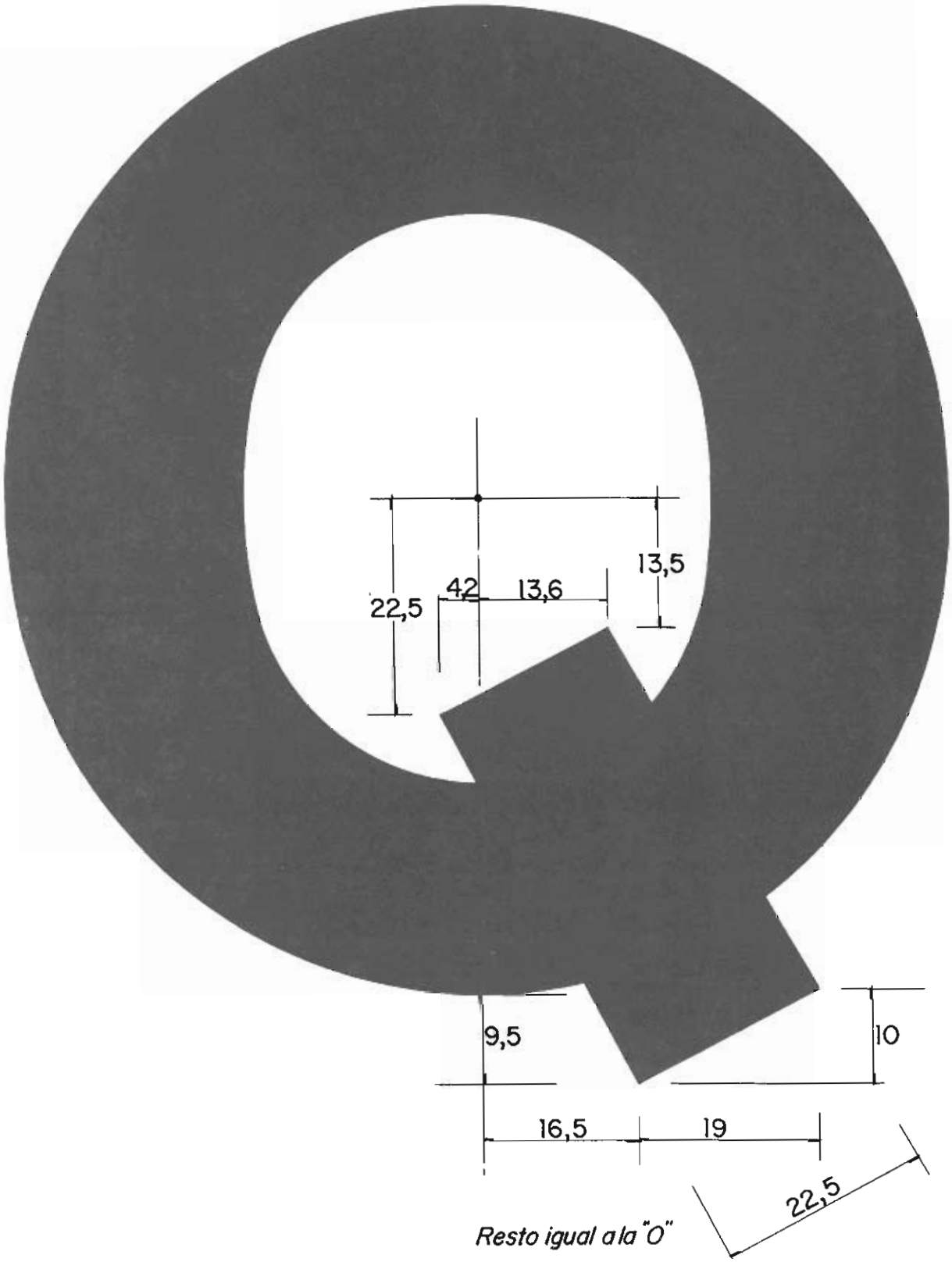

Resto igual a la "O"

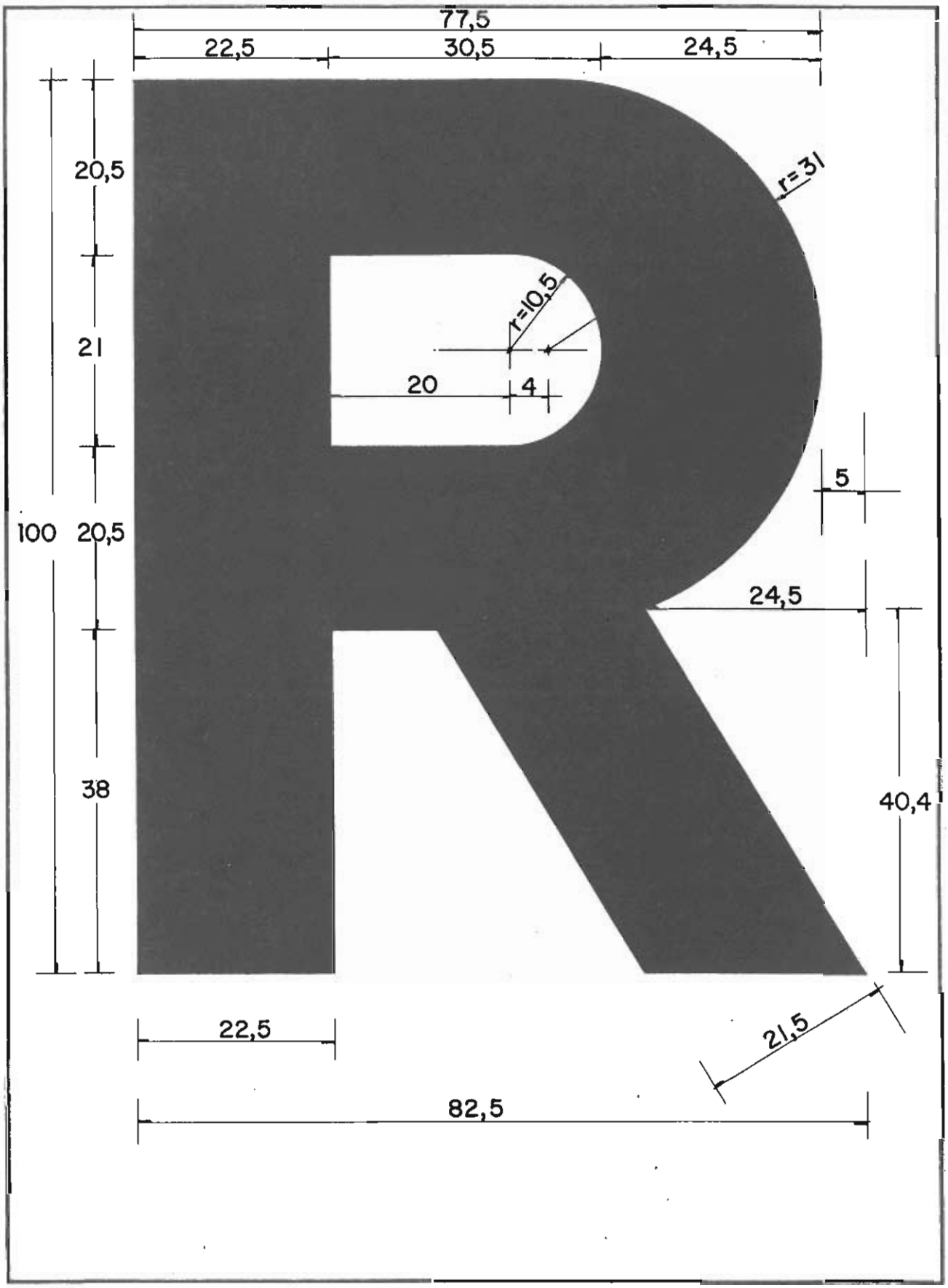
77,5
22,5
30,5
24,5
20,5
r=31
r=10,5
21
20
4
5
100
20,5
24,5
38
40,4
22,5
21,5
82,5

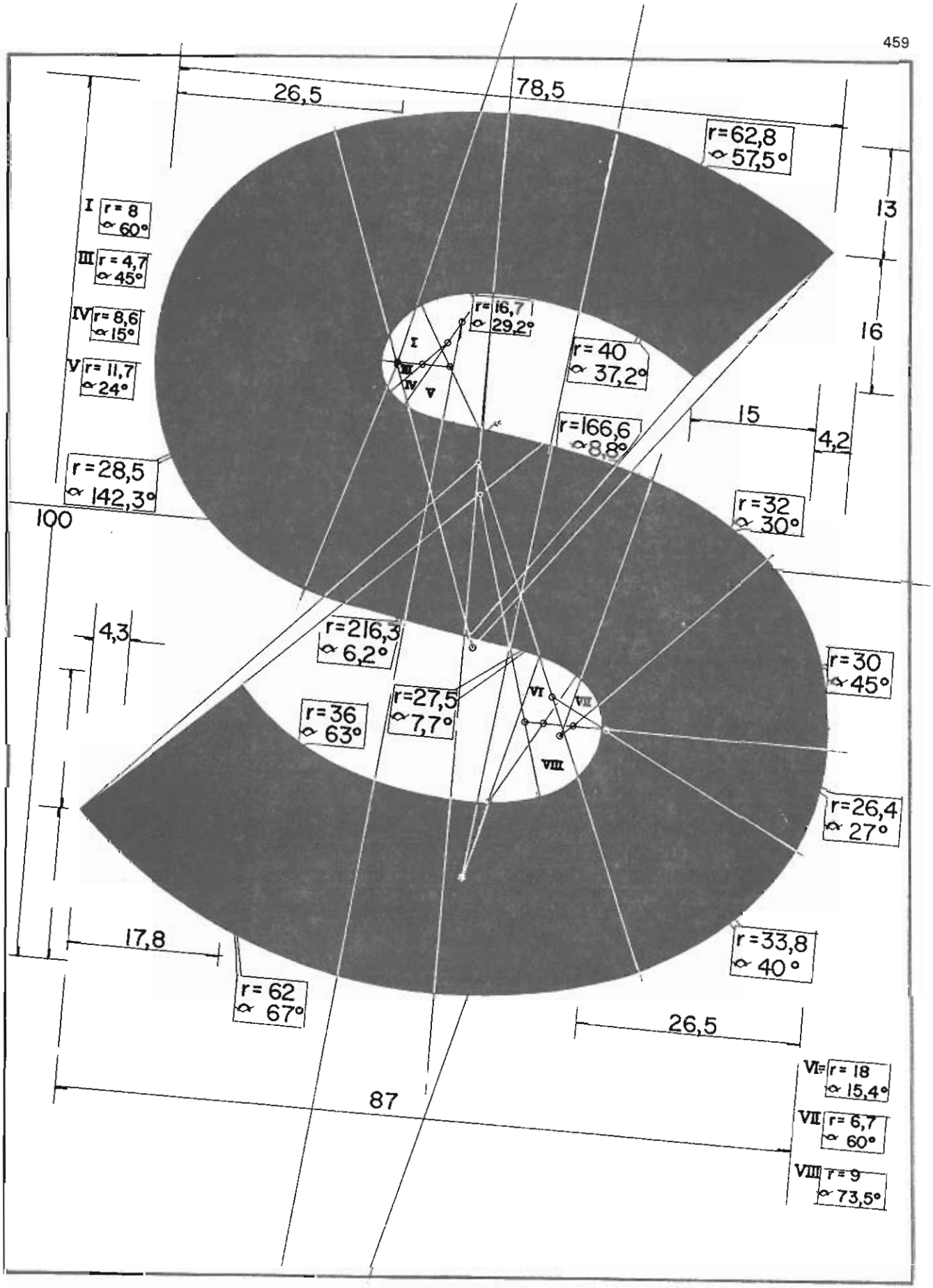
26,5
78,5
r=62,8
α 57,5°
13
16
I r = 8
α 60°
III r = 4,7
α 45°
IV r = 8,6
α 15°
V r = 11,7
α 24°
r=16,7
α 29,2°
r = 40
α 37,2°
15
4,2
r=166,6
α 8,8°
r = 28,5
α 142,3°
100
r = 32
α 30°
4,3
r=216,3
α 6,2°
r=30
α 45°
r=27,5
α 7,7°
r = 36
α 63°
r=26,4
α 27°
17,8
r=33,8
α 40°
r = 62
α 67°
26,5
87
VI r = 18
α 15,4°
VII r = 6,7
α 60°
VIII r = 9
α 73,5°

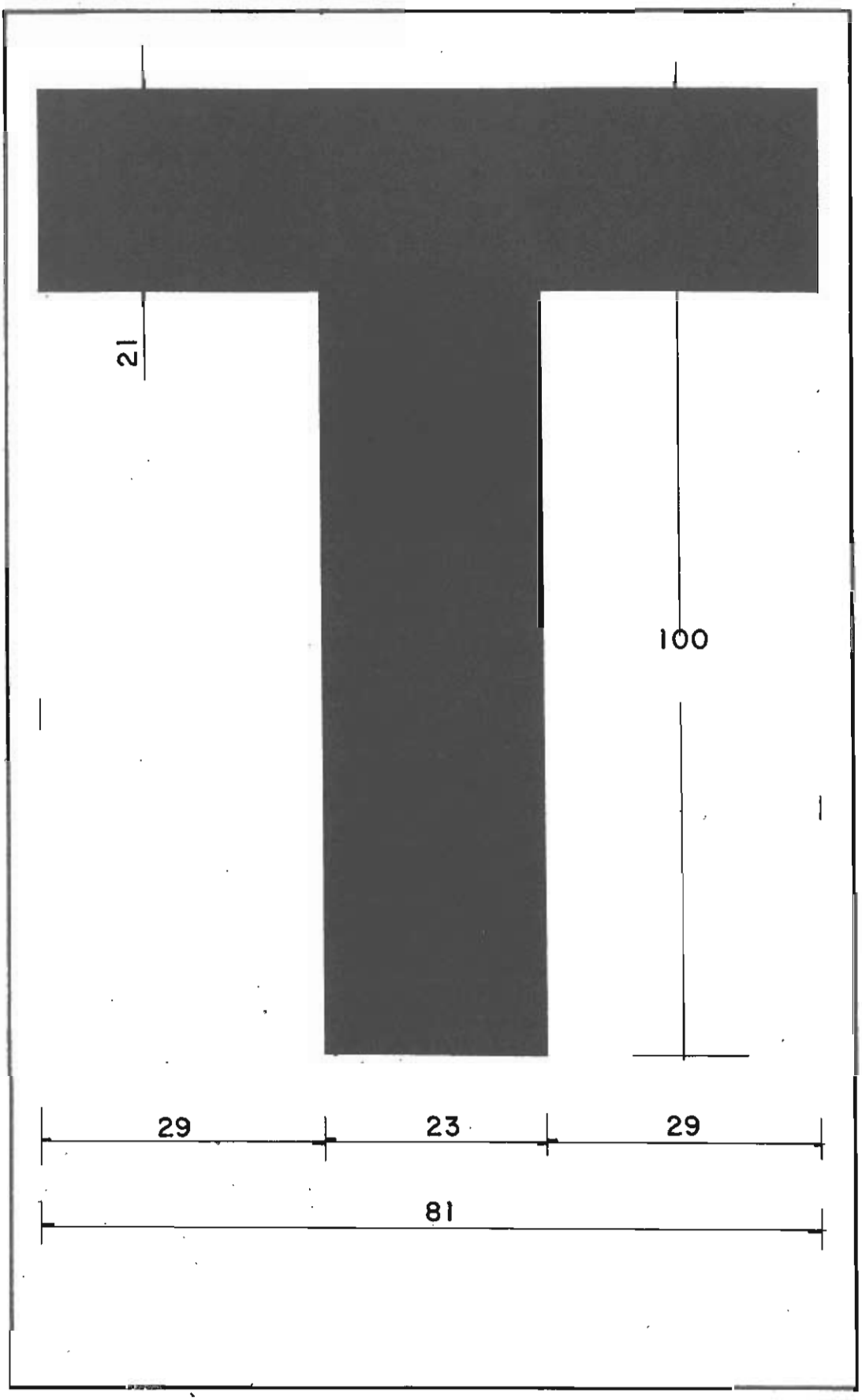
21
100
29
23
29
81

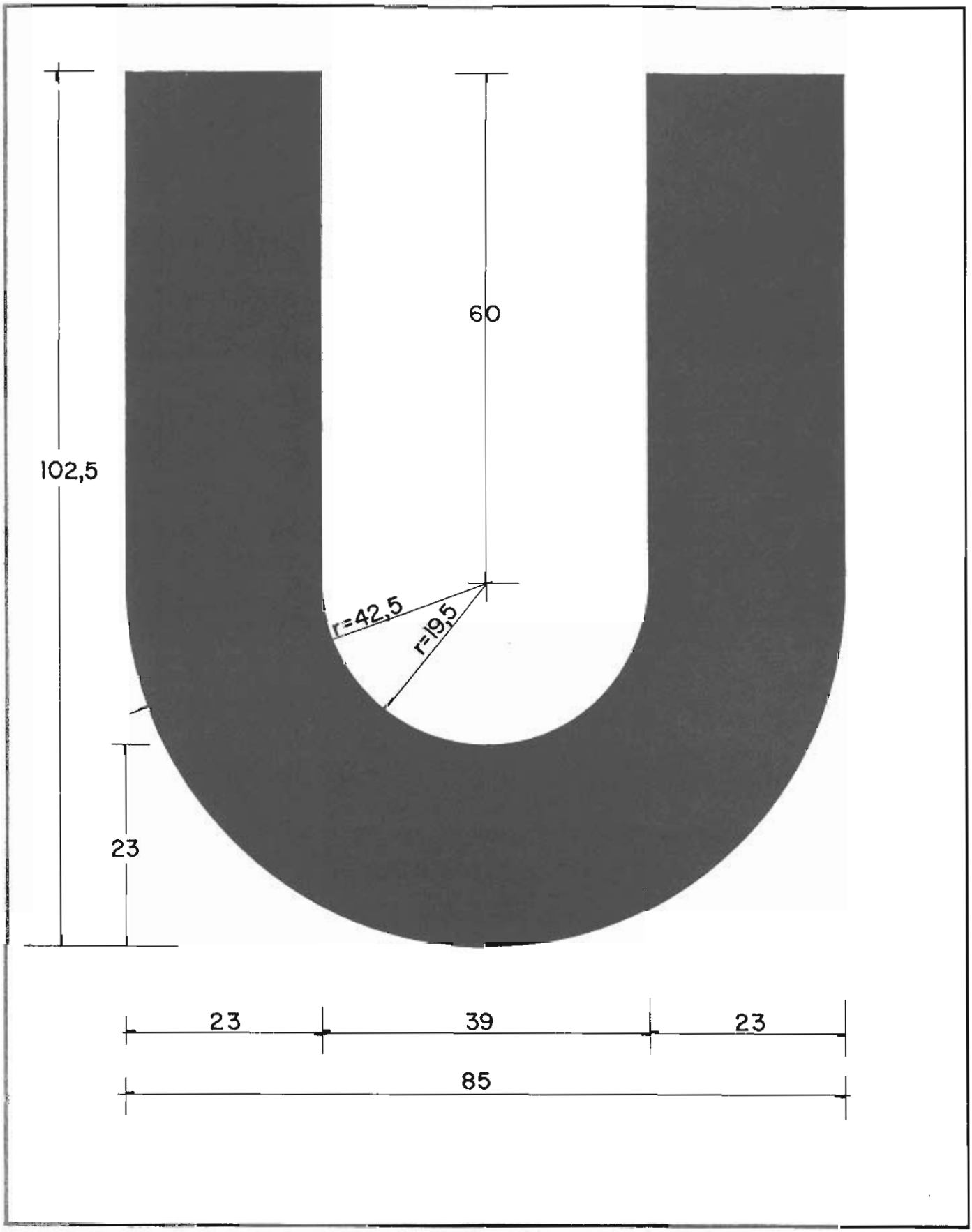
60
102,5
r=42,5
r=19,5
23
23
39
23
85

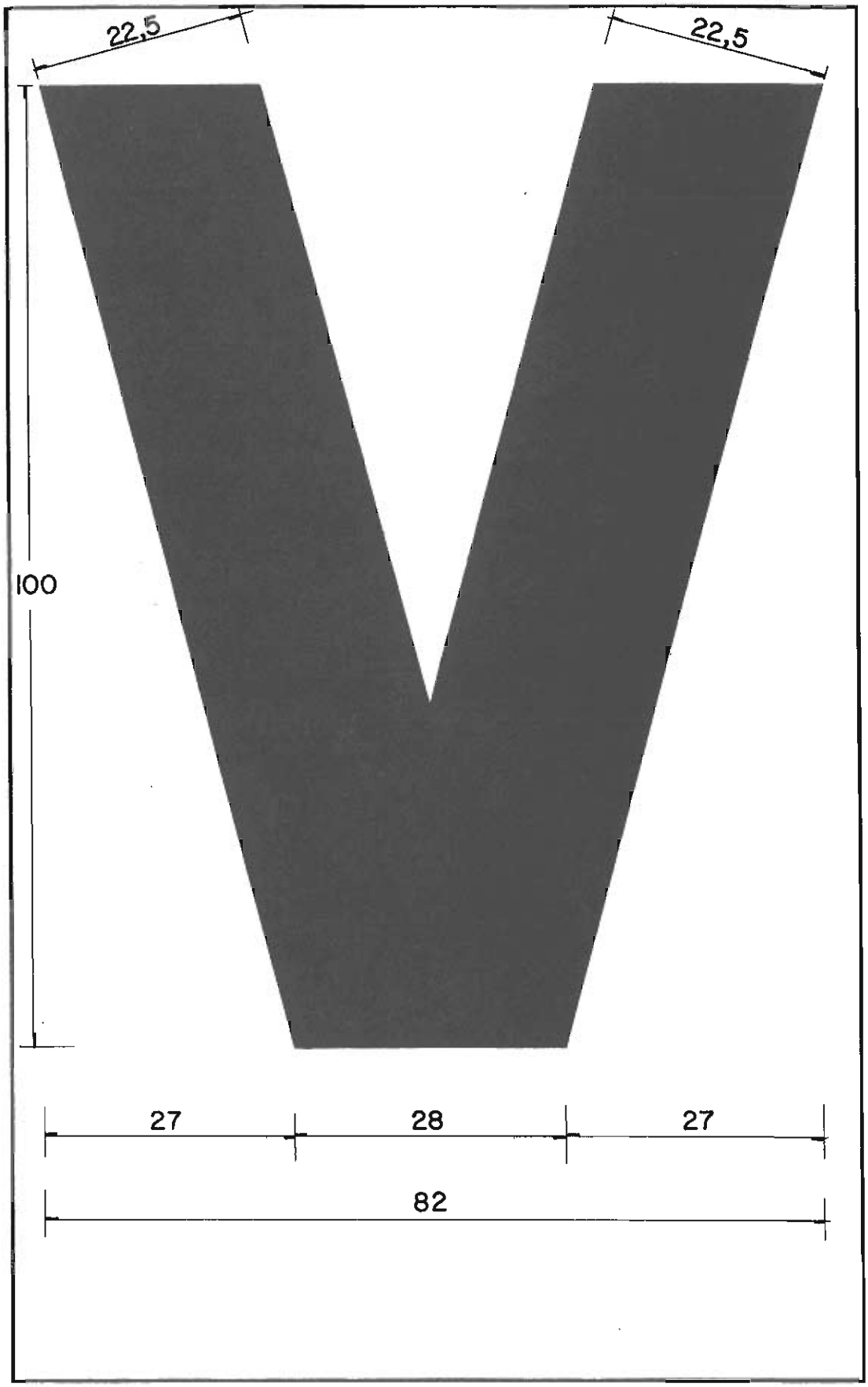
22,5
22,5
100
27
28
27
82

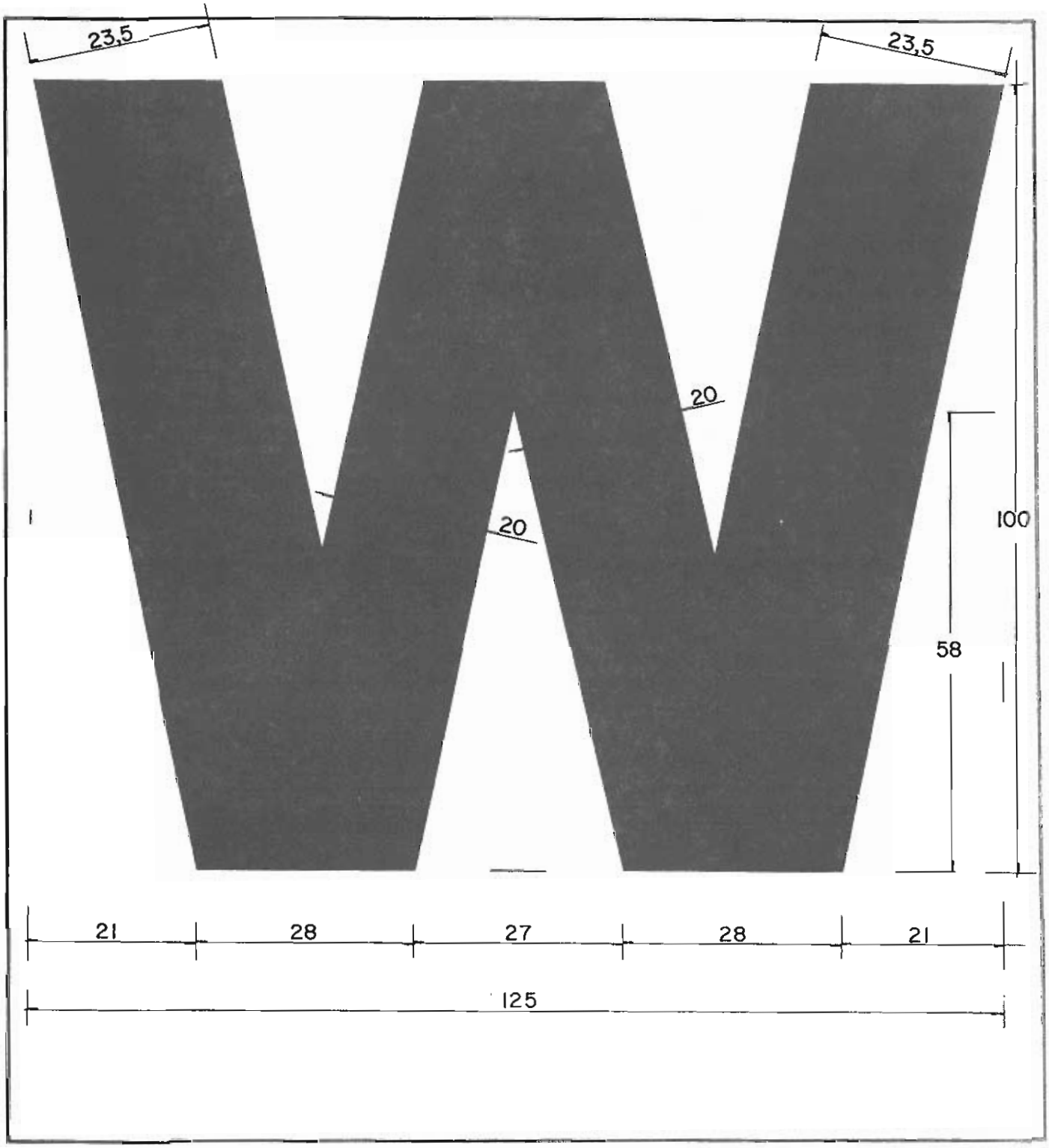
23,5
23,5
20
20
100
58
21
28
27
28
21
125

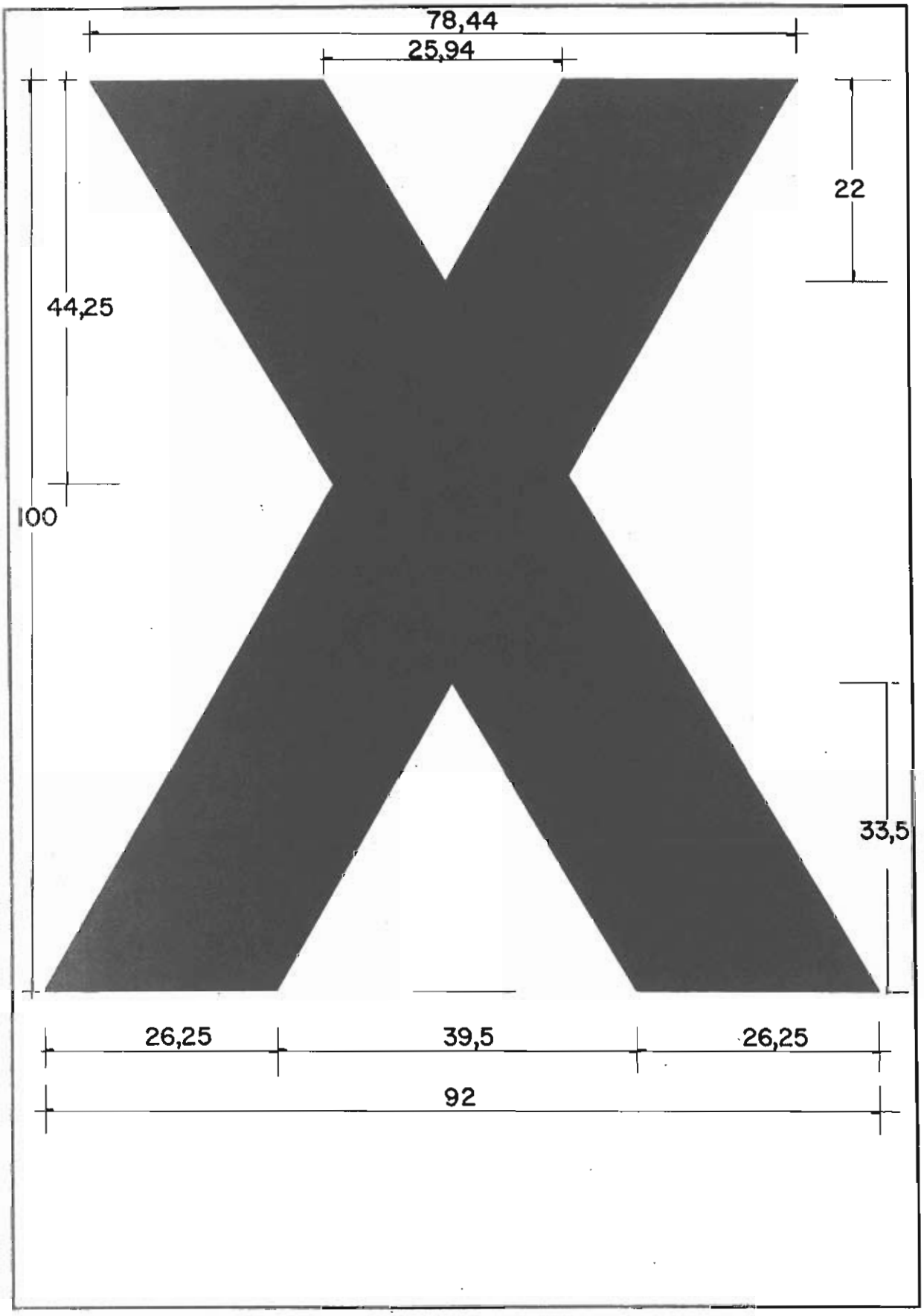
78,44
25,94
22
44,25
100
33,5
26,25
39,5
26,25
92

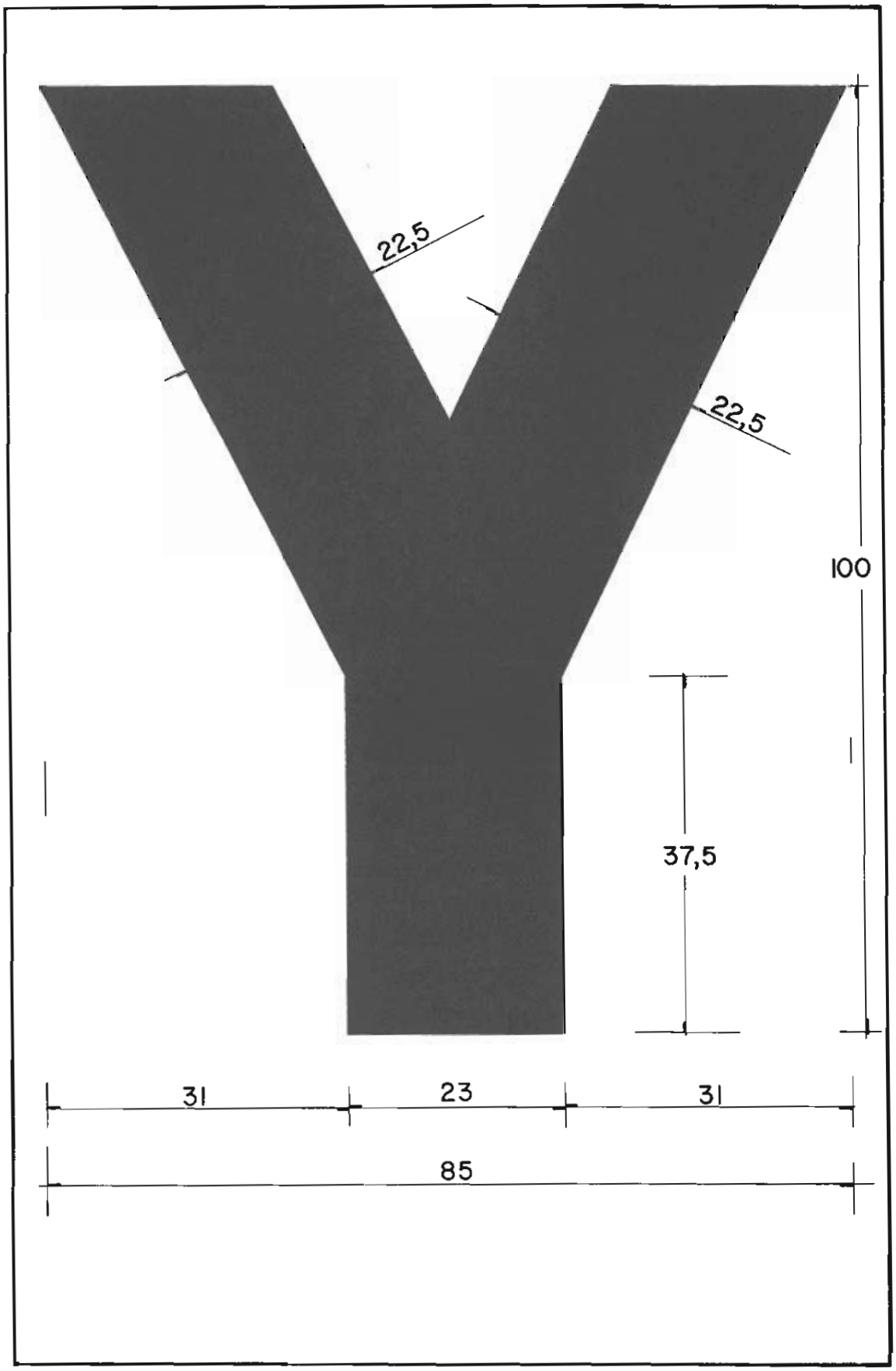
22,5
22,5
100
37,5
31
23
31
85

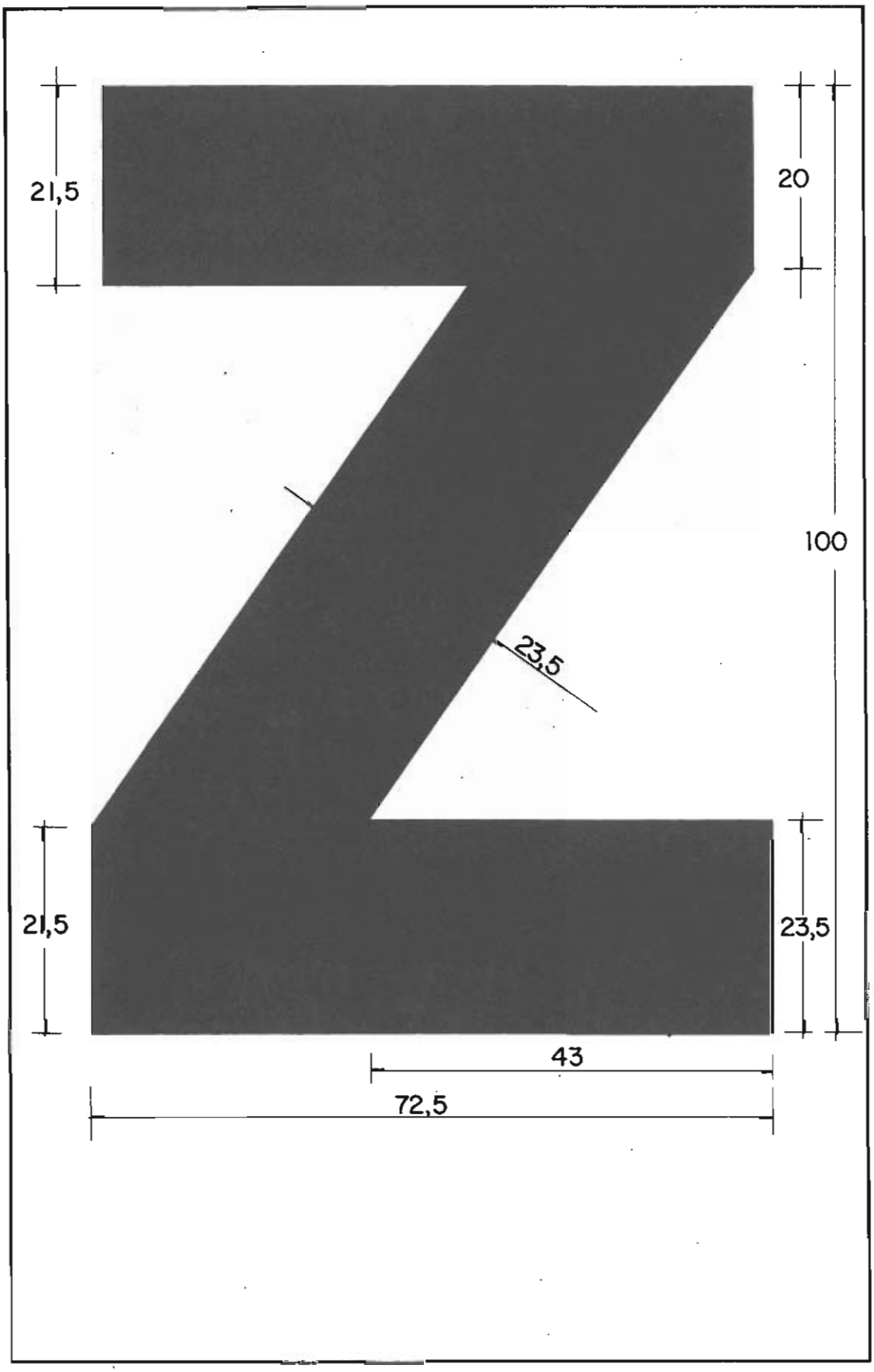
21,5
20
100
23,5
21,5
23,5
43
72,5

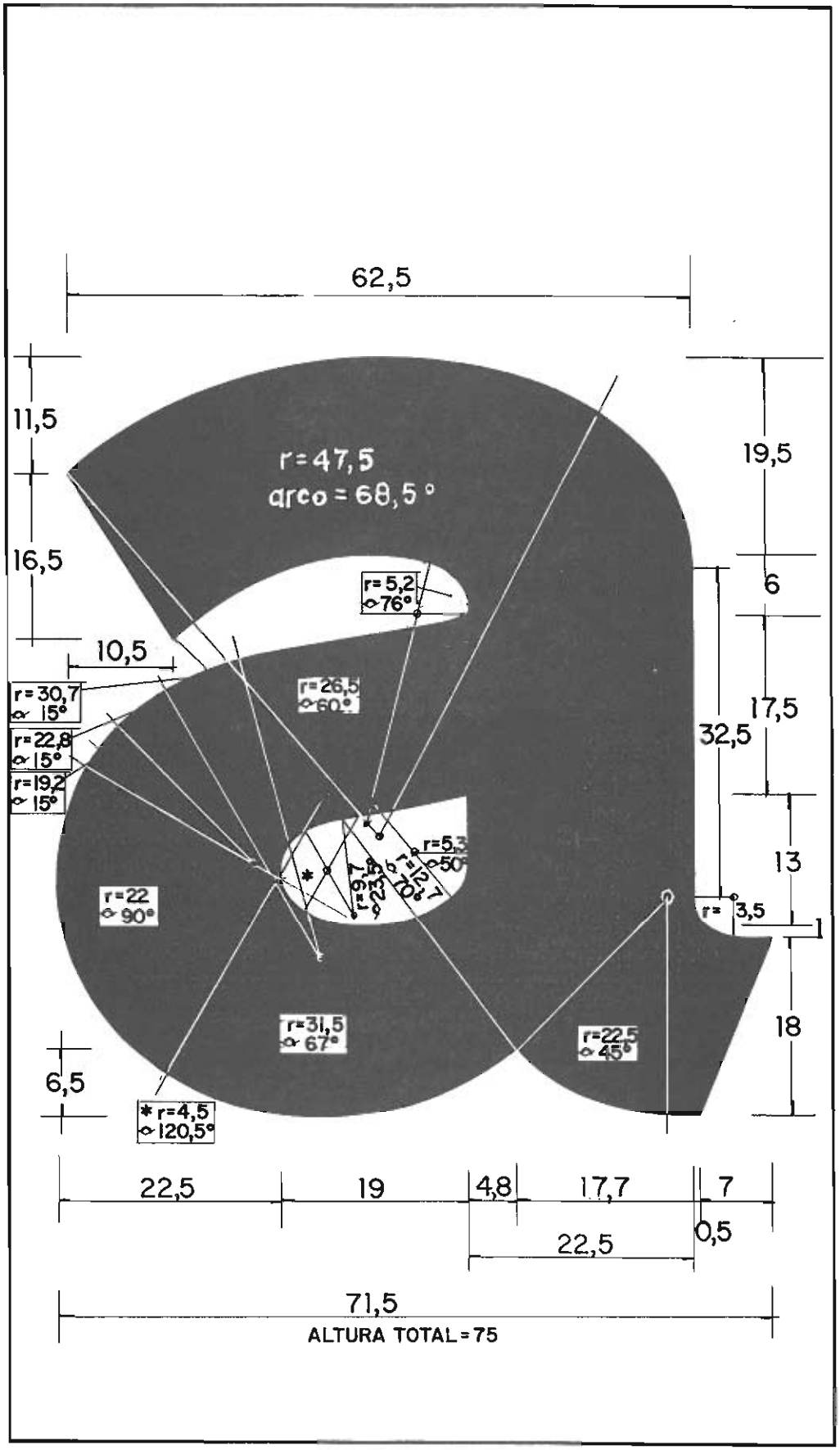
62,5
11,5
16,5
10,5
r=47,5
arco=68,5°
r=5,2
α 76°
r=30,7
α 15°
r=22,8
α 15°
r=19,2
α 15°
r=26,5
α 60°
r=5,3
α 50°
r=12,7
α 70°
r=9,7
α 23,5°
r=22
α 90°
r=31,5
α 67°
r=22,5
α 45°
* r=4,5
α 120,5°
6,5
19,5
6
17,5
32,5
13
r= 3,5
1
18
22,5
19
4,8
17,7
7
0,5
22,5
71,5
ALTURA TOTAL=75

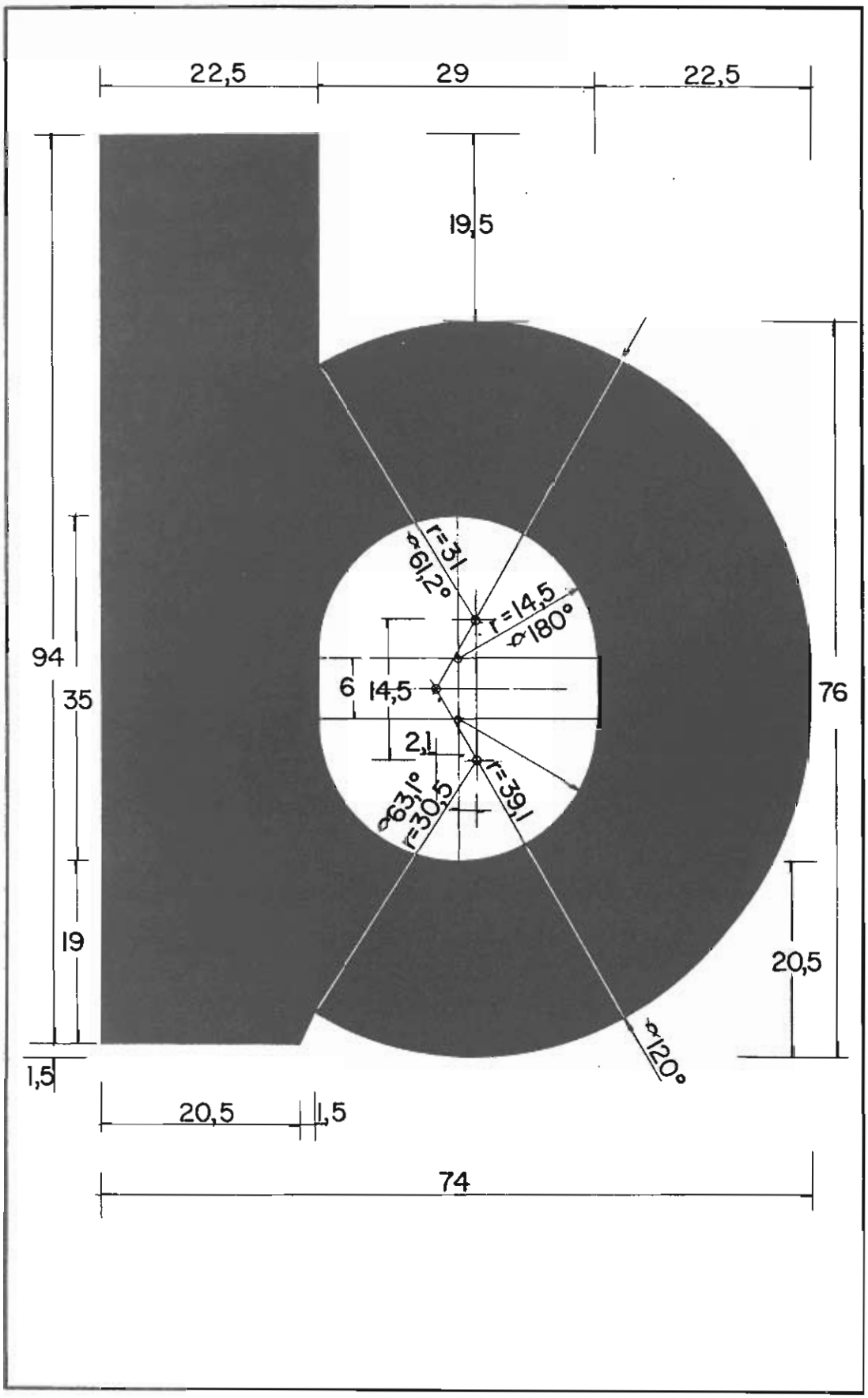
22,5
29
22,5
19,5
94
35
19
1,5
76
20,5
20,5
1,5
74
6
14,5
2,1
r=31
α61,2°
r=14,5
α180°
α63,1°
r=30,5
r=39,1
α120°

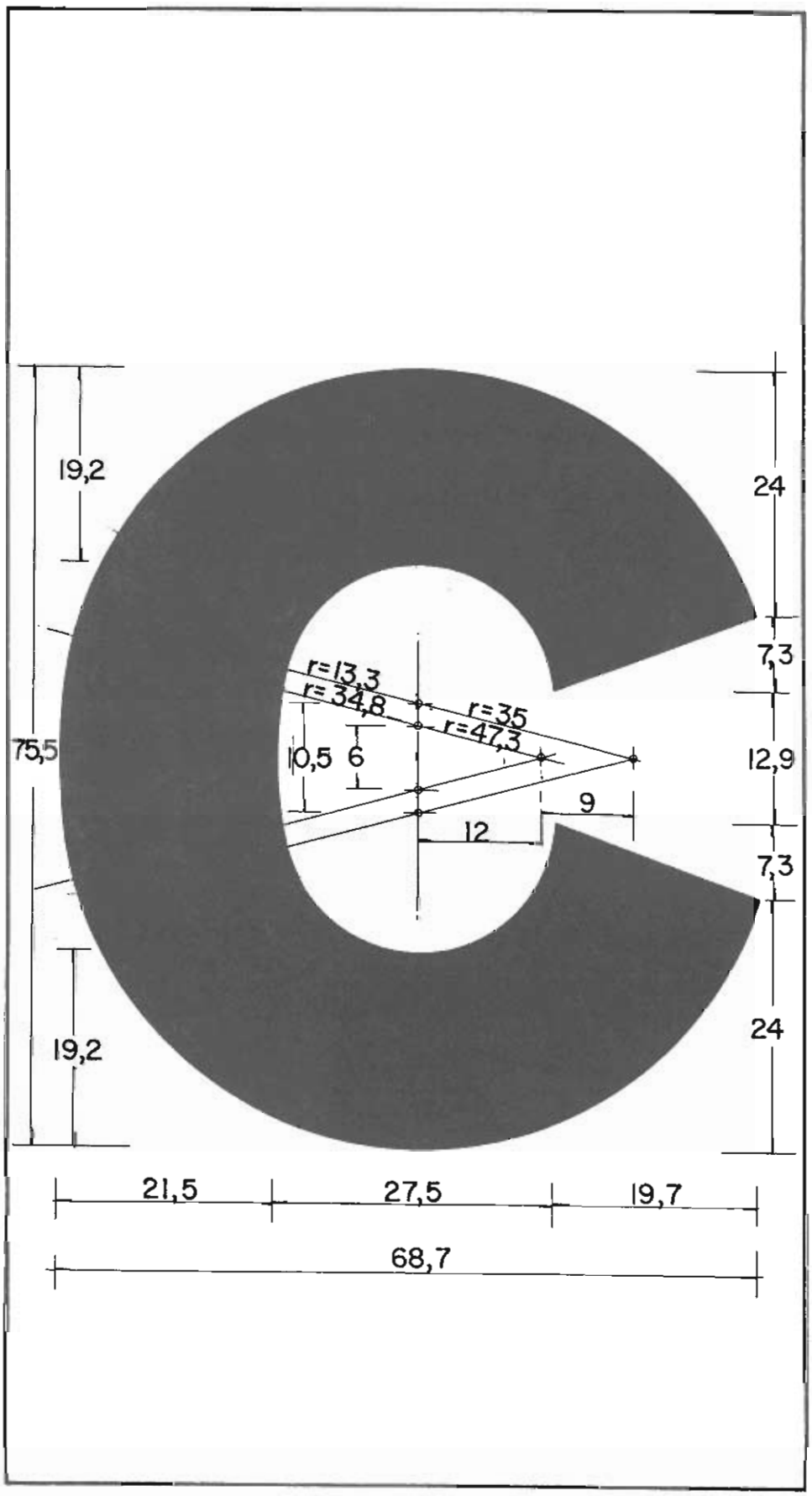
19,2
24
7,3
r=13,3
r=34,8
r=35
r=47,3
75,5
10,5
6
12,9
9
12
7,3
24
19,2
21,5
27,5
19,7
68,7

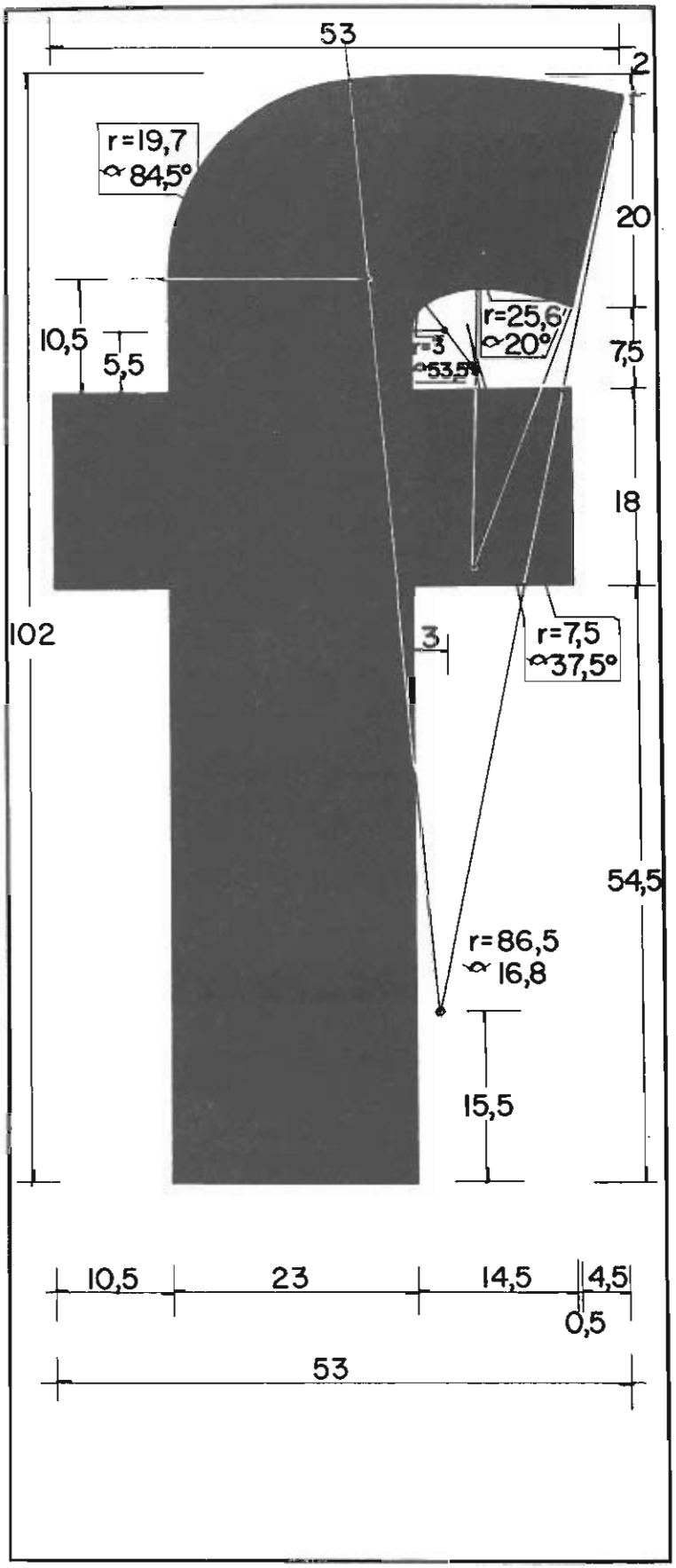
53
2
r=19,7
α 84,5°
20
10,5
5,5
r=25,6
α 20°
7,5
18
102
3
r=7,5
α 37,5°
54,5
r=86,5
α 16,8
15,5
10,5
23
14,5
4,5
0,5
53

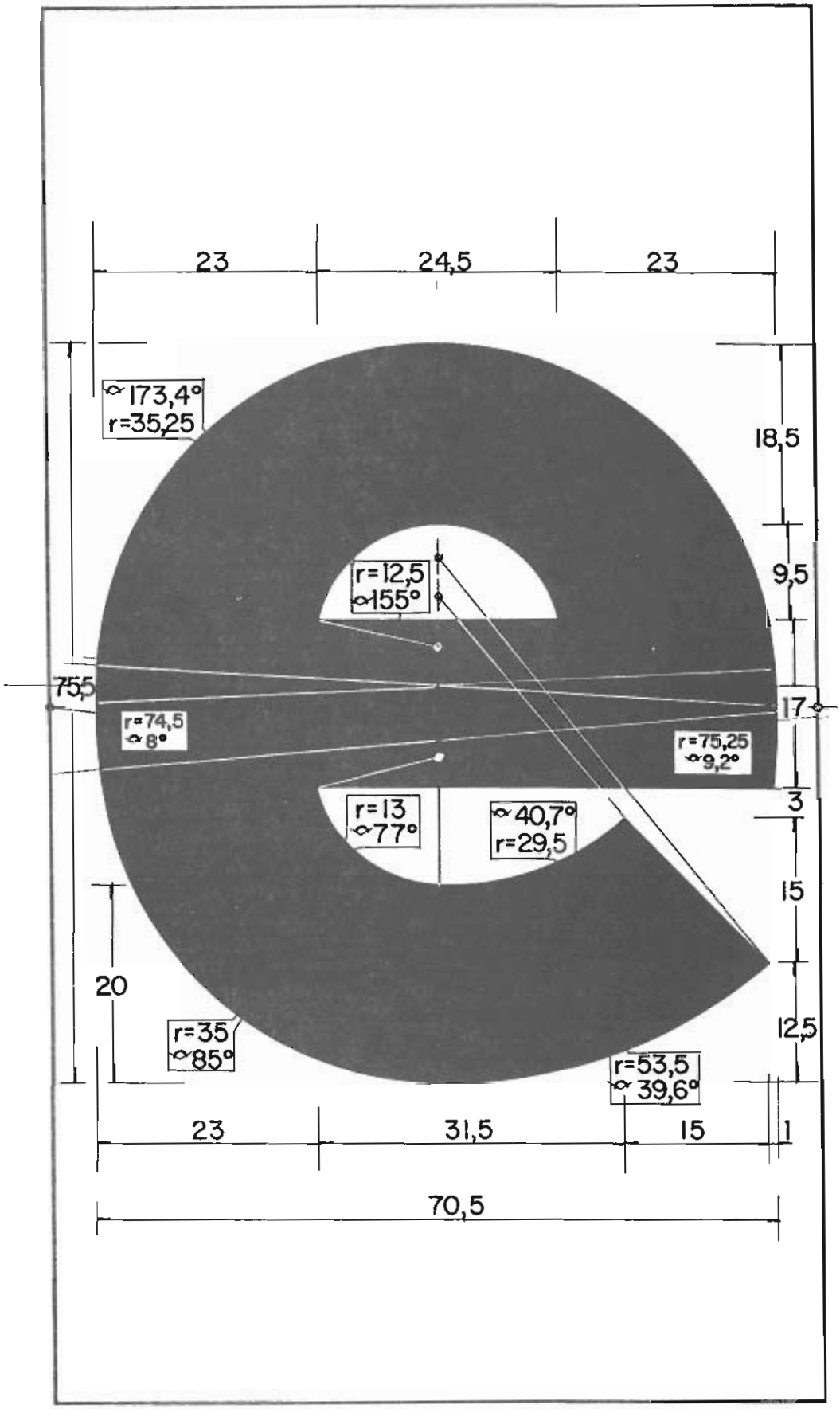
23
24,5
23
173,4°
r=35,25
18,5
r=12,5
155°
9,5
75,5
17
r=74,5
8°
r=75,25
9,2°
3
r=13
77°
40,7°
r=29,5
15
20
12,5
r=35
85°
r=53,5
39,6°
23
31,5
15
1
70,5

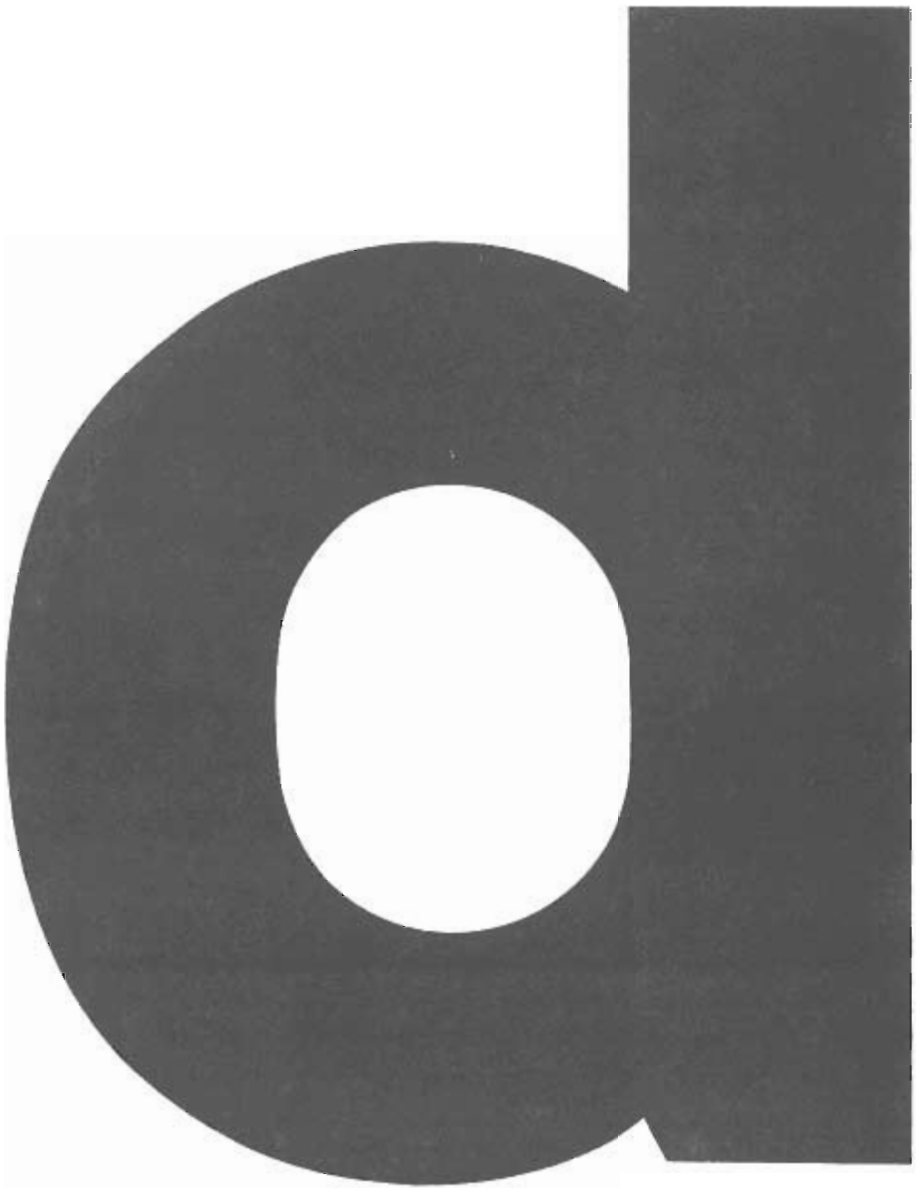

Simétrica a la letra "b"

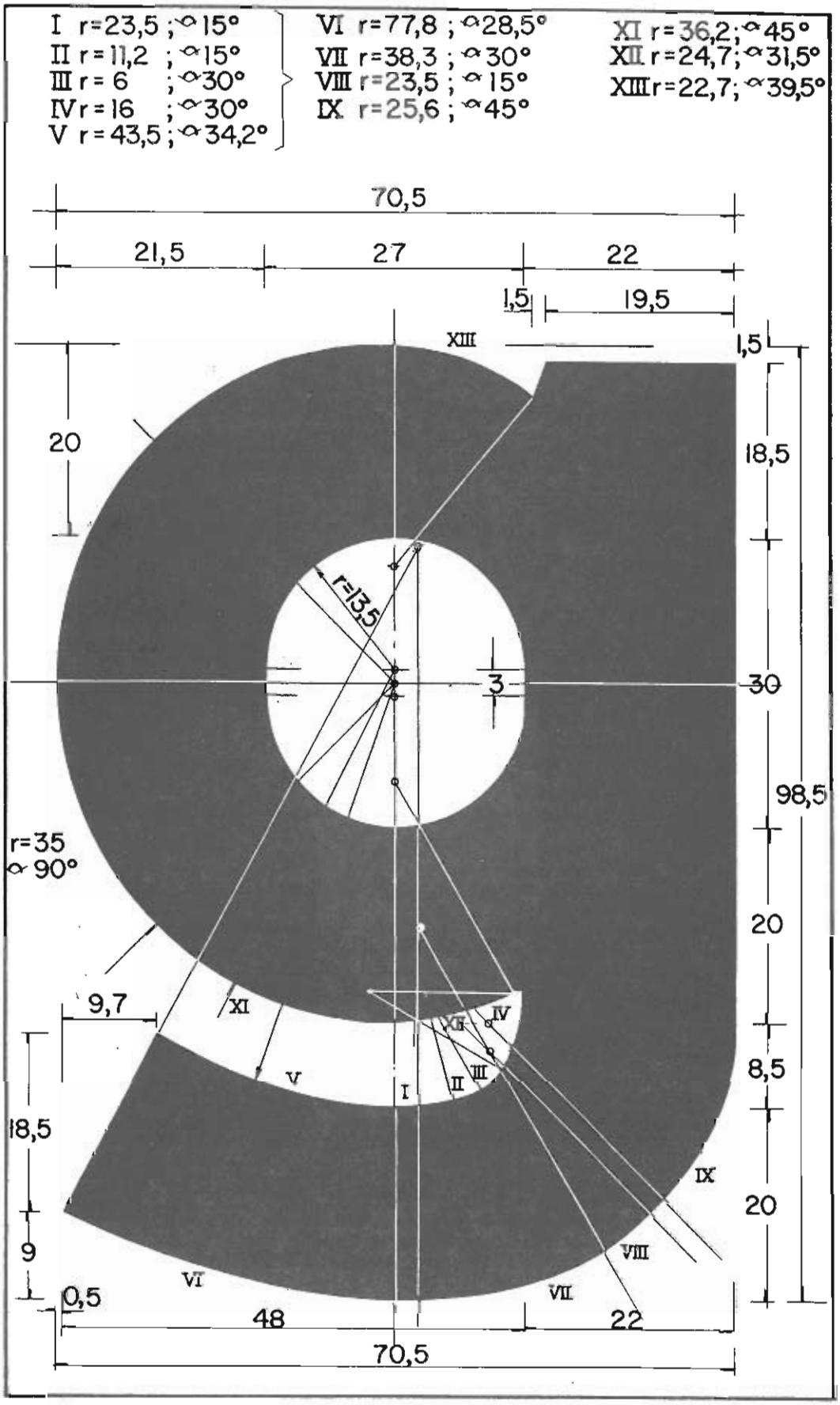
I r=23,5 ; α 15°
II r=11,2 ; α 15°
III r=6 ; α 30°
IV r=16 ; α 30°
V r=43,5 ; α 34,2°
VI r=77,8 ; α 28,5°
VII r=38,3 ; α 30°
VIII r=23,5 ; α 15°
IX r=25,6 ; α 45°
XI r=36,2 ; α 45°
XII r=24,7 ; α 31,5°
XIII r=22,7 ; α 39,5°
70,5
21,5
27
22
1,5
19,5
1,5
20
18,5
r=13,5
3
30
98,5
r=35
α 90°
20
9,7
8,5
18,5
20
9
0,5
48
22
70,5

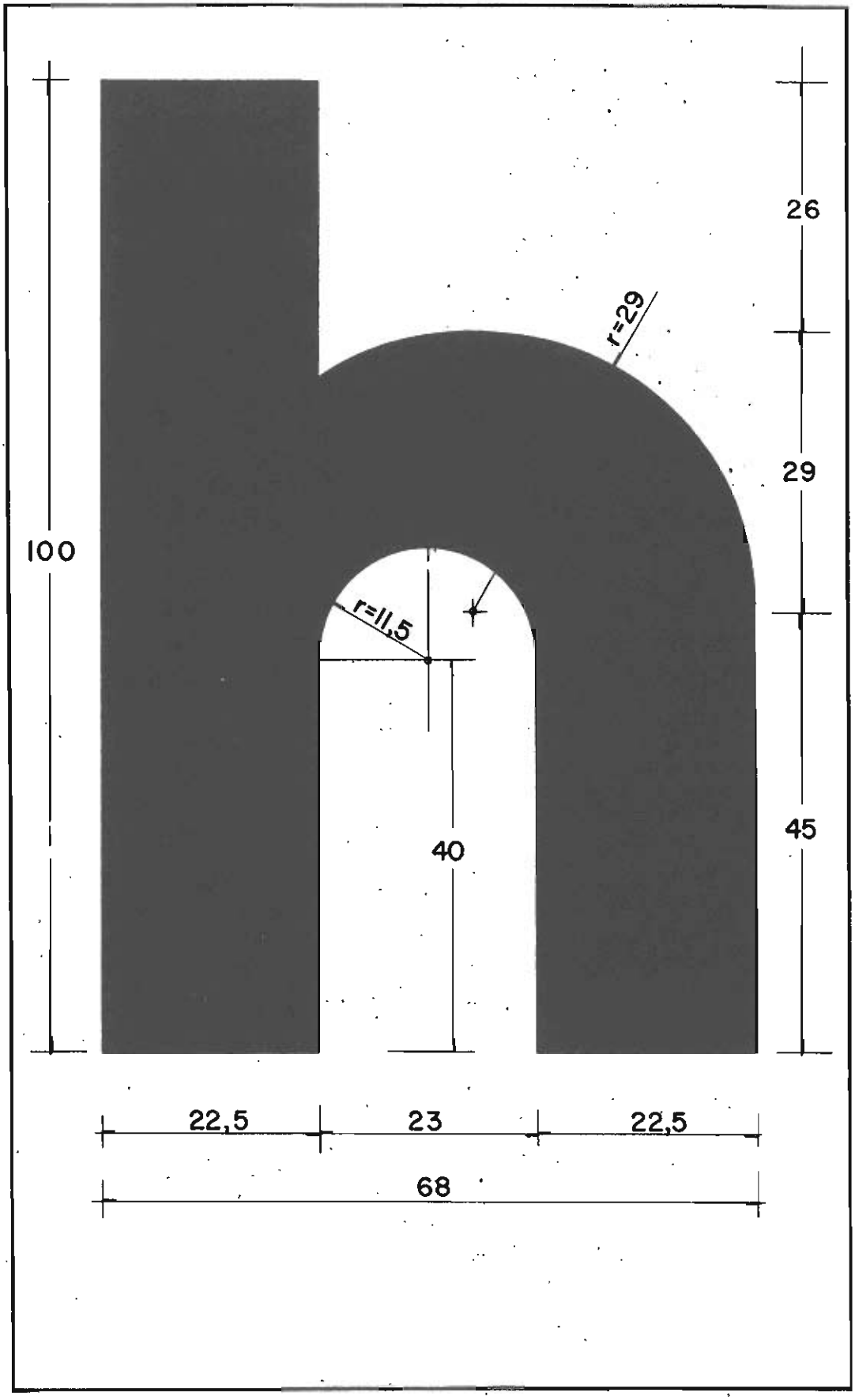
100
26
29
45
r=29
r=11,5
40
22,5
23
22,5
68

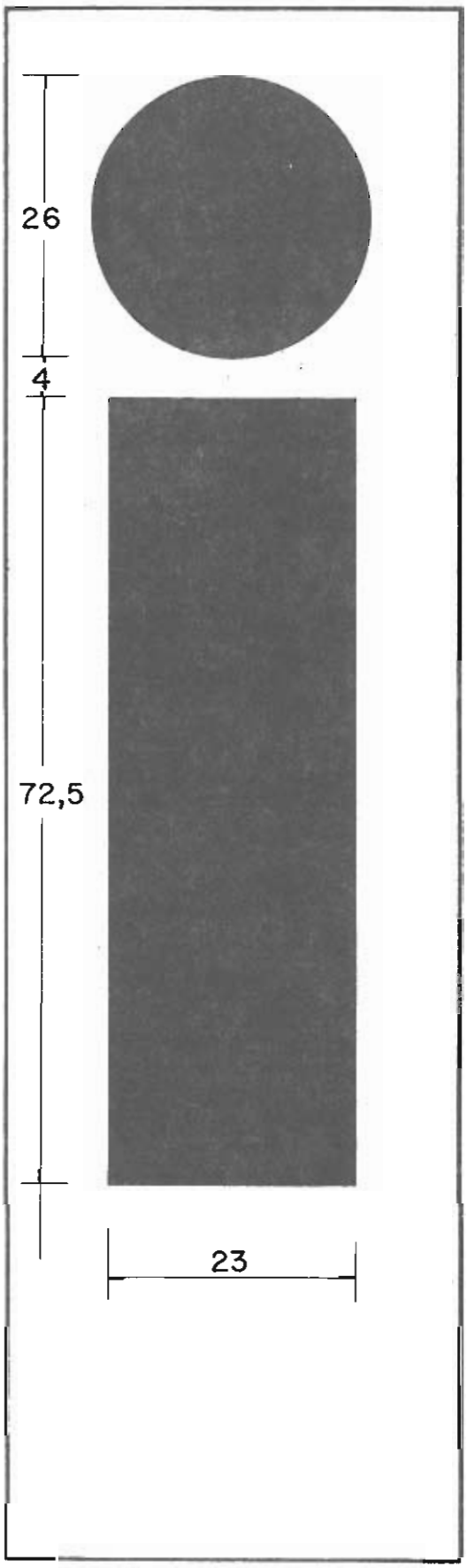
26
4
72,5
23

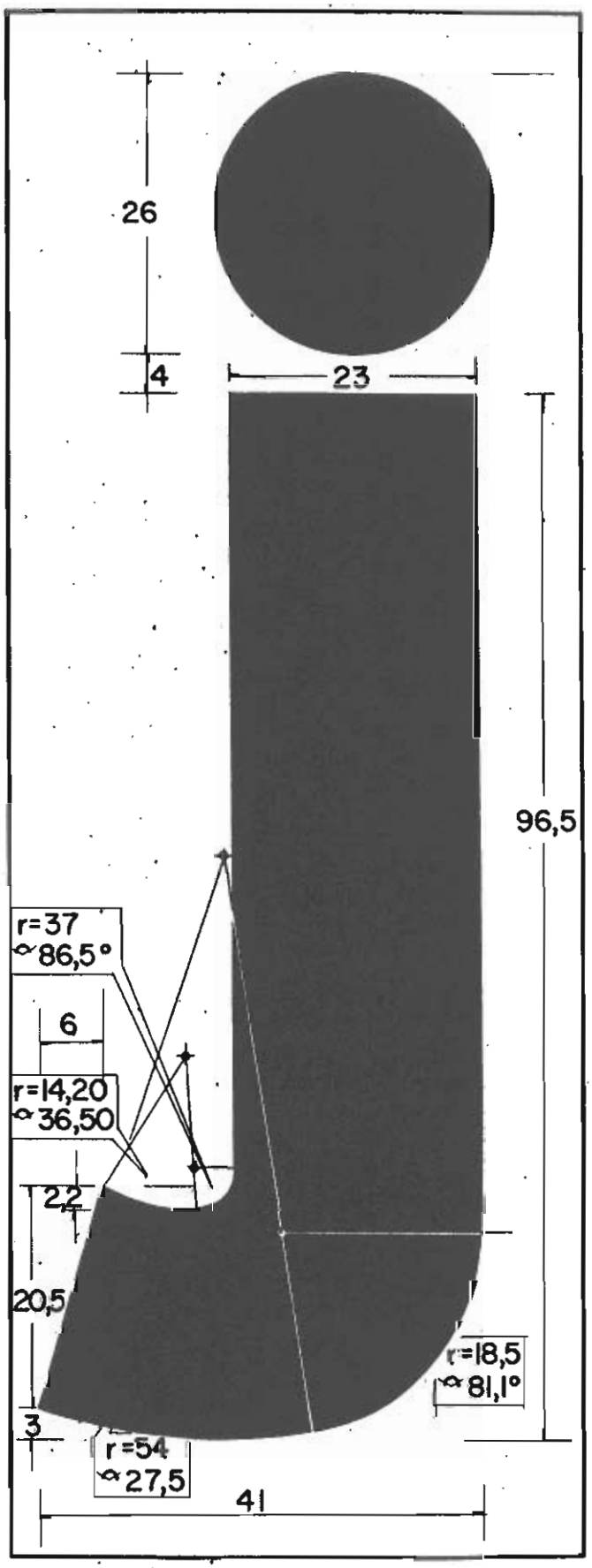
26
4
23
96,5
r=37
α 86,5°
6
r=14,20
α 36,50
2,2
20,5
3
r=54
α 27,5
41
r=18,5
α 81,1°

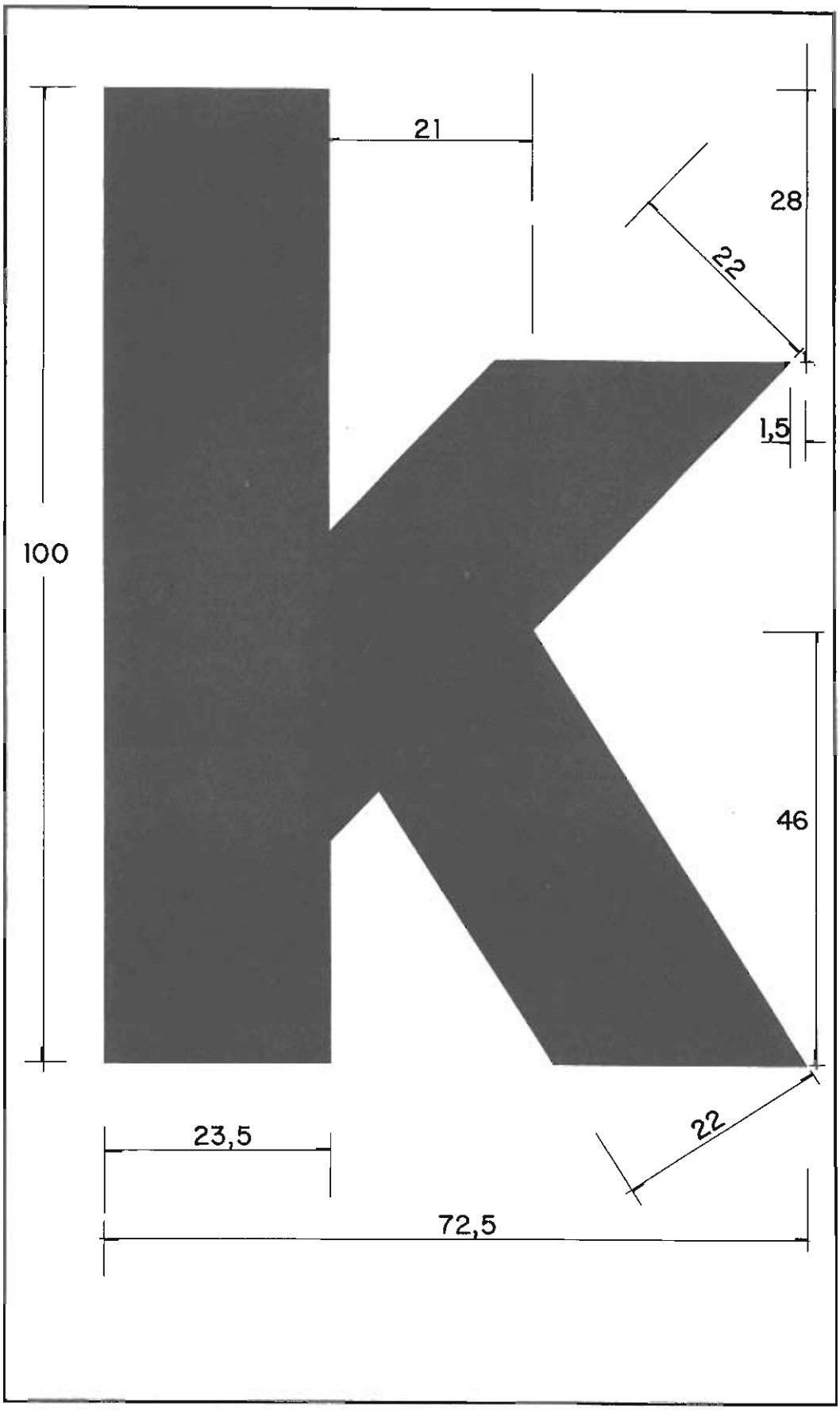
21
28
22
1,5
100
46
23,5
22
72,5

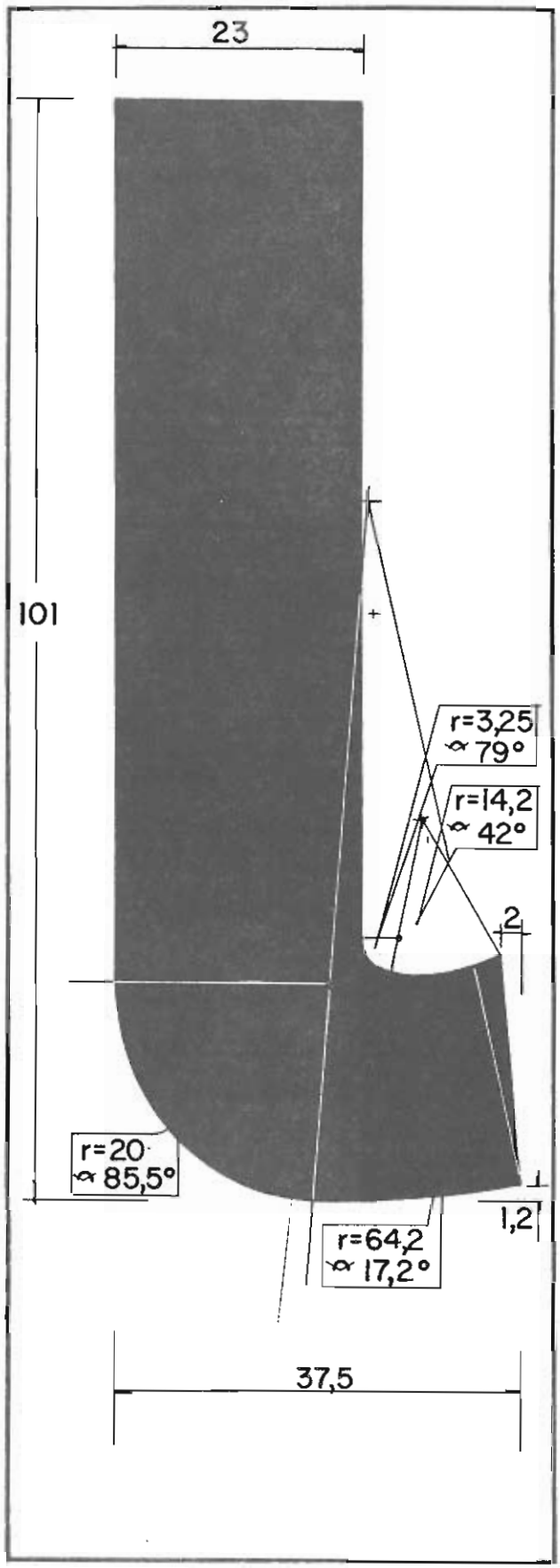
23
101
r=3,25
α 79°
r=14,2
α 42°
2
r=20
α 85,5°
1,2
r=64,2
α 17,2°
37,5

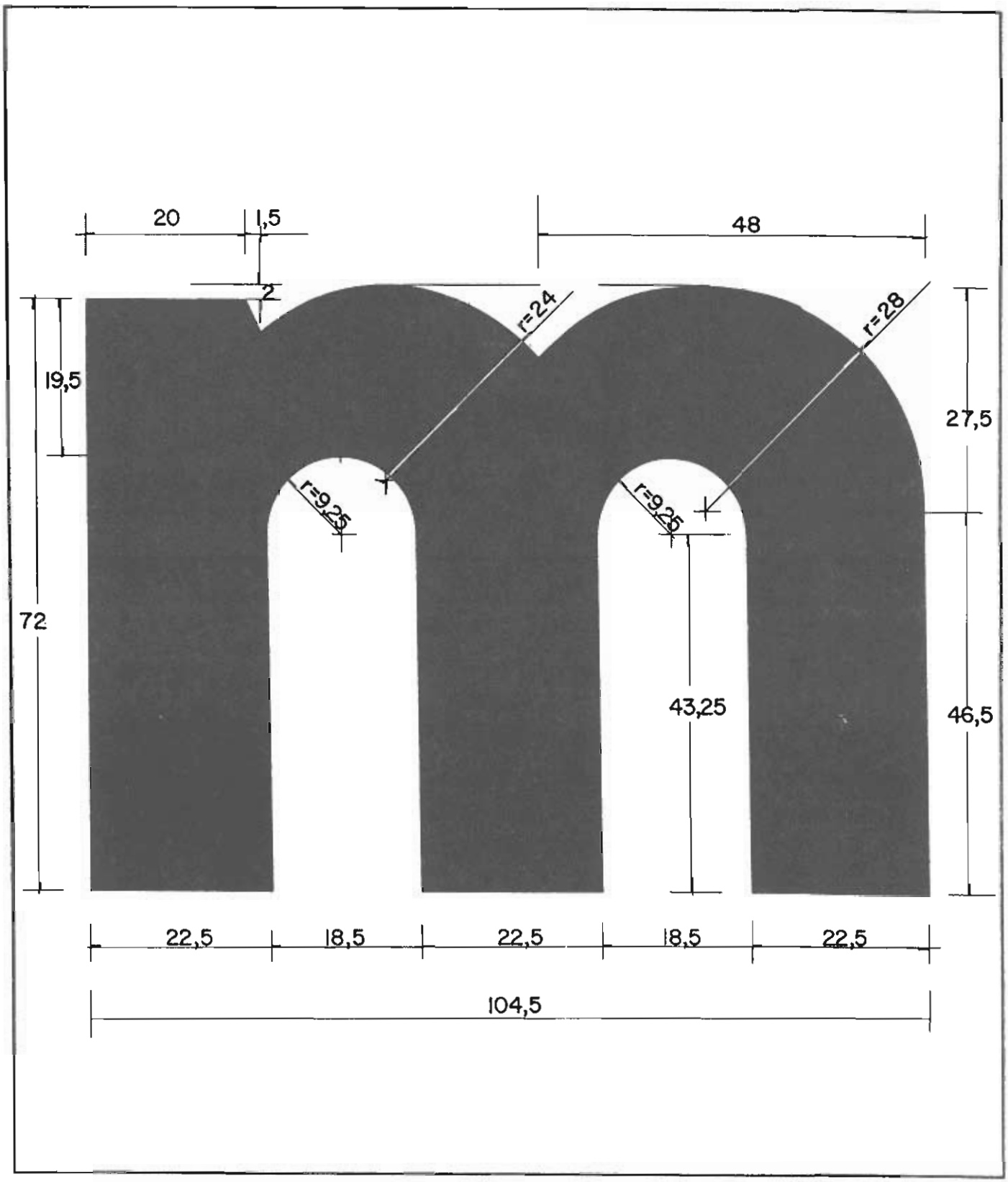
20
1,5
48
2
r=24
r=28
19,5
27,5
r=9,25
r=9,25
72
43,25
46,5
22,5
18,5
22,5
18,5
22,5
104,5

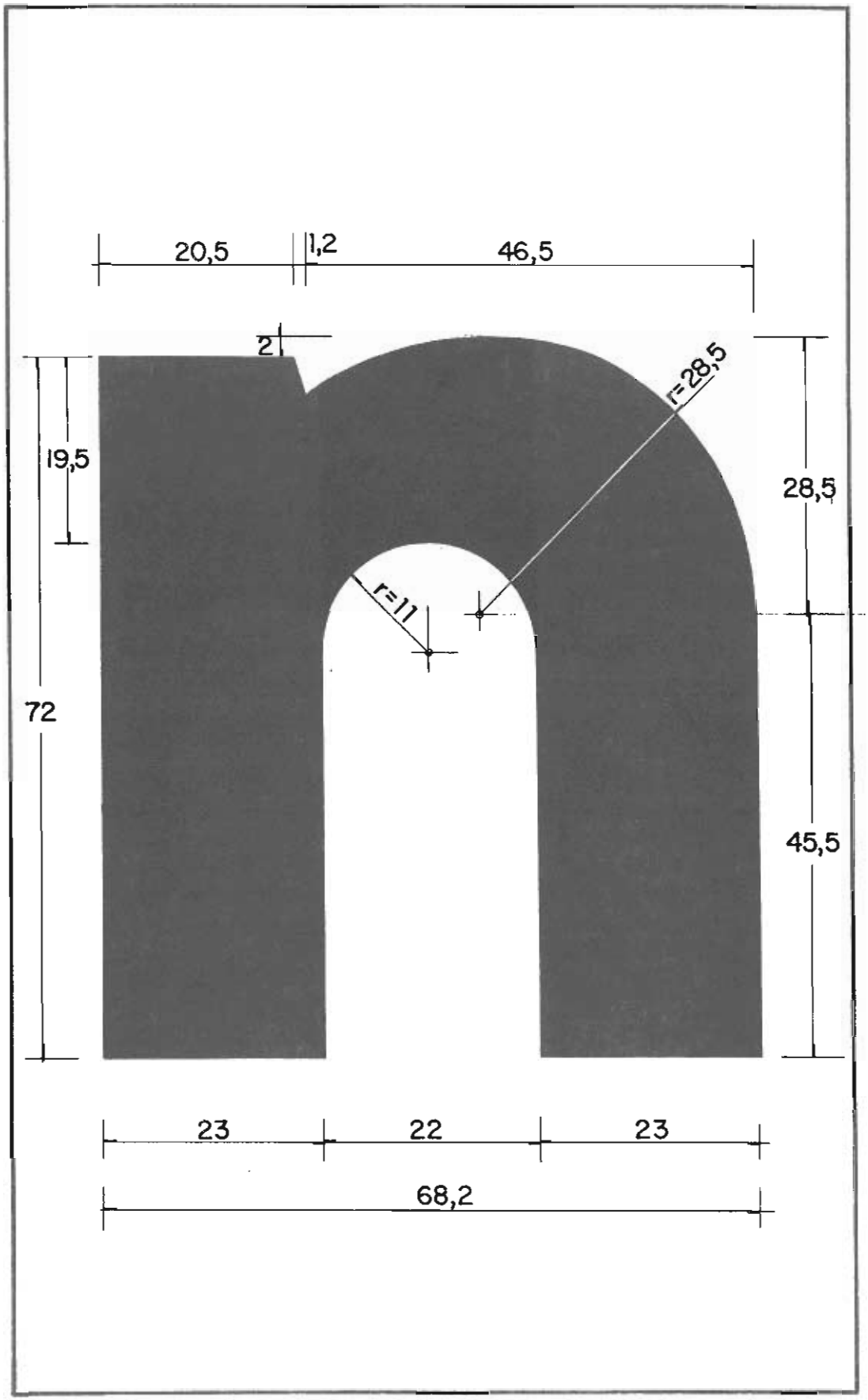
20,5
1,2
46,5
2
r=28,5
19,5
28,5
r=11
72
45,5
23
22
23
68,2

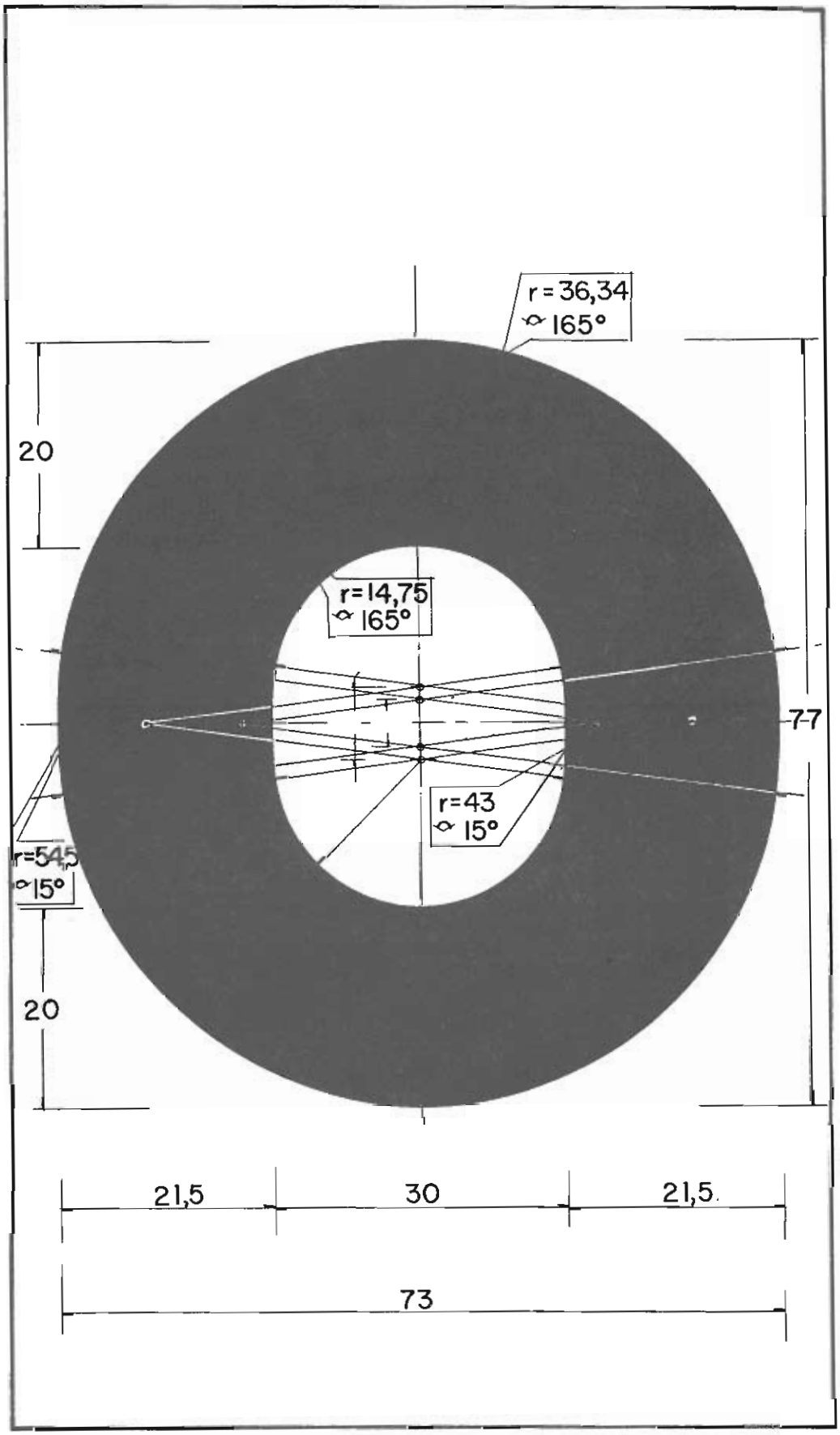
r = 36,34
α 165°
20
r=14,75
α 165°
7-7
r=43
α 15°
r=54,5
α 15°
20
21,5
30
21,5
73

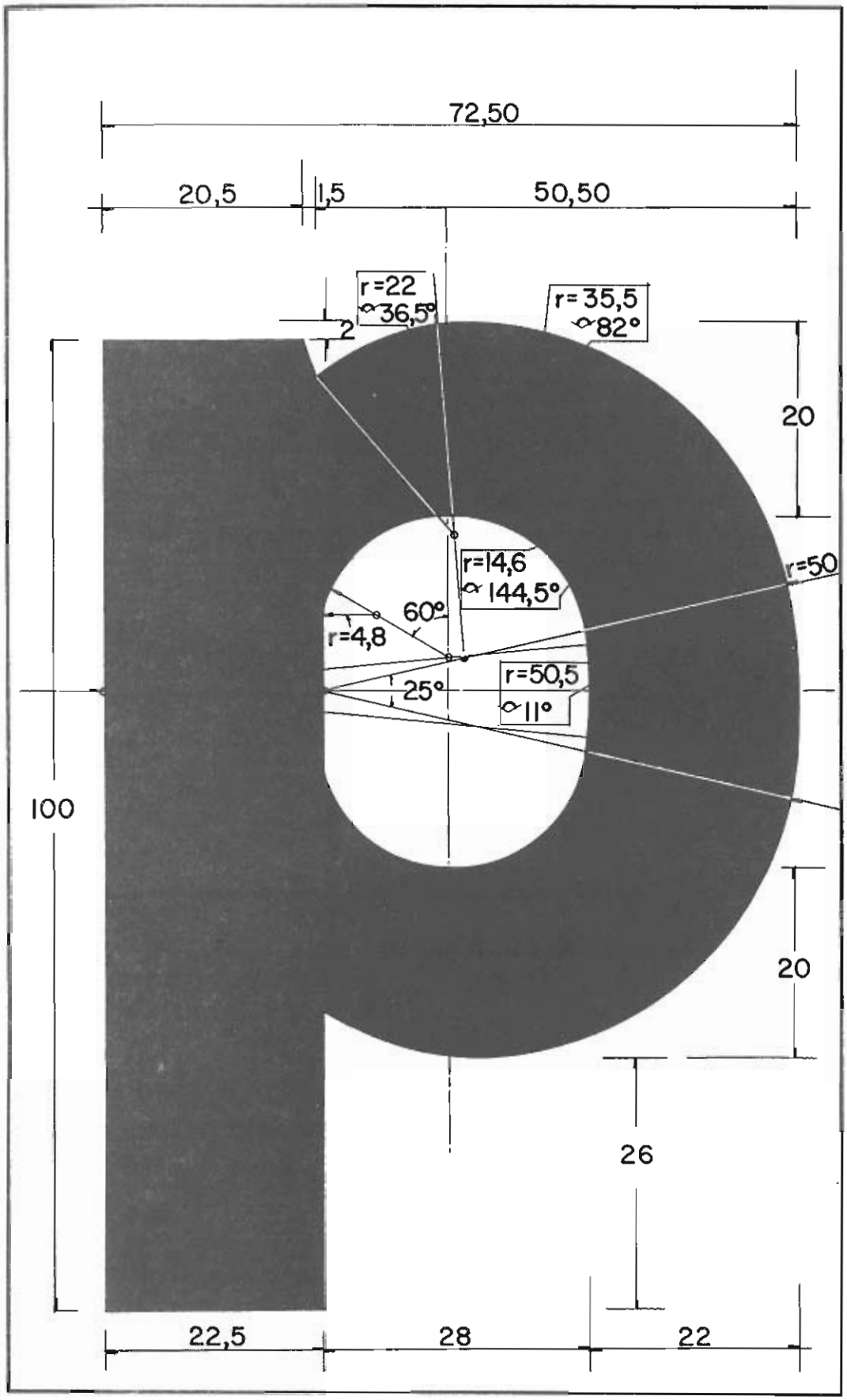
72,50
20,5
1,5
50,50
r=22
α 36,5°
r=35,5
α 82°
2
20
r=14,6
α 144,5°
r=50
60°
r=4,8
r=50,5
α 11°
25°
100
20
26
22,5
28
22

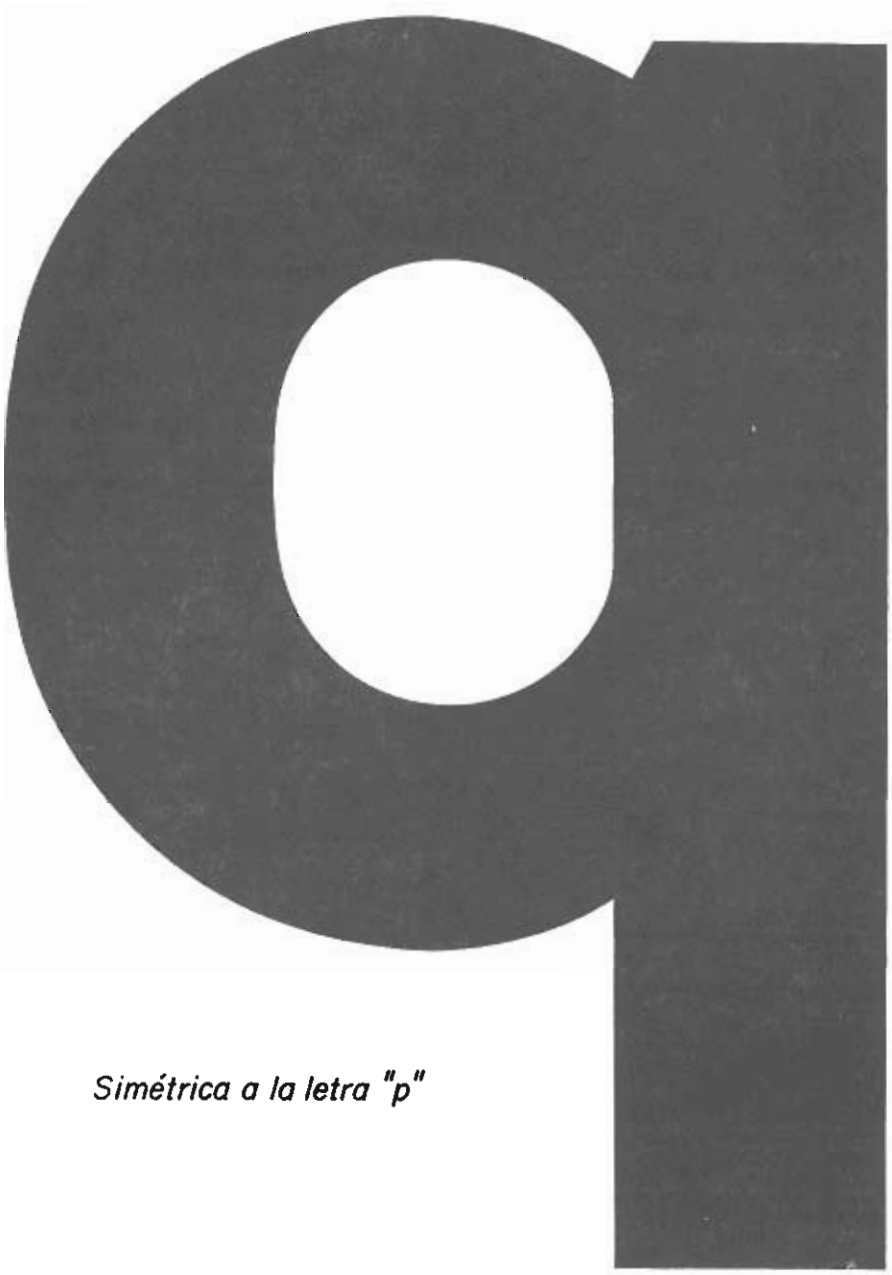

Simétrica a la letra "p"

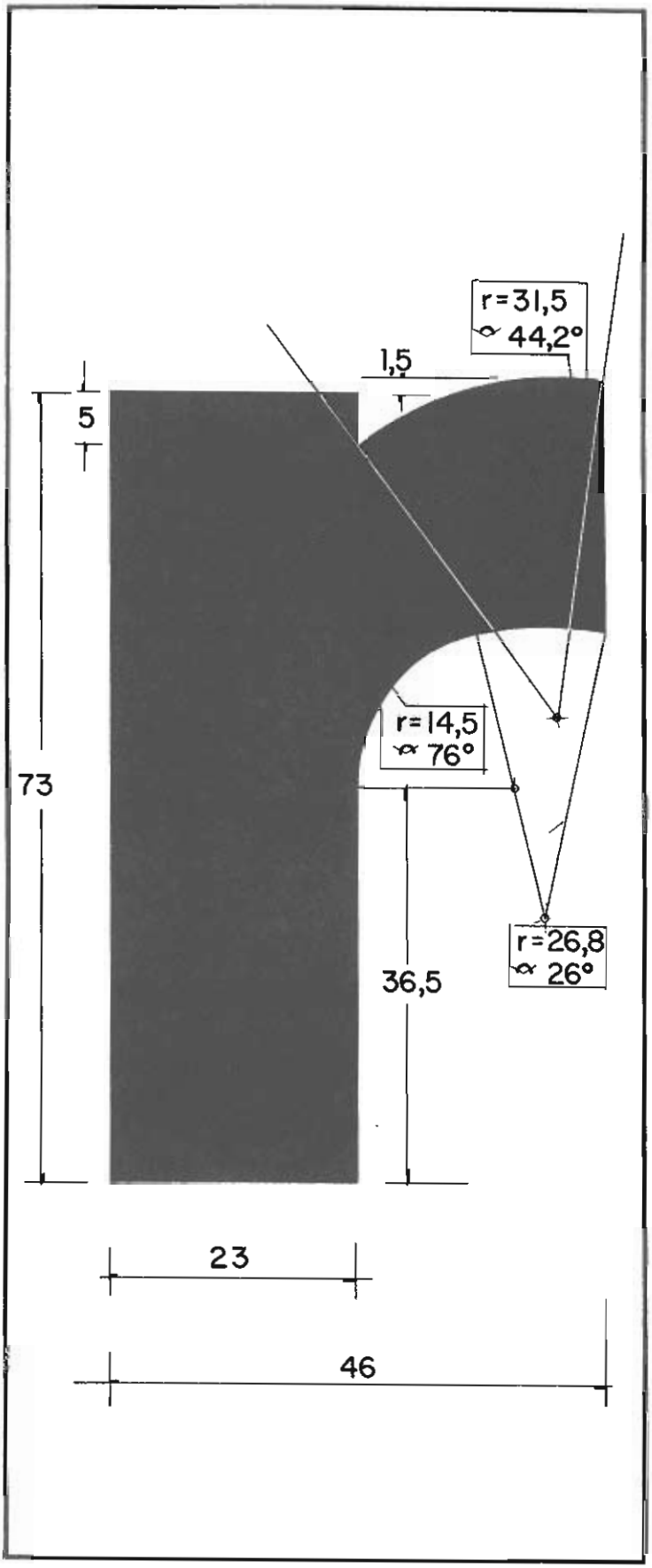
r=31,5
α 44,2°
1,5
5
73
r=14,5
α 76°
r=26,8
α 26°
36,5
23
46

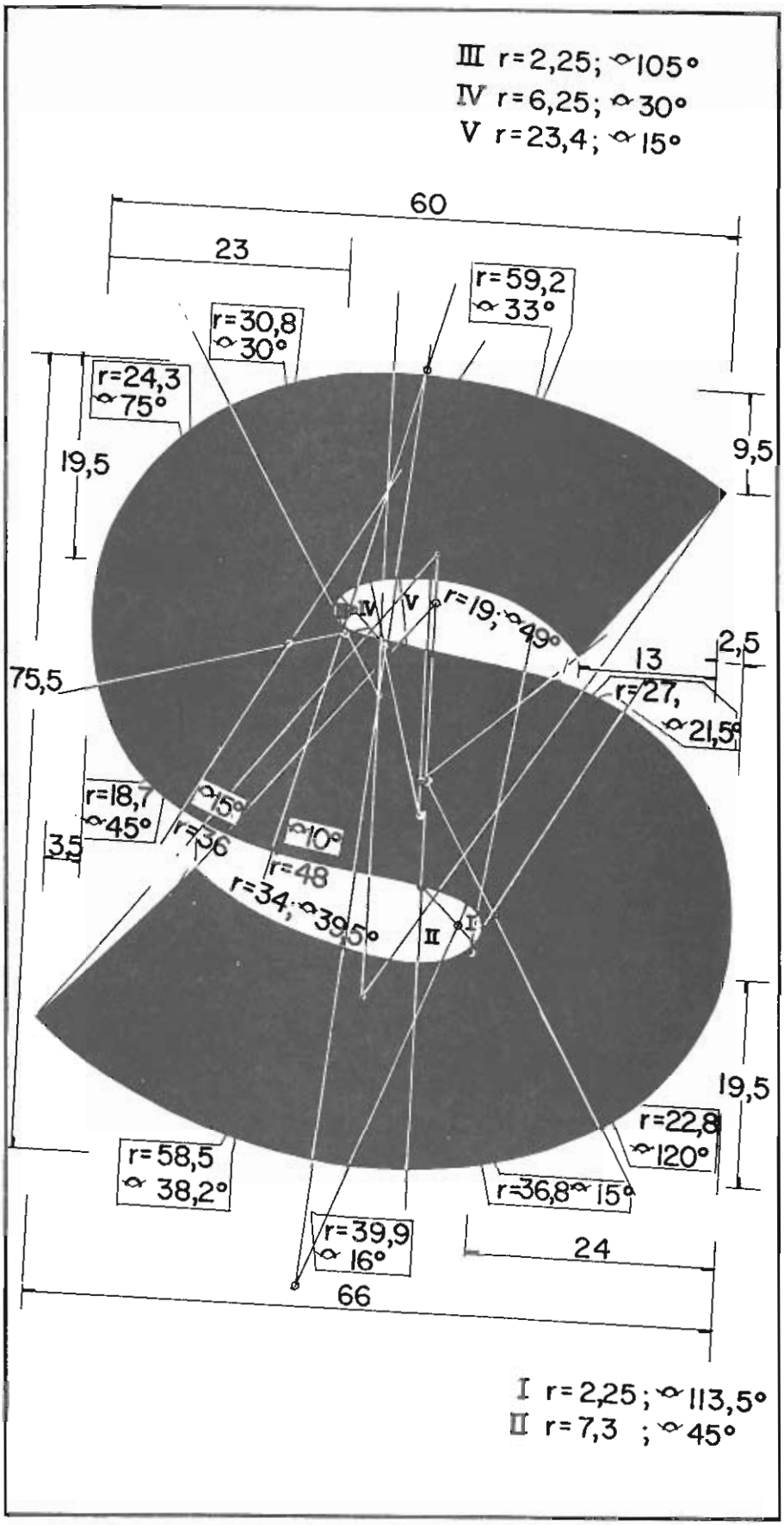
III r=2,25; α105°
IV r=6,25; α30°
V r=23,4; α15°
60
23
r=59,2
α33°
r=30,8
α30°
r=24,3
α75°
19,5
9,5
IV
V
r=19; α49°
2,5
13
75,5
r=27,
α21,5°
r=18,7
α45°
α15°
r=36
α10°
3,5
r=48
r=34; α39,5°
II
I
19,5
r=22,8
α120°
r=58,5
α38,2°
r=36,8 α15°
r=39,9
α16°
24
66
I r=2,25; α113,5°
II r=7,3 ; α45°

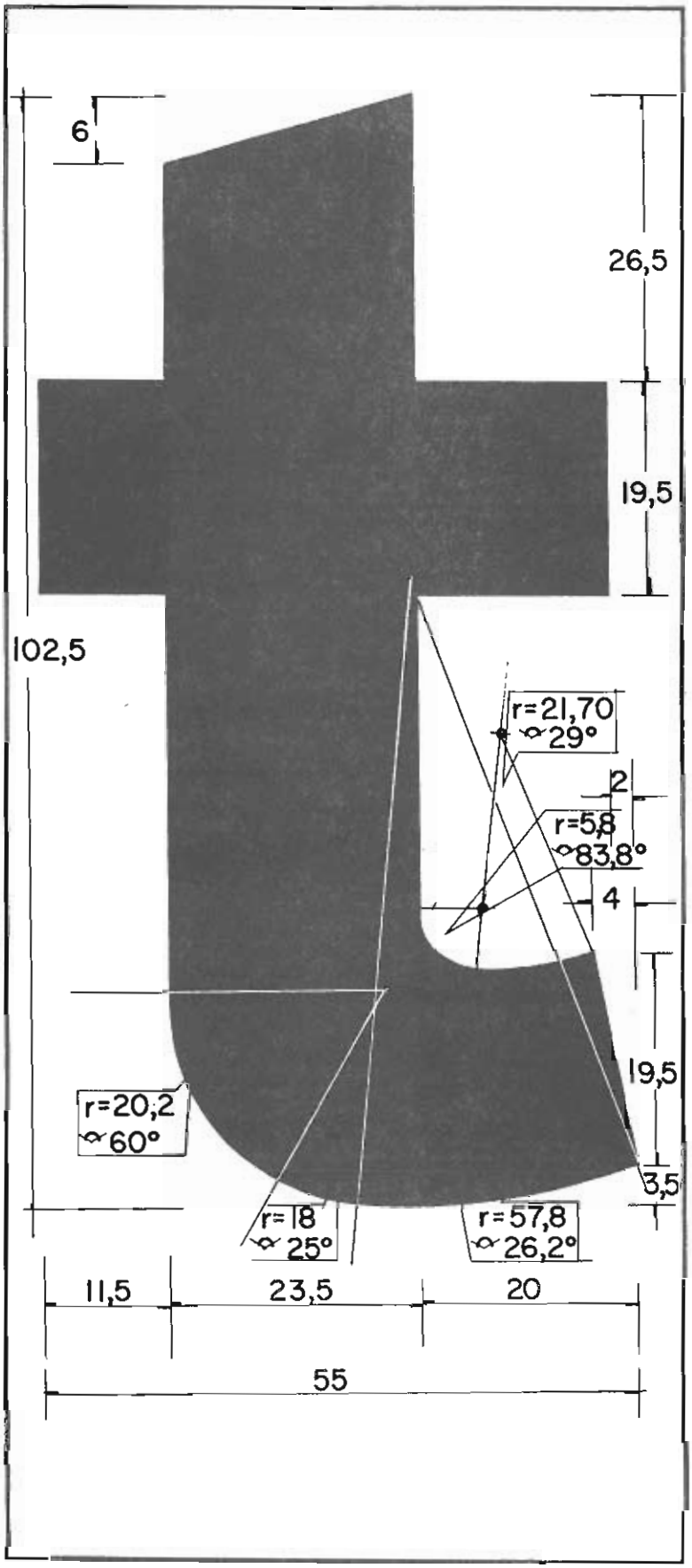
6
26,5
19,5
102,5
r=21,70
α 29°
2
r=5,8
α 83,8°
4
19,5
r=20,2
α 60°
3,5
r=18
α 25°
r=57,8
α 26,2°
11,5
23,5
20
55

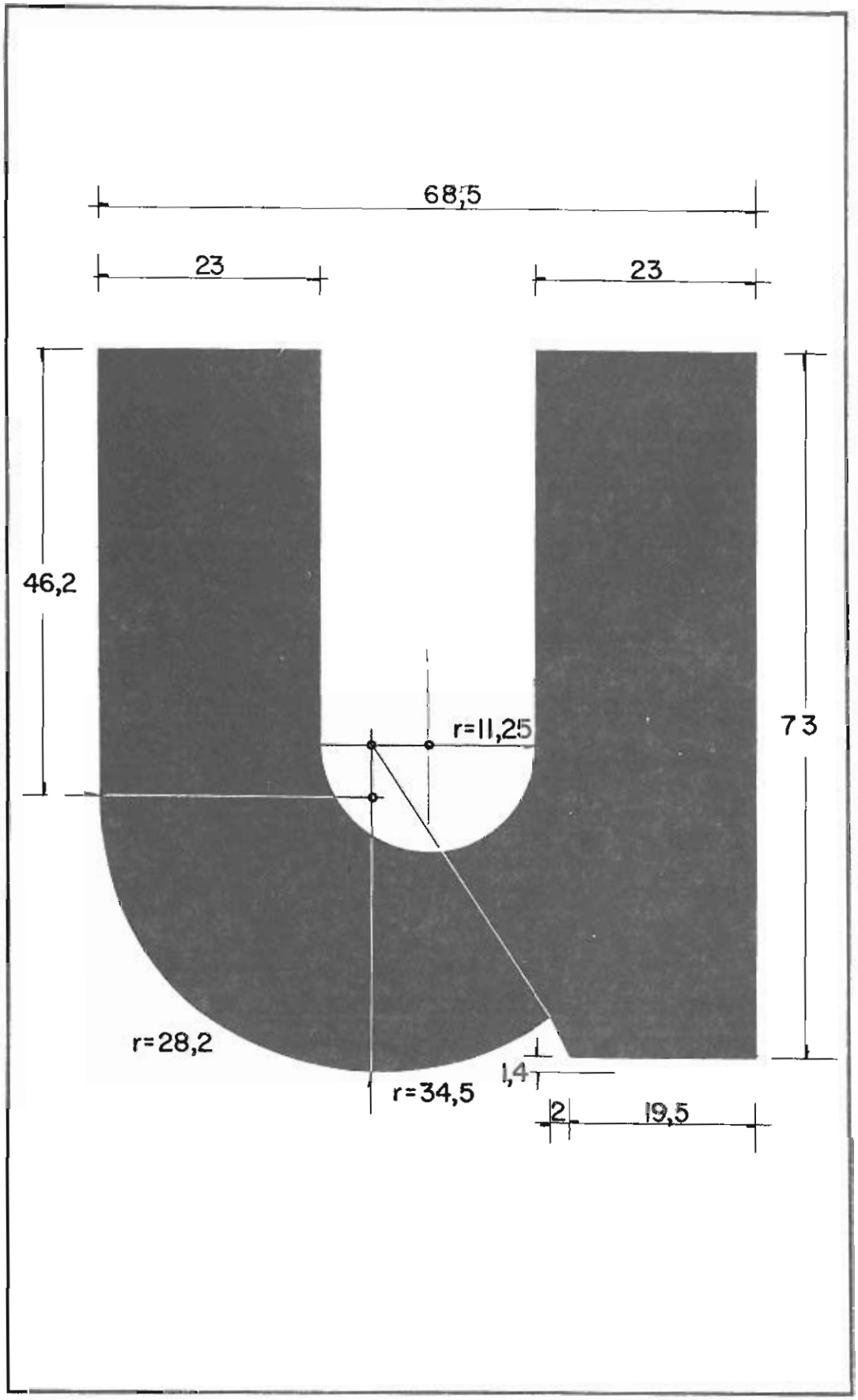
68,5
23
23
46,2
73
r=11,25
r=28,2
r=34,5
1,4
2
19,5

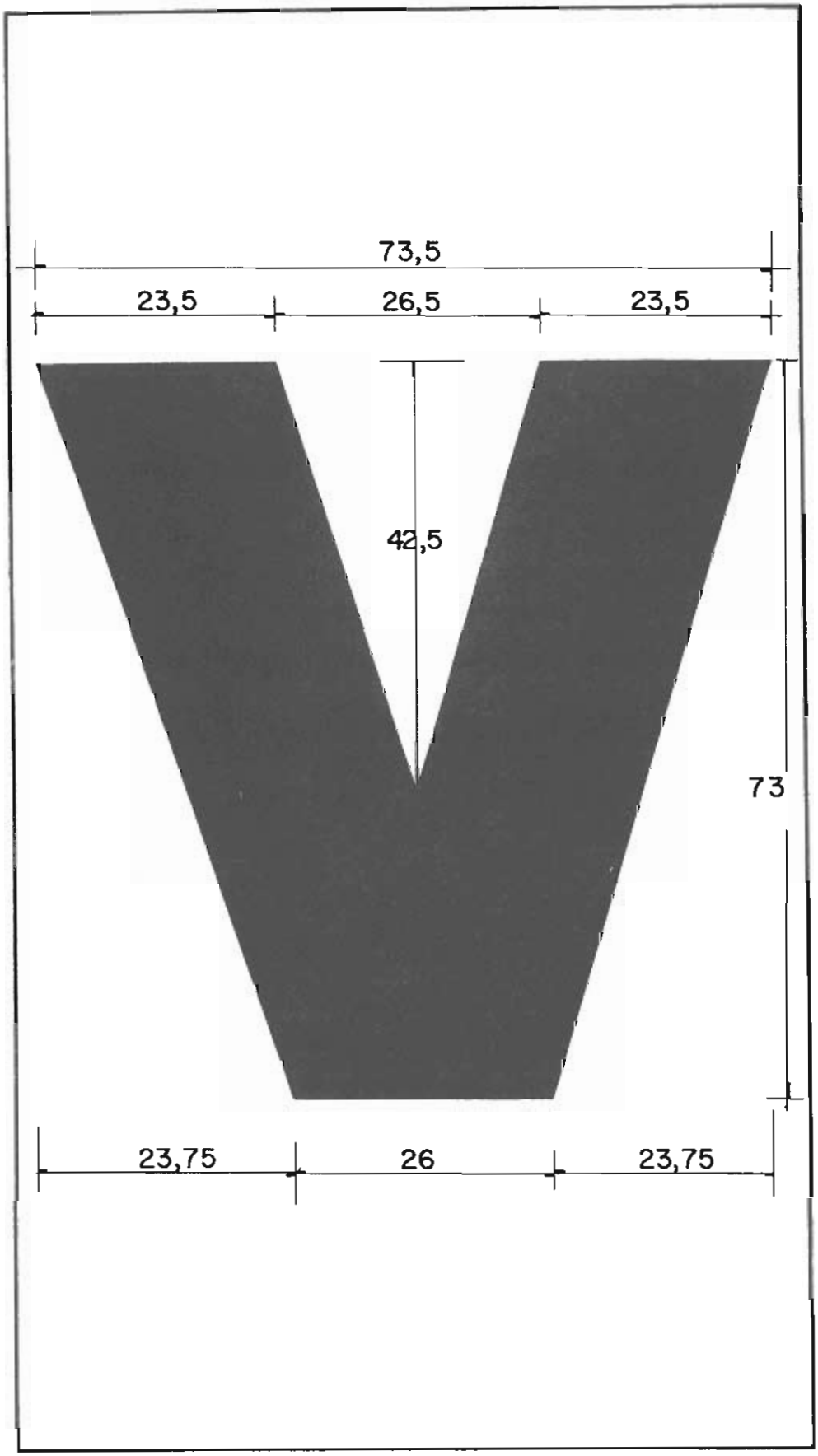
73,5
23,5
26,5
23,5
42,5
73
23,75
26
23,75

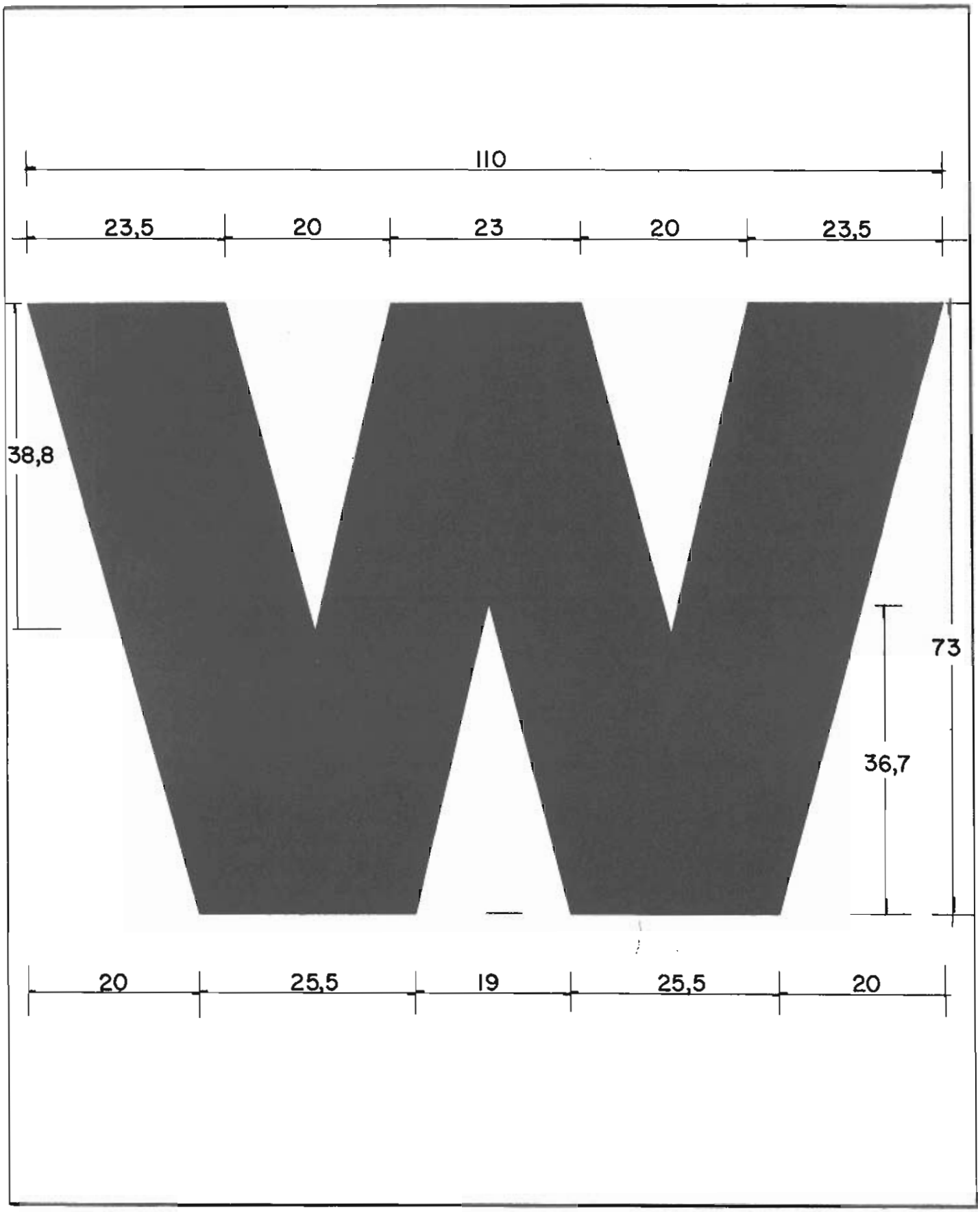
110
23,5
20
23
20
23,5
38,8
73
36,7
20
25,5
19
25,5
20

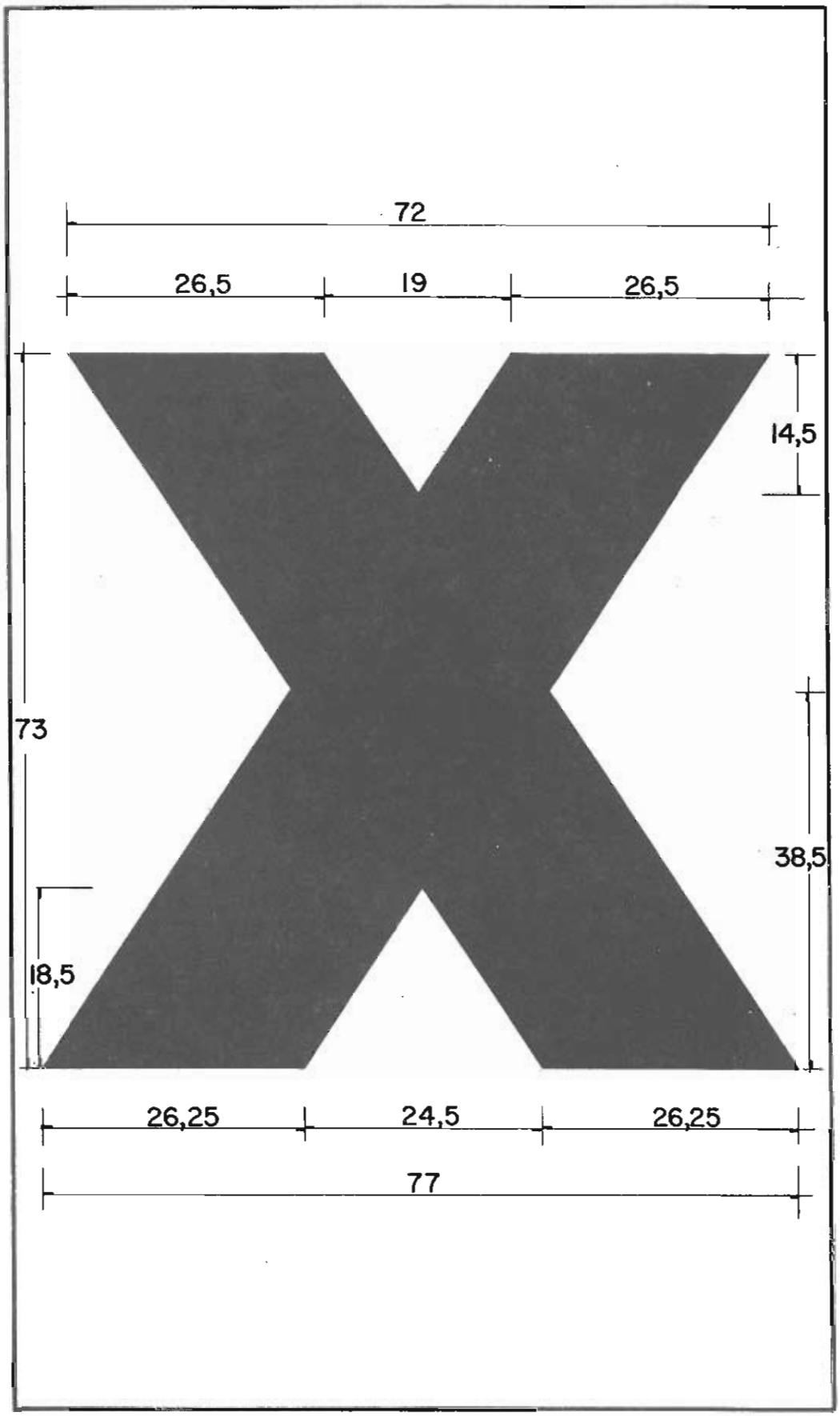
72
26,5
19
26,5
14,5
73
38,5
18,5
26,25
24,5
26,25
77

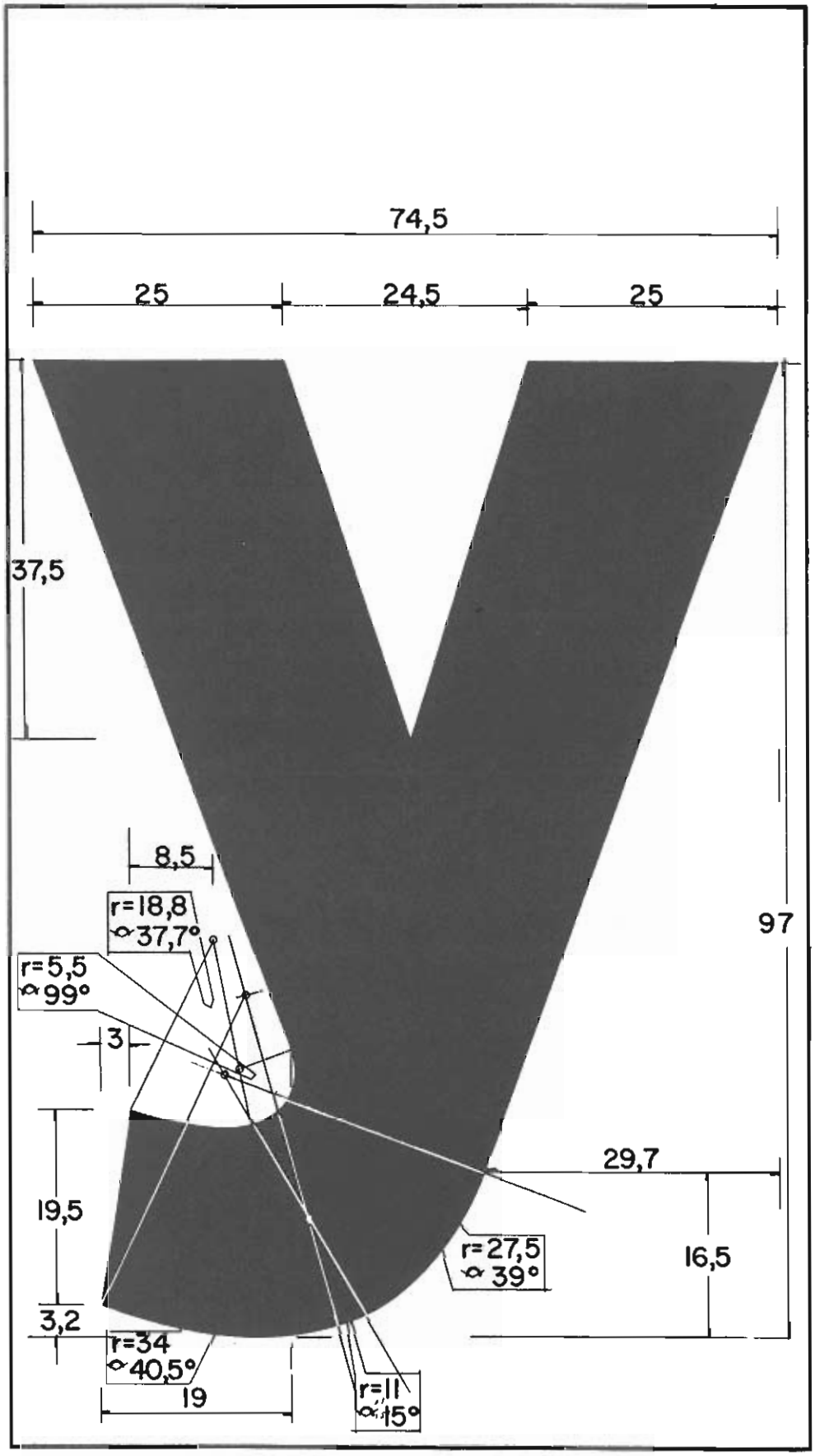
74,5
25
24,5
25
37,5
97
8,5
r=18,8
α 37,7°
r=5,5
α 99°
3
29,7
19,5
r=27,5
α 39°
16,5
3,2
r=34
α 40,5°
19
r=11
α 15°

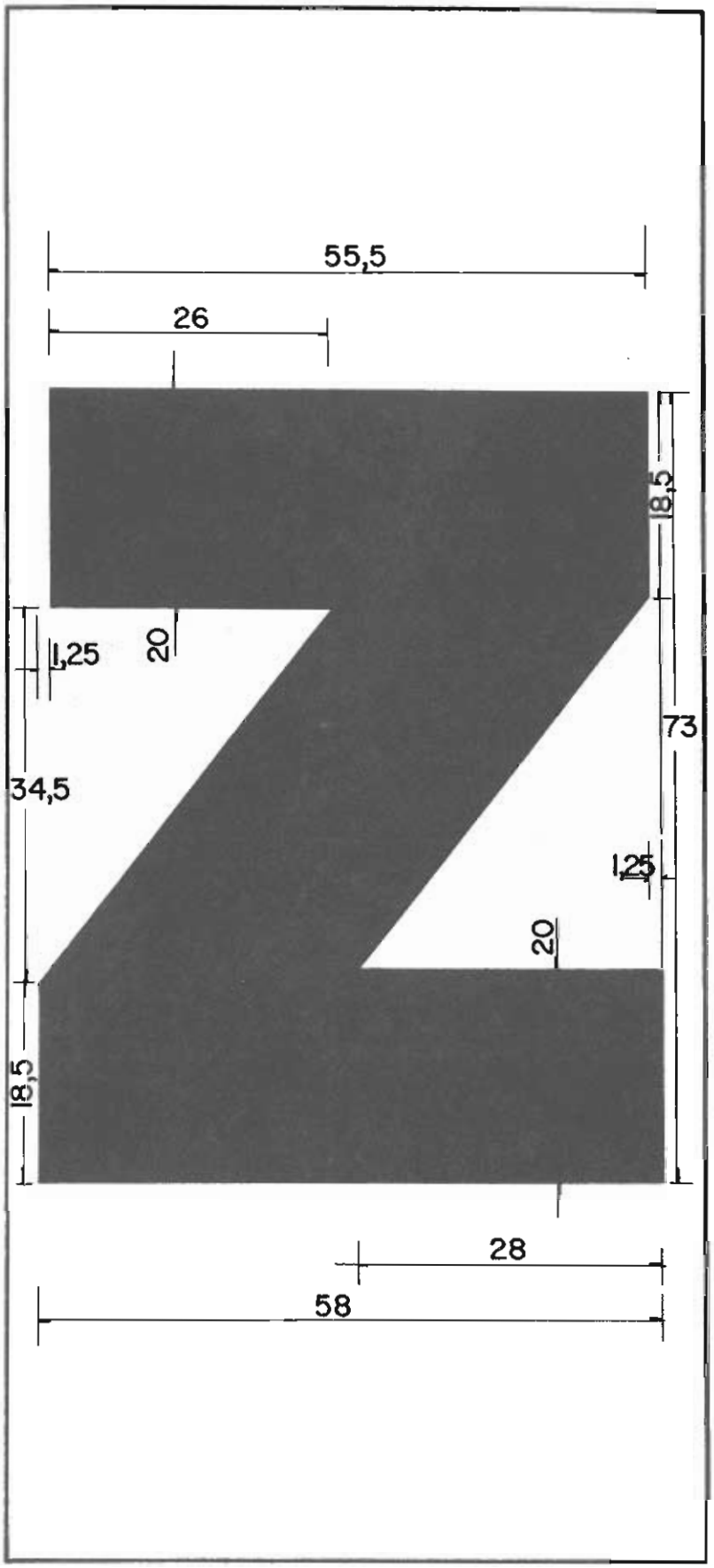
55,5
26
18,5
1,25
20
73
34,5
1,25
20
18,5
28
58

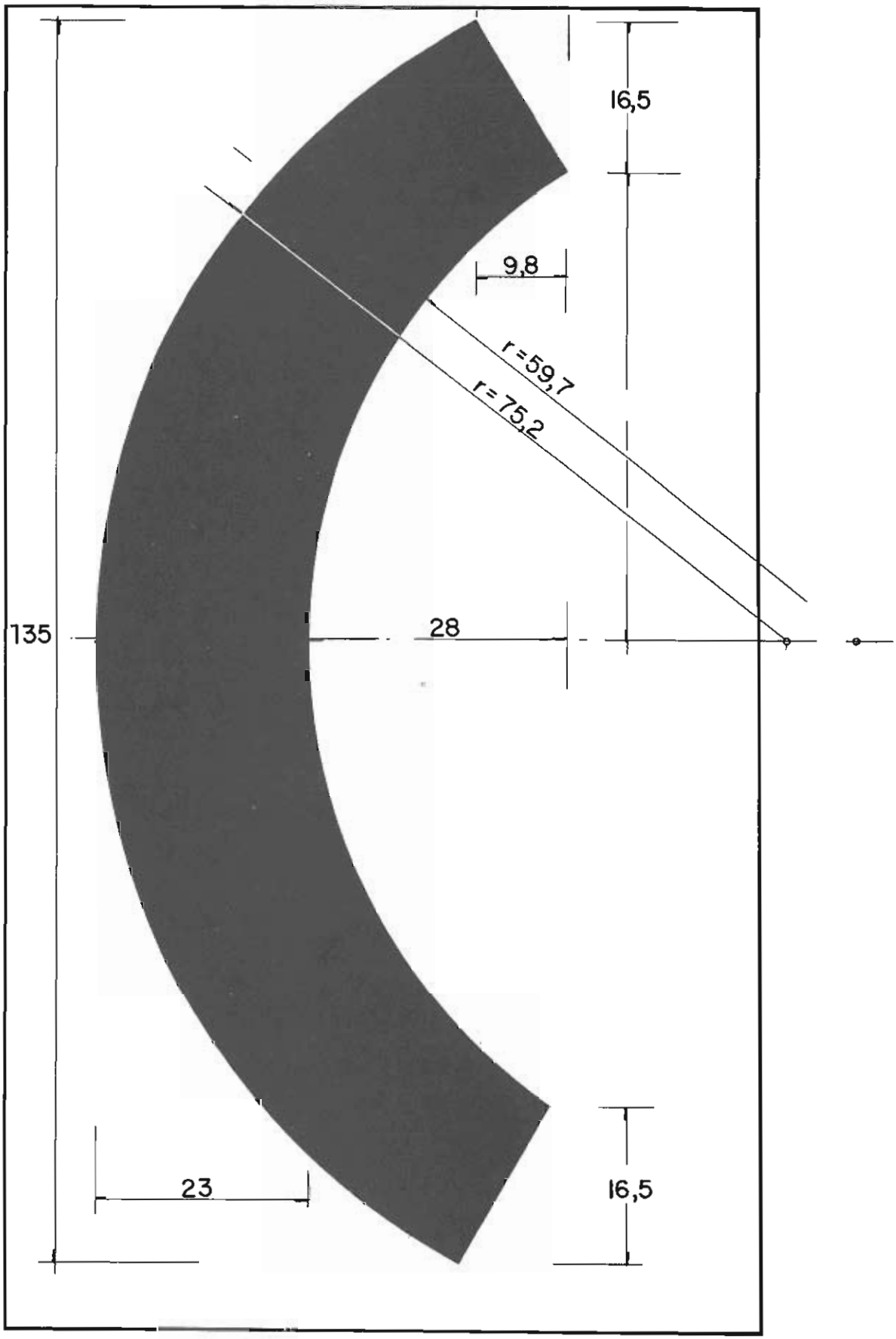
16,5
9,8
r=59,7
r=75,2
135
28
23
16,5

Igual a su simétrico.

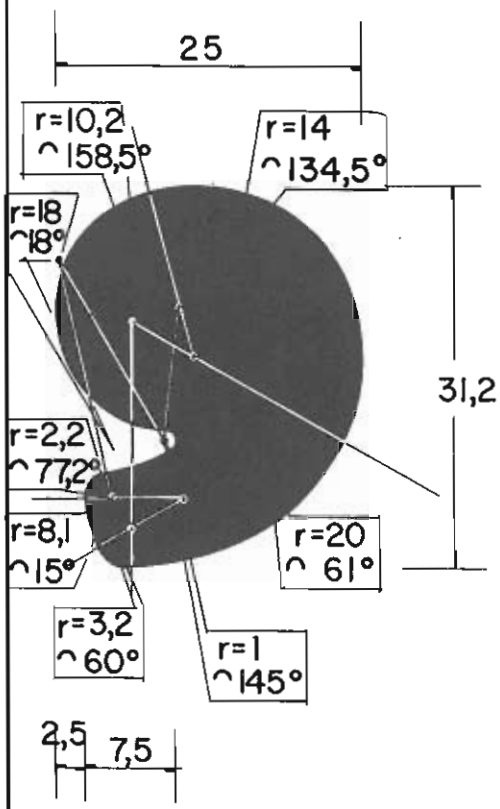
25
r=10,2
⌒158,5°
r=14
⌒134,5°
r=18
⌒18°
31,2
r=2,2
⌒77,2°
r=8,1
⌒15°
r=20
⌒ 61°
r=3,2
⌒60°
r=1
⌒145°
2,5
7,5

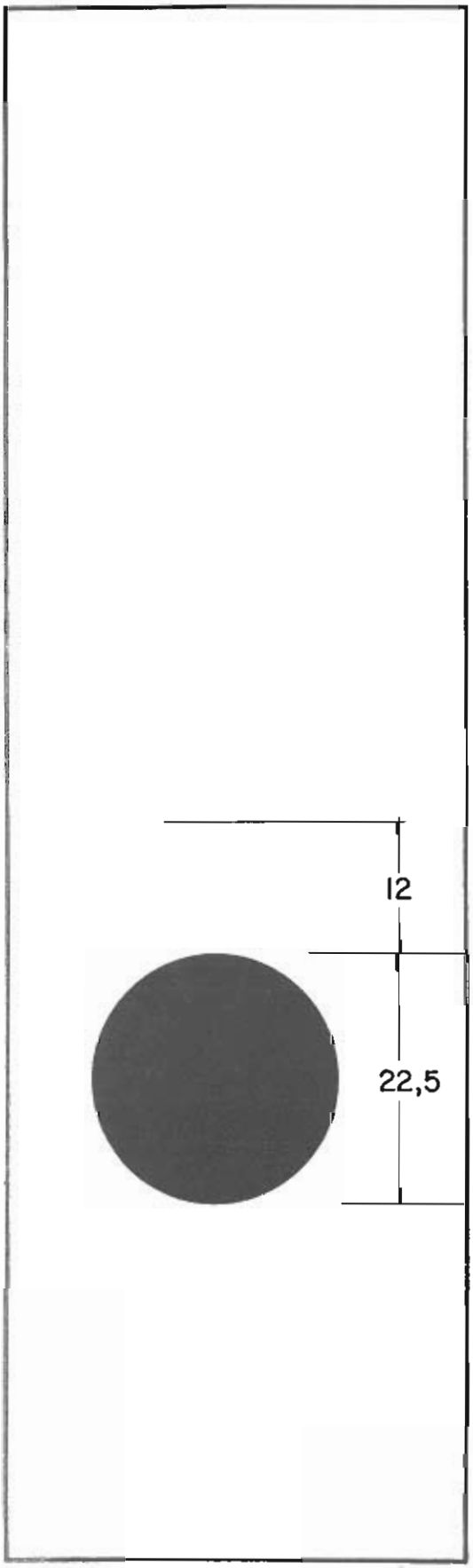
12
22,5

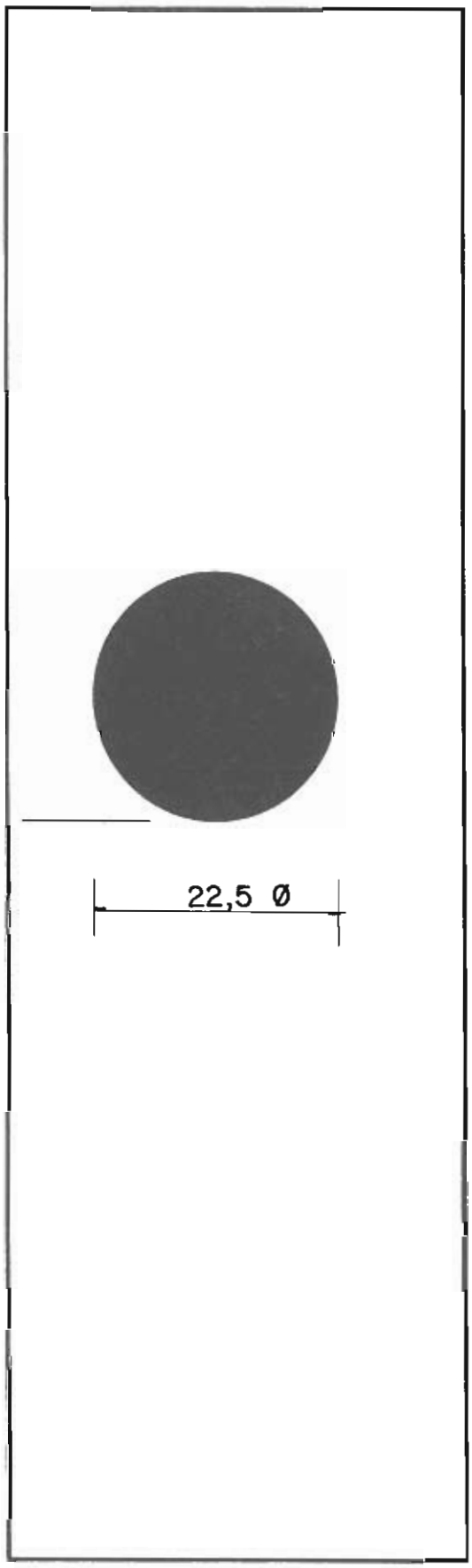
22,5 Ø

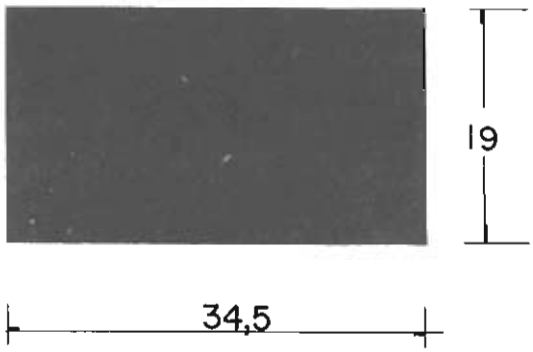
19
34,5

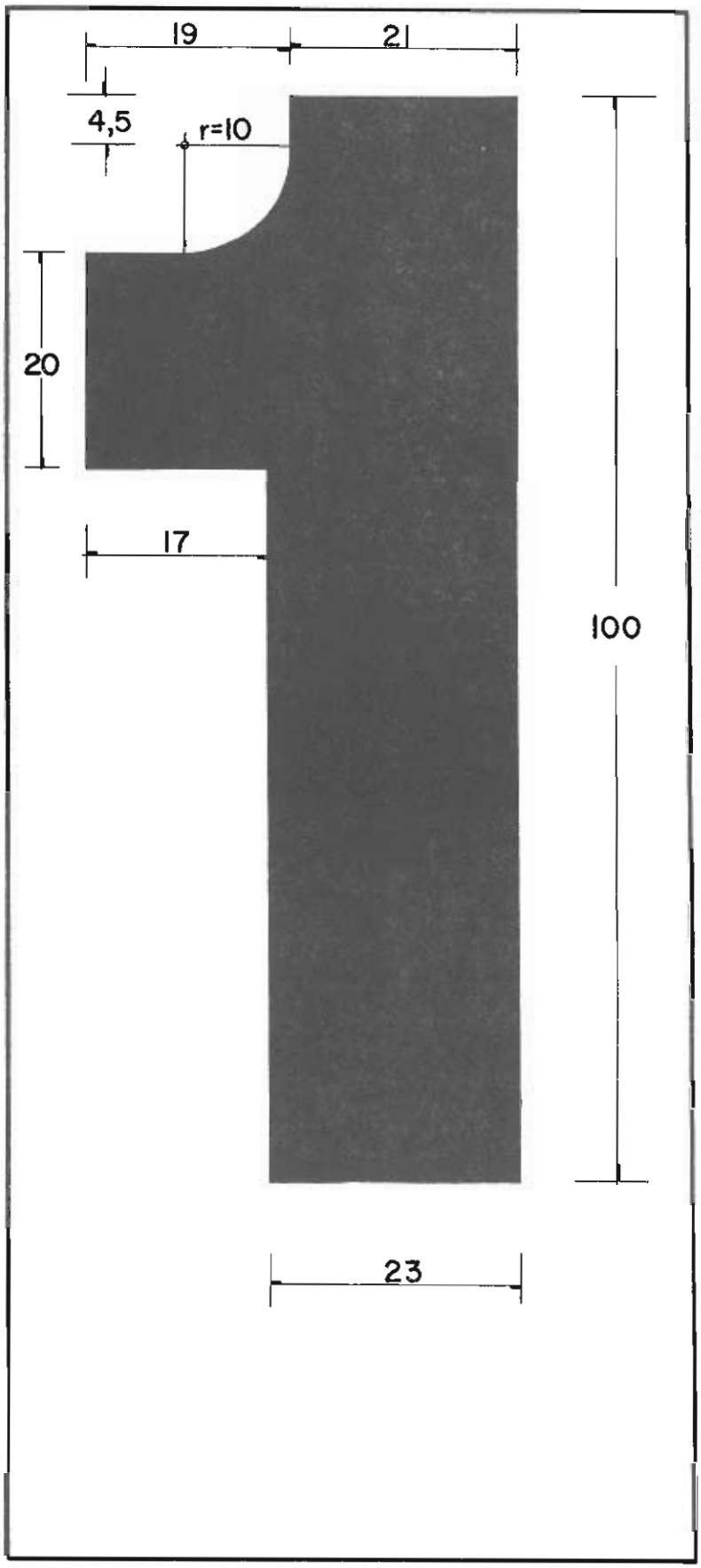
19
21
4,5
r=10
20
17
100
23

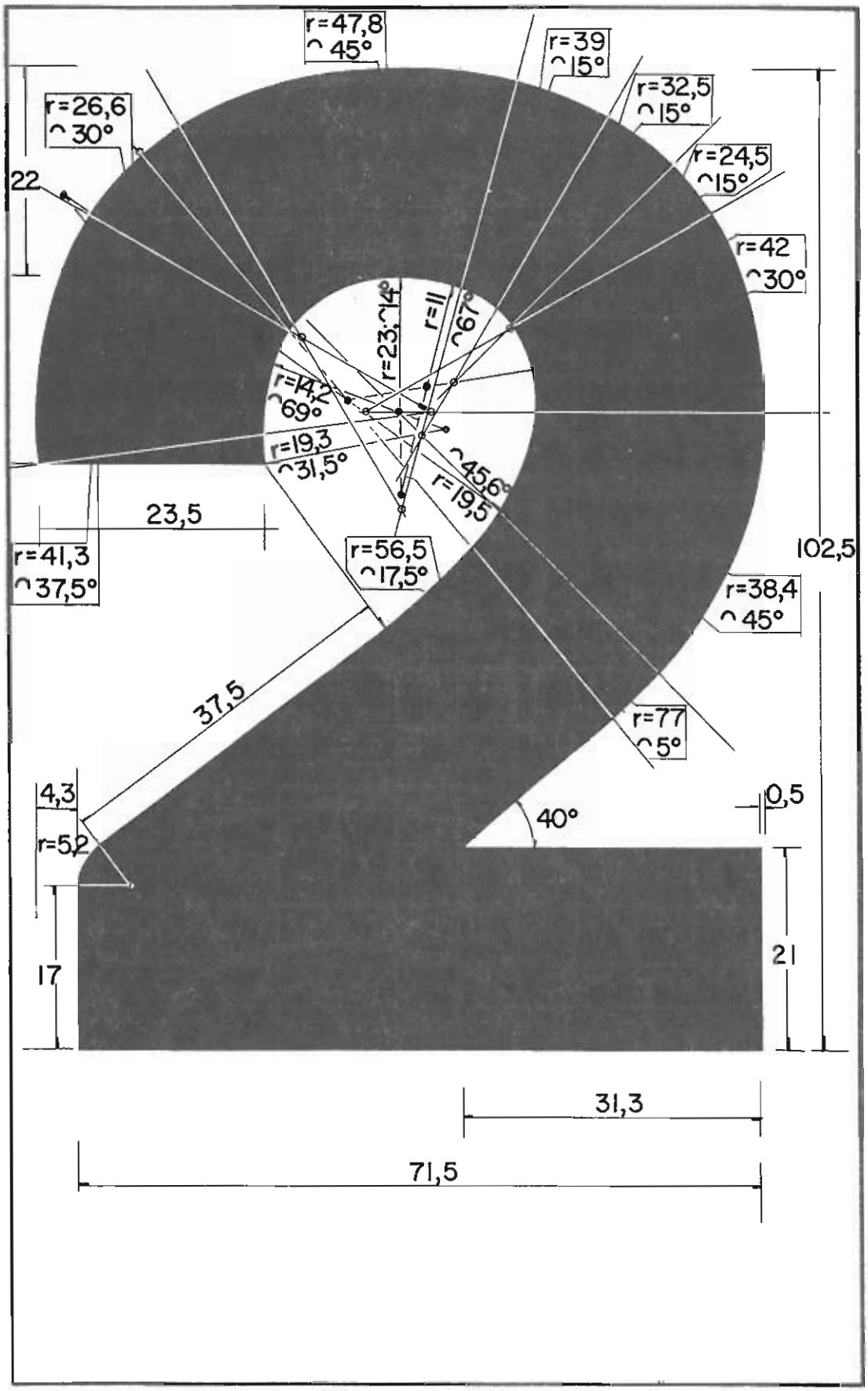
r=47,8
⌒45°
r=39
⌒15°
r=32,5
⌒15°
r=24,5
⌒15°
r=42
⌒30°
r=26,6
⌒30°
22
r=23,
⌒14°
r=11
⌒67°
r=14,2
⌒69°
r=19,3
⌒31,5°
⌒45,6°
r=19,5
23,5
r=41,3
⌒37,5°
r=56,5
⌒17,5°
102,5
r=38,4
⌒45°
37,5
r=77
⌒5°
4,3
r=5,2
40°
0,5
17
21
31,3
71,5

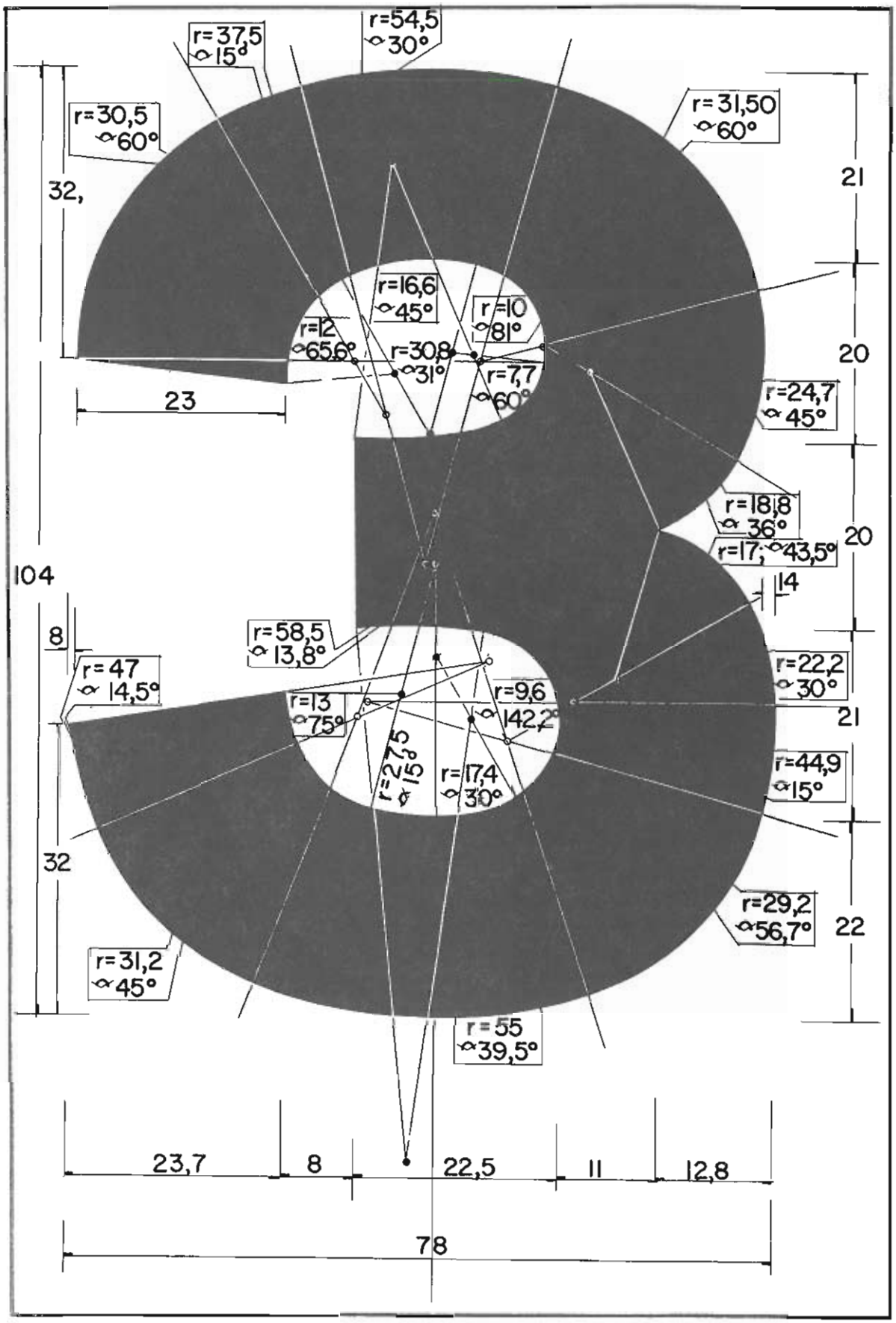
r=37,5
α 15°
r=54,5
α 30°
r=30,5
α 60°
r=31,50
α 60°
32,
21
r=16,6
α 45°
r=10
α 81°
r=12
α 65,6°
r=30,8
α 31°
r=7,7
α 60°
20
23
r=24,7
α 45°
r=18,8
α 36°
20
r=17;
α 43,5°
104
14
8
r=58,5
α 13,8°
r=47
α 14,5°
r=22,2
α 30°
r=13
α 75°
r=9,6
α 142,2°
21
r=27,5
α 15°
r=17,4
α 30°
r=44,9
α 15°
32
r=29,2
α 56,7°
22
r=31,2
α 45°
r=55
α 39,5°
23,7
8
22,5
11
12,8
78

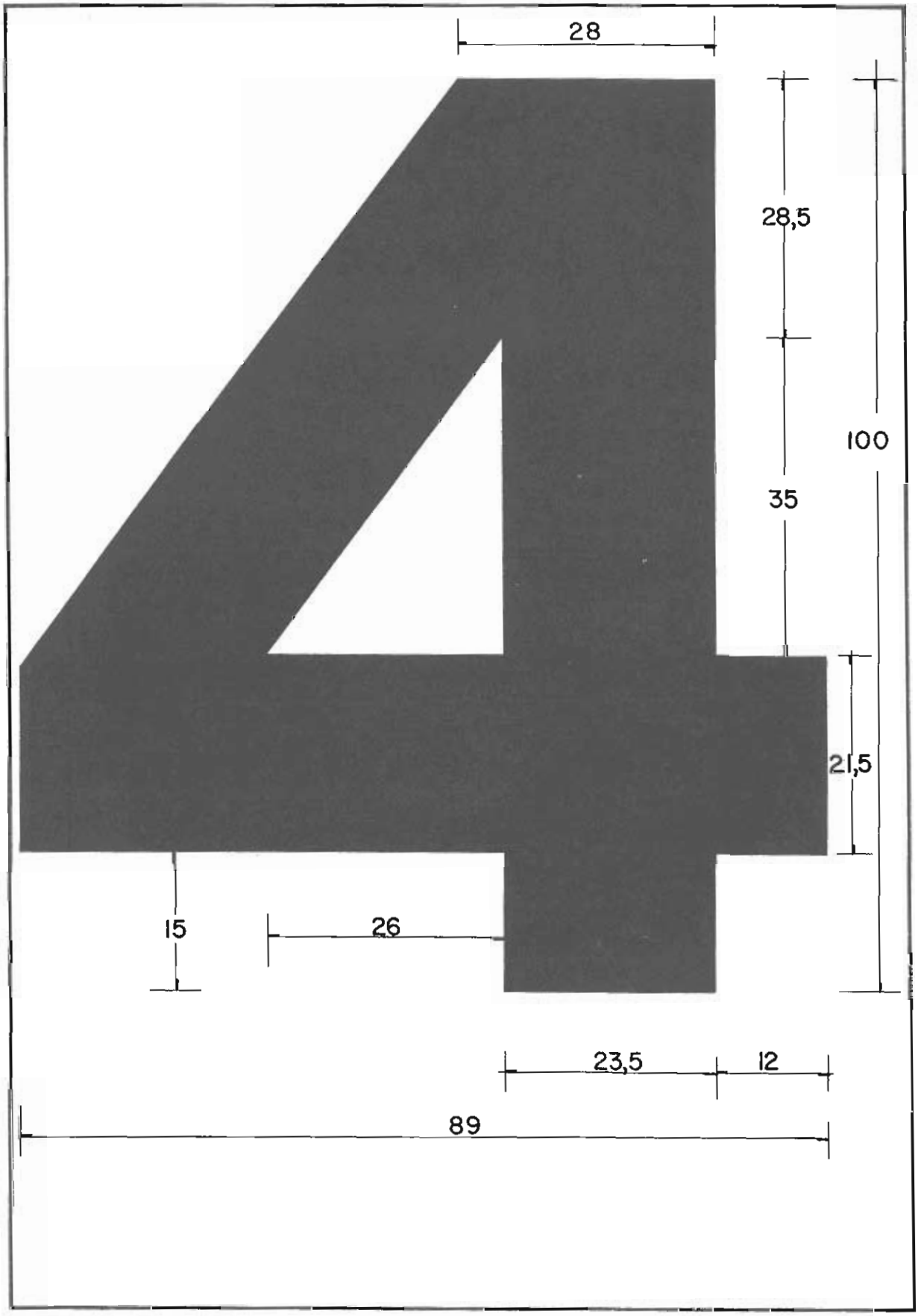
28
28,5
100
35
21,5
15
26
23,5
12
89

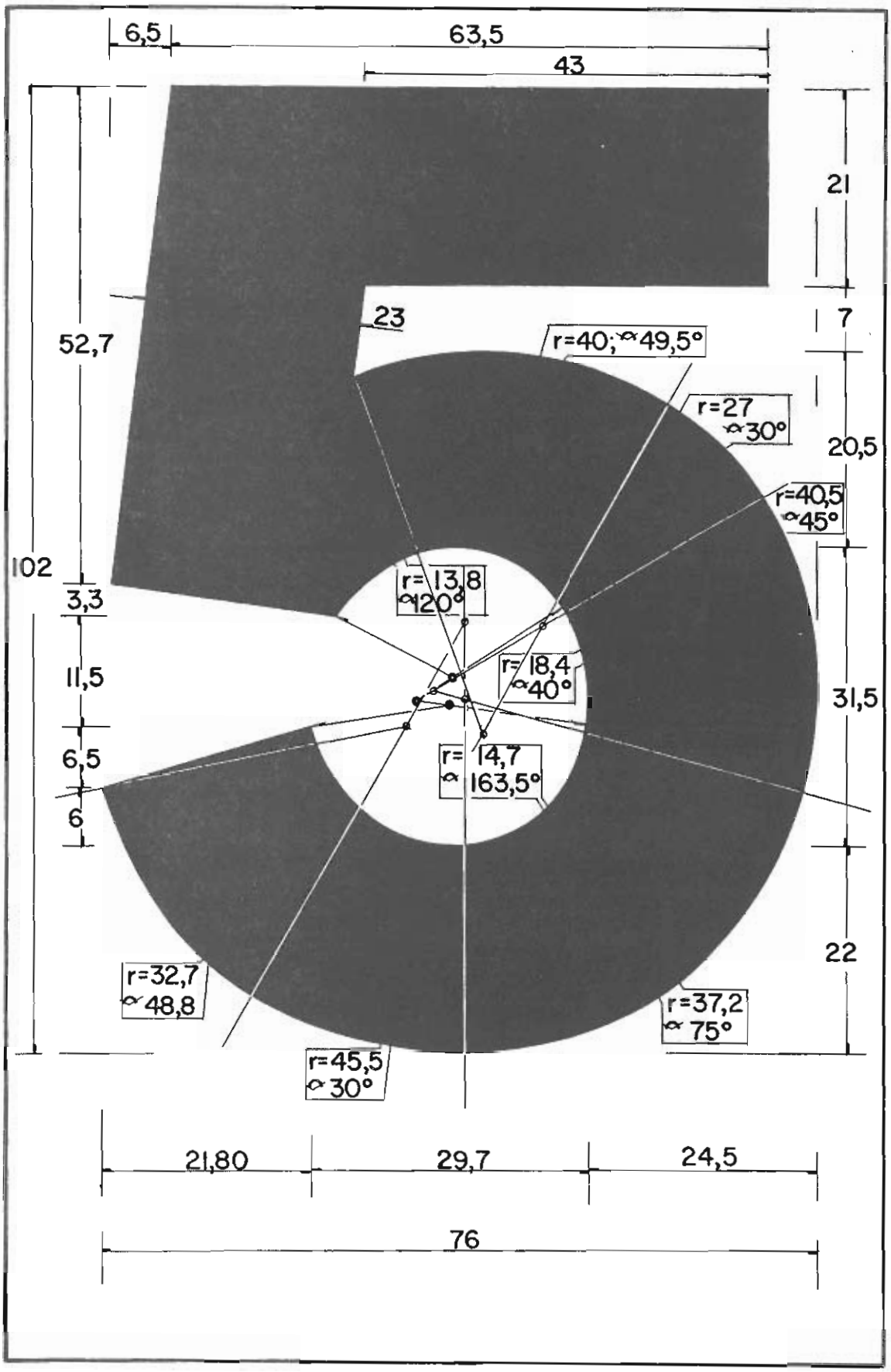
6,5
63,5
43
21
7
23
52,7
r=40; α 49,5°
r=27
α 30°
20,5
r=40,5
α 45°
102
r= 13,8
α 120°
3,3
r= 18,4
α 40°
11,5
31,5
6,5
r= 14,7
α 163,5°
6
22
r=32,7
α 48,8
r=37,2
α 75°
r=45,5
α 30°
21,80
29,7
24,5
76

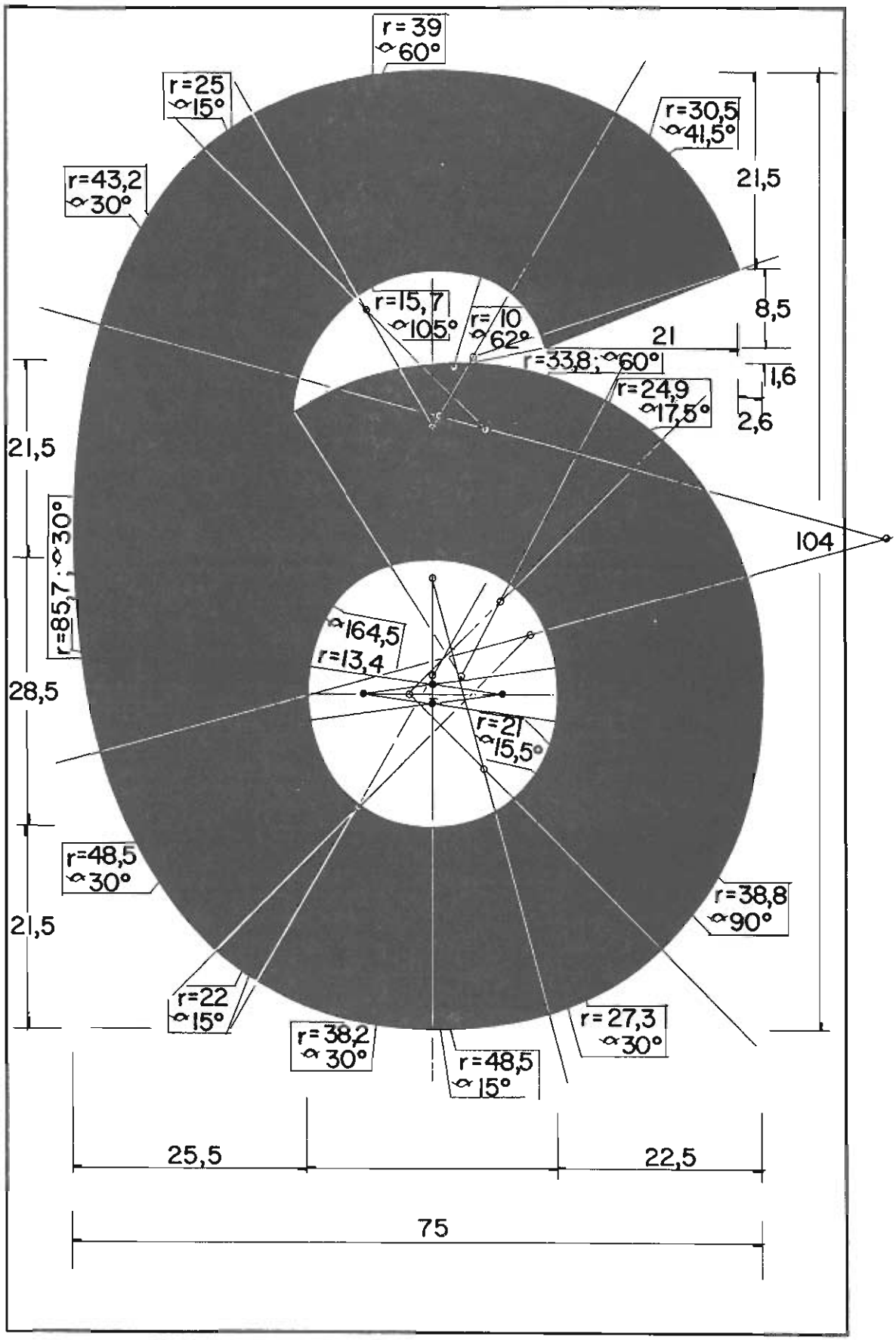
r = 39
α 60°
r=25
α 15°
r=30,5
α 41,5°
r=43,2
α 30°
21,5
8,5
r=15,7
α 105°
r= 10
α 62°
21
r=33,8; α 60°
1,6
r=24,9
α 17,5°
2,6
21,5
r=85,7; α 30°
104
α 164,5
r=13,4
28,5
r=21
α 15,5°
r=48,5
α 30°
r=38,8
α 90°
21,5
r=22
α 15°
r=38,2
α 30°
r=48,5
α 15°
r=27,3
α 30°
25,5
22,5
75

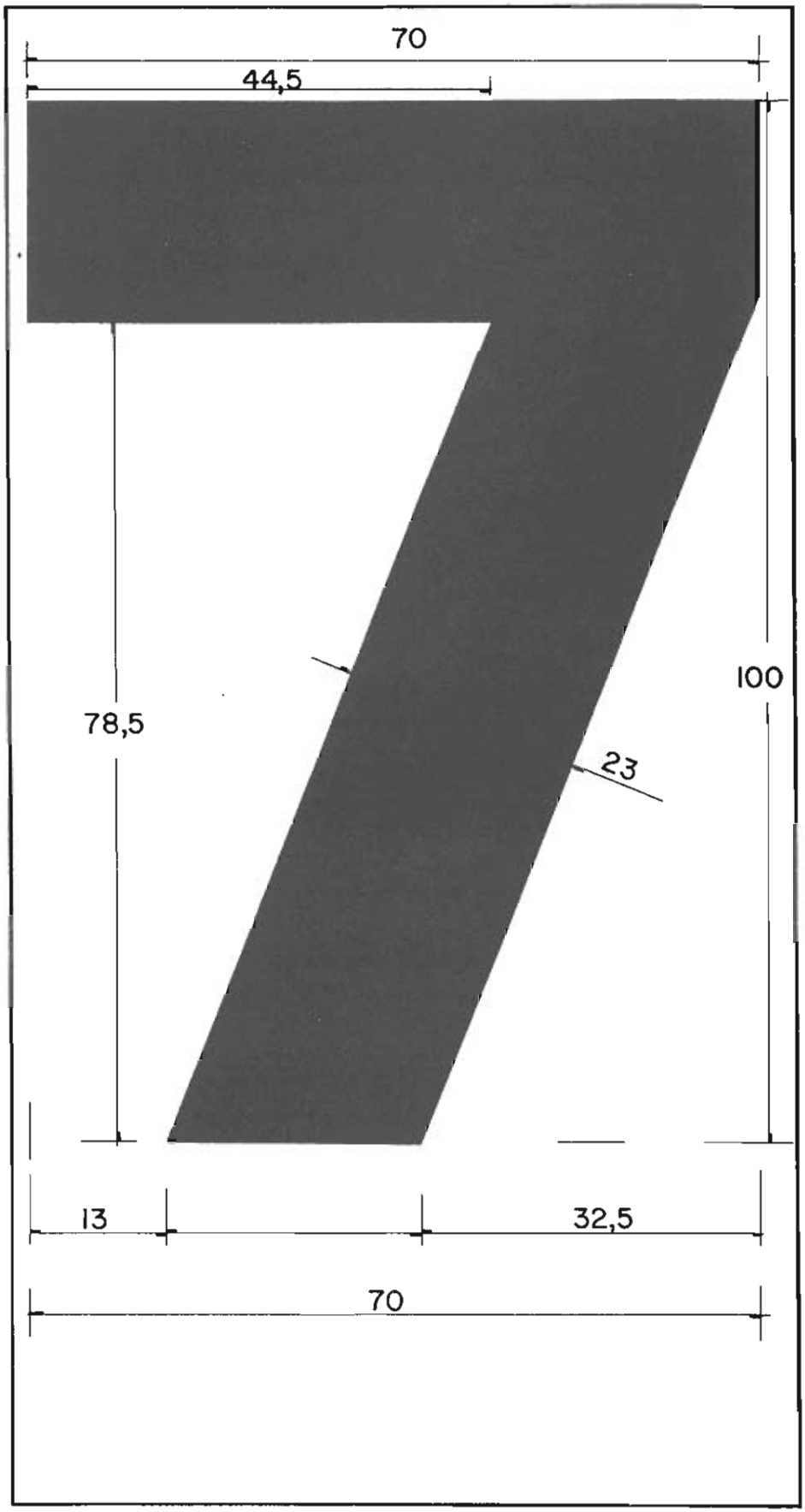
70
44,5
100
78,5
23
13
32,5
70

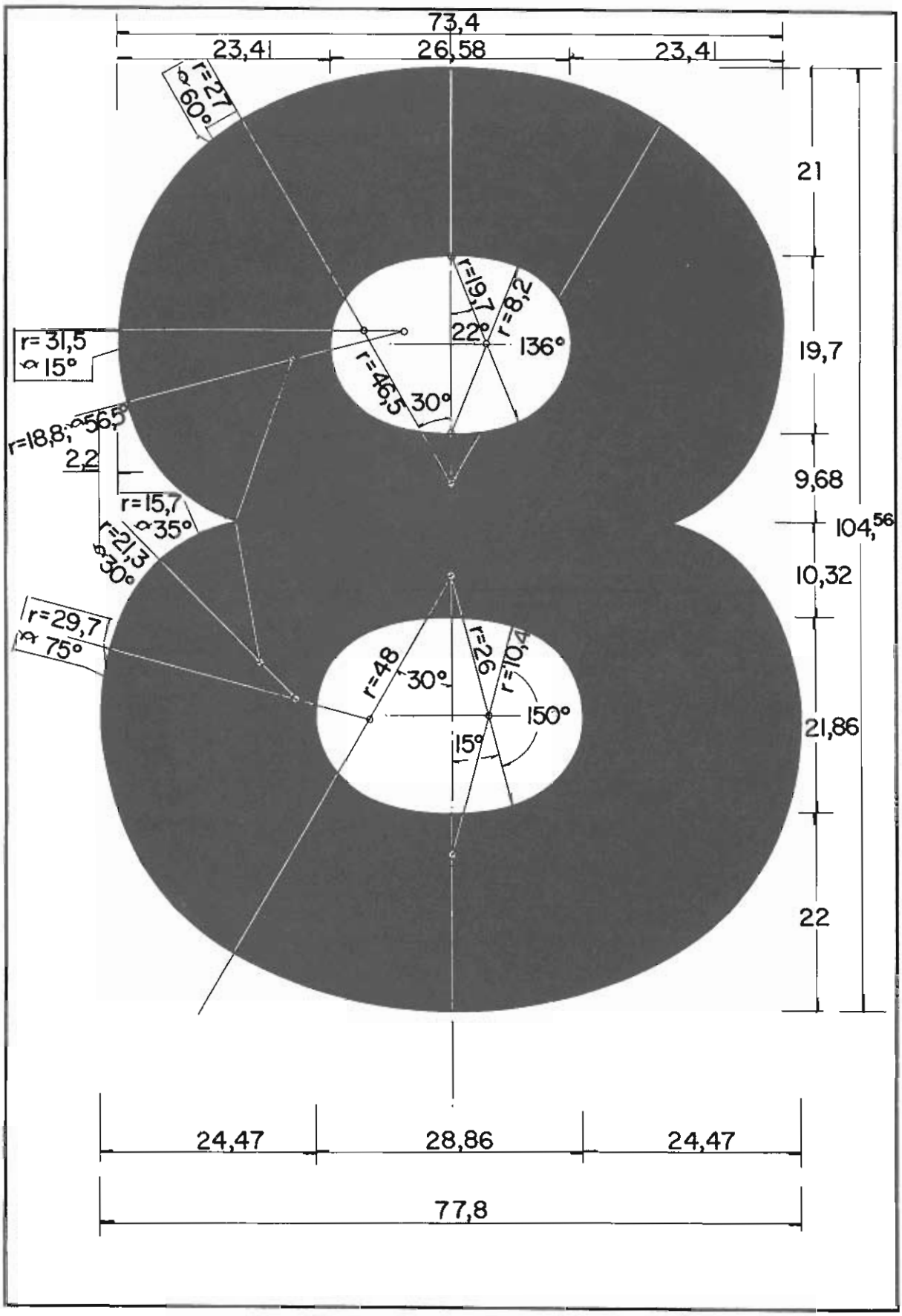
73,4
23,4
26,58
23,4
r=27
α 60°
21
r=19,7
r=8,2
22°
136°
r=31,5
α 15°
r=46,5
30°
19,7
r=18,8;
α 56,5°
2,2
9,68
r=15,7
α 35°
r=21,3
α 30°
104,56
10,32
r=29,7
α 75°
r=48
30°
r=26
r=10,4
150°
15°
21,86
22
24,47
28,86
24,47
77,8

Igual al "6" invertido.

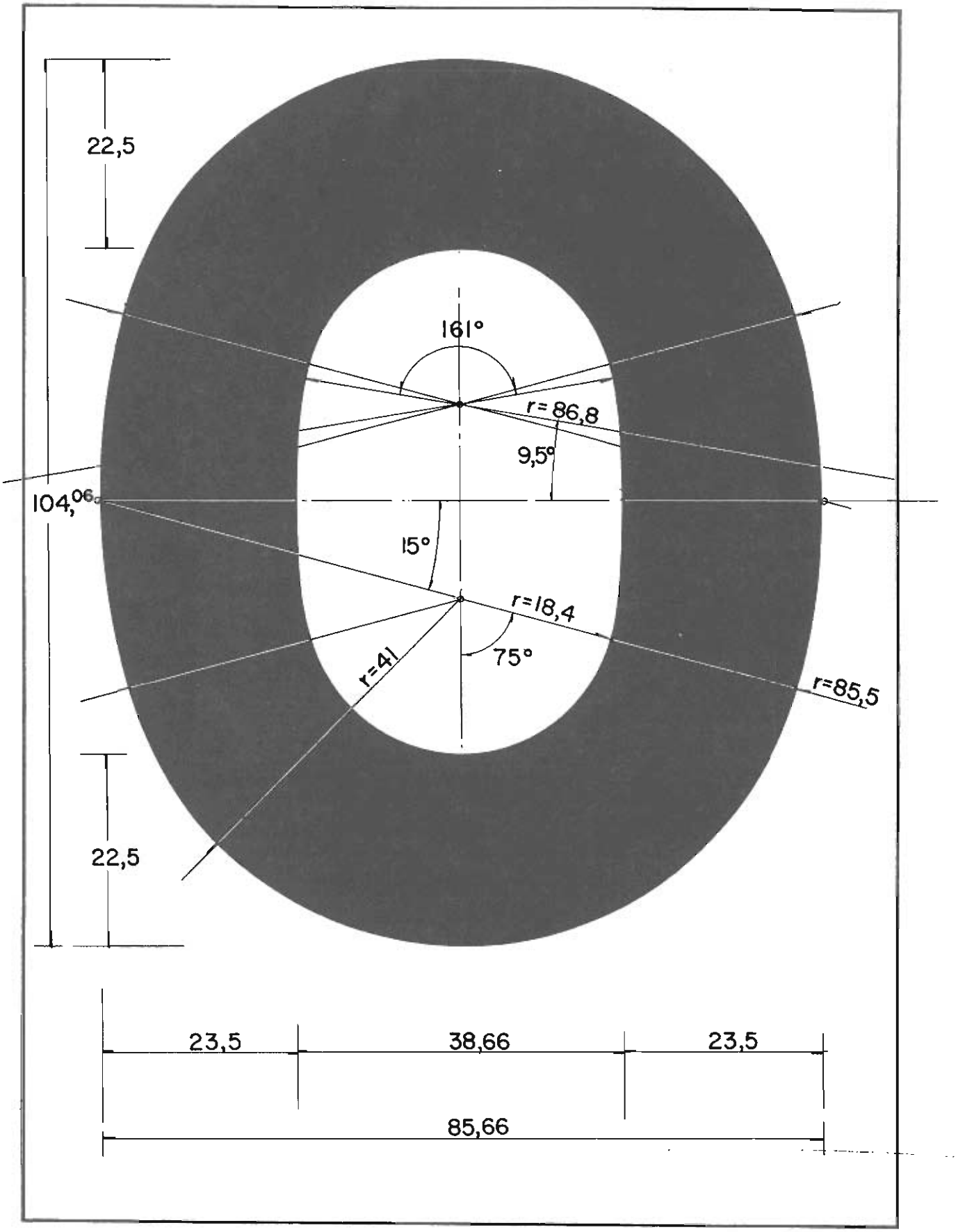
22,5
161°
r=86,8
9,5°
104,06
15°
r=18,4
75°
r=41
r=85,5
22,5
23,5
38,66
23,5
85,66

ANEXO 3

ANEXO 3

Pictogramas

A continuación se representan los pictogramas que se podrán utilizar en la señalización vertical

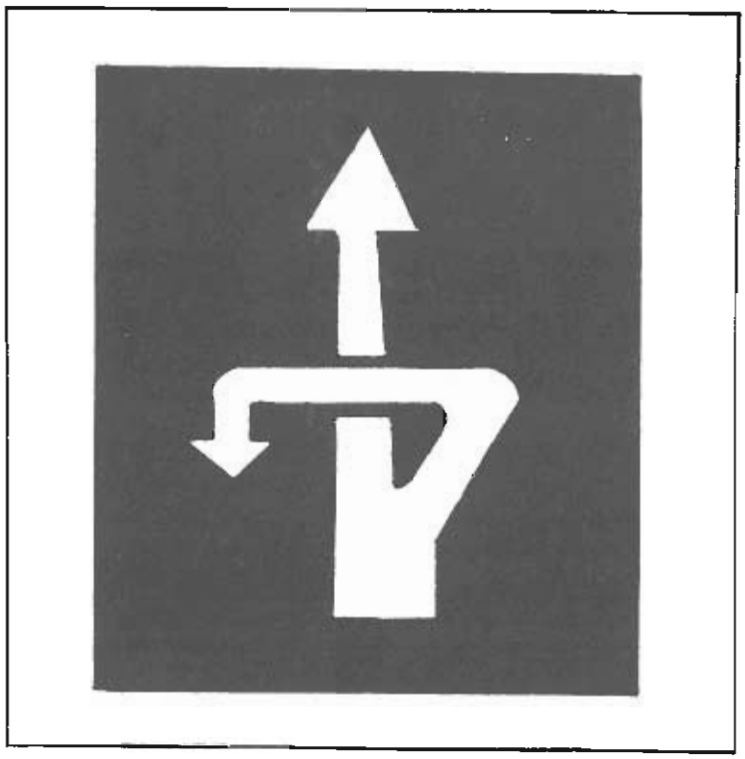

CAMBIO DE SENTIDO A DISTINTO NIVEL

AREA DE DESCANSO

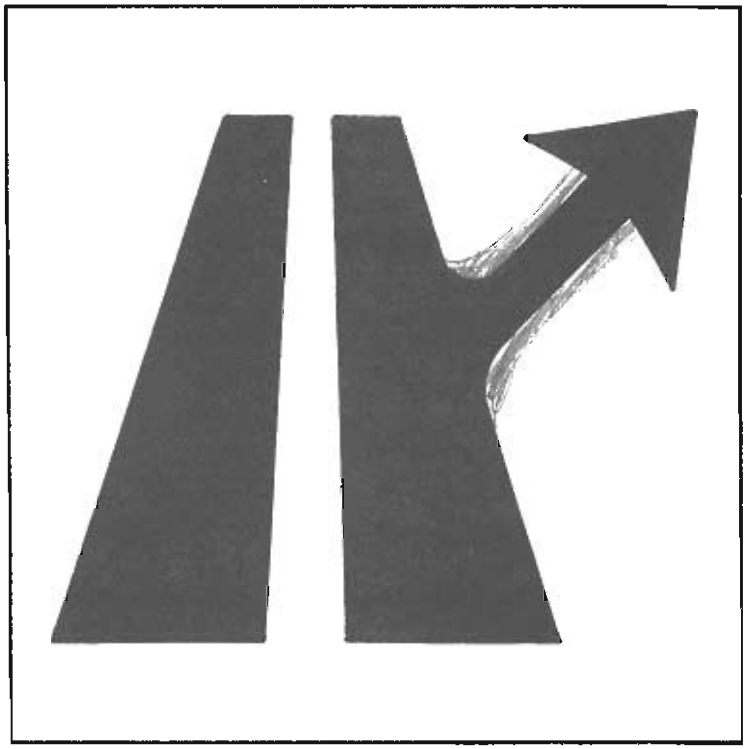

SALIDA

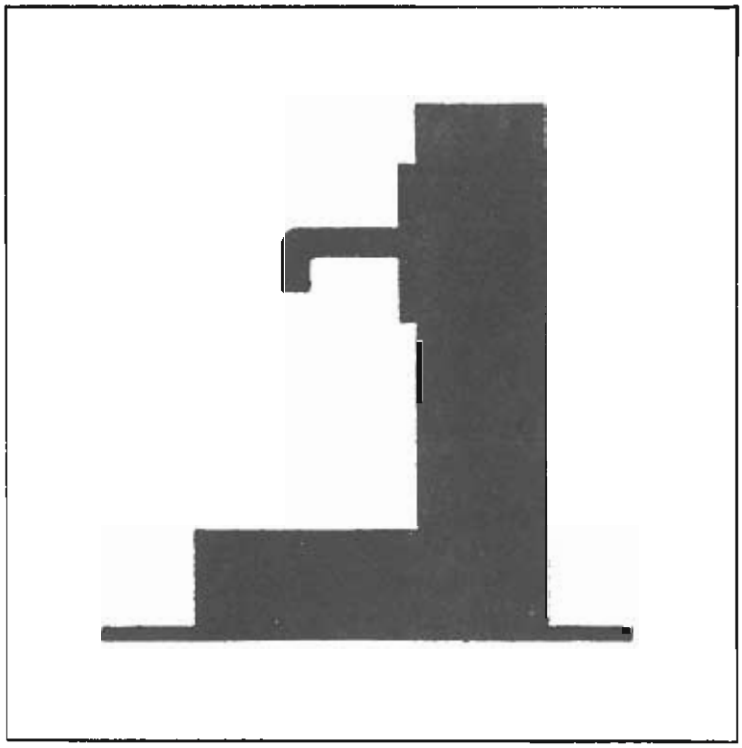

AGUA

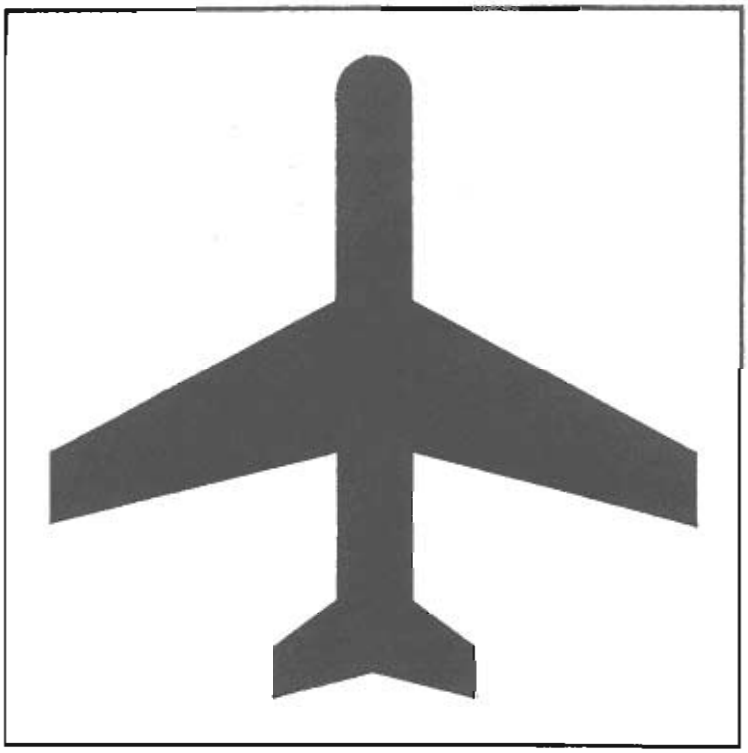

AEROPUERTO

AEROPUERTO

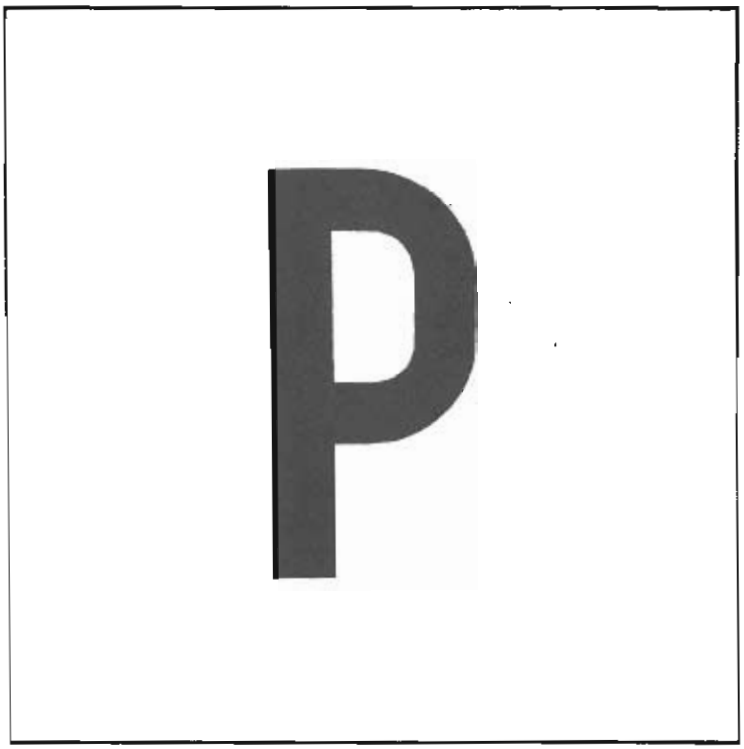

APARCAMIENTO

CAMPO DE FUTBOL

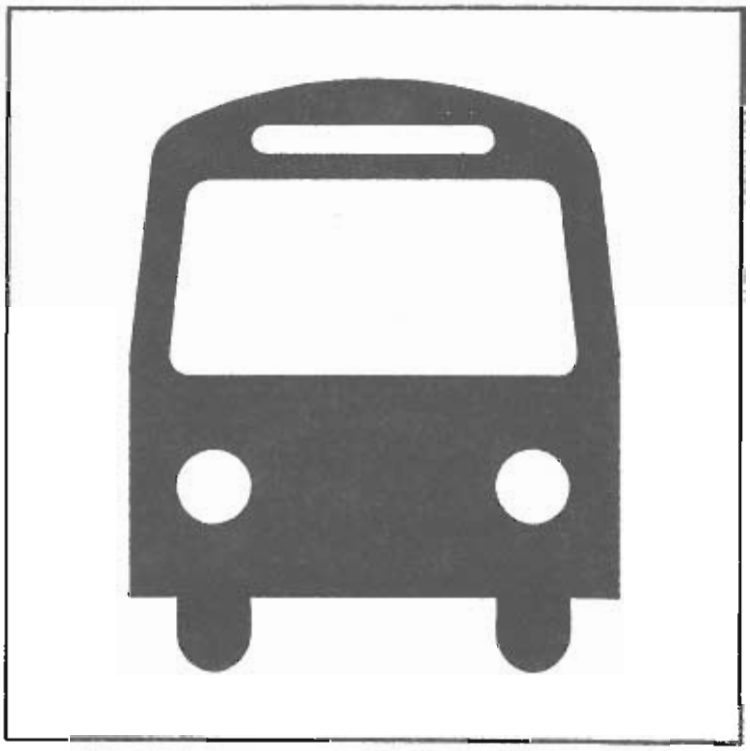

ESTACION DE AUTOBUSES

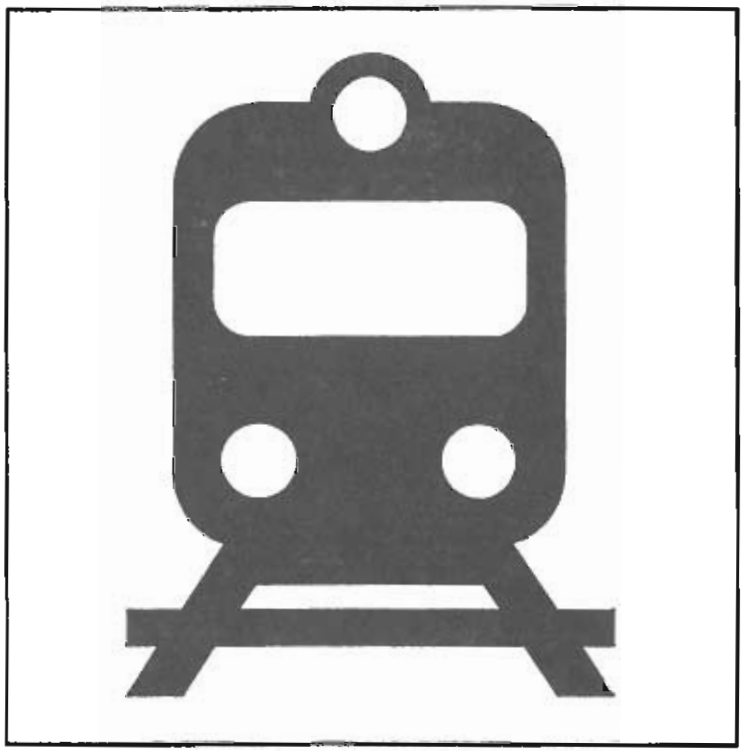

ESTACION DE FERROCARRIL

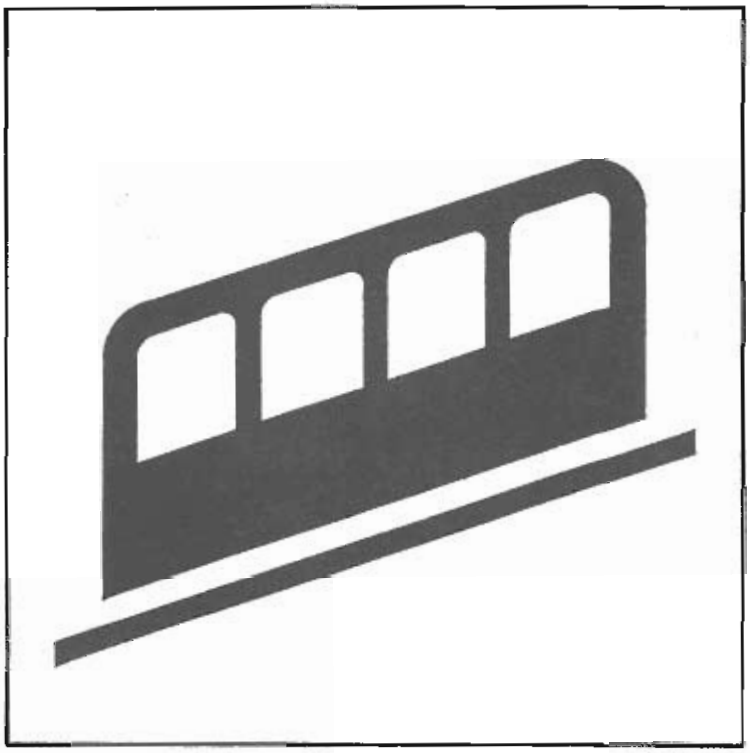

FUNICULAR

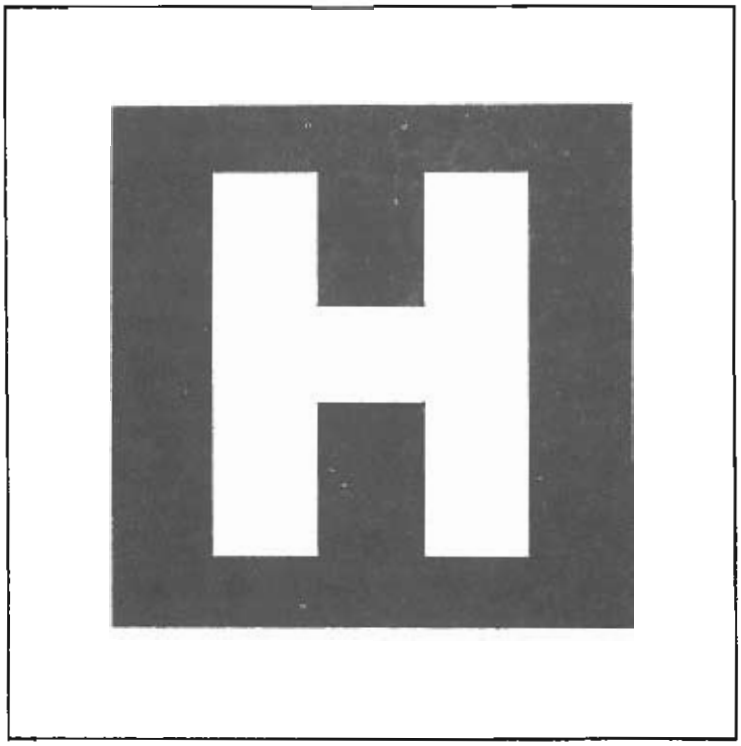

HOSPITAL

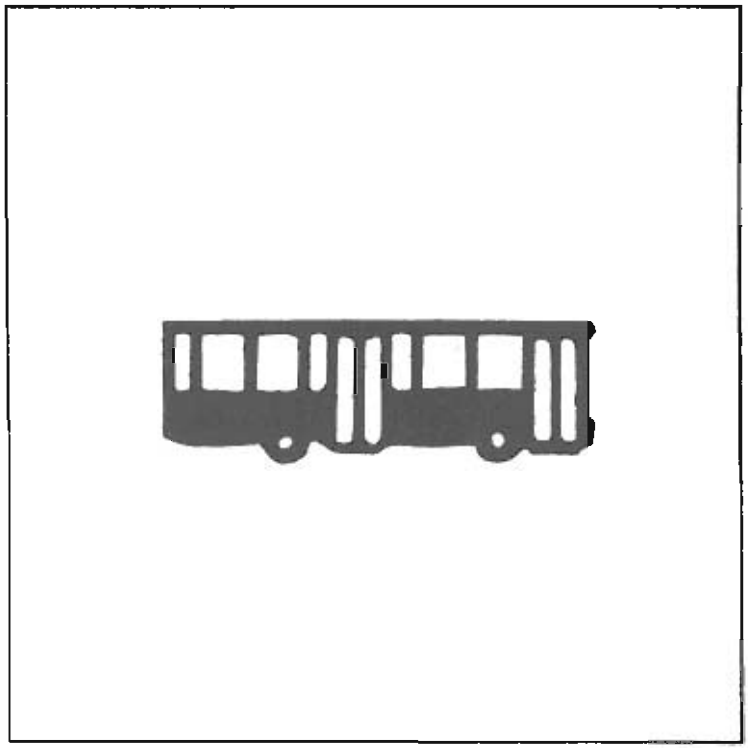

PARADA DE AUTOBUSES

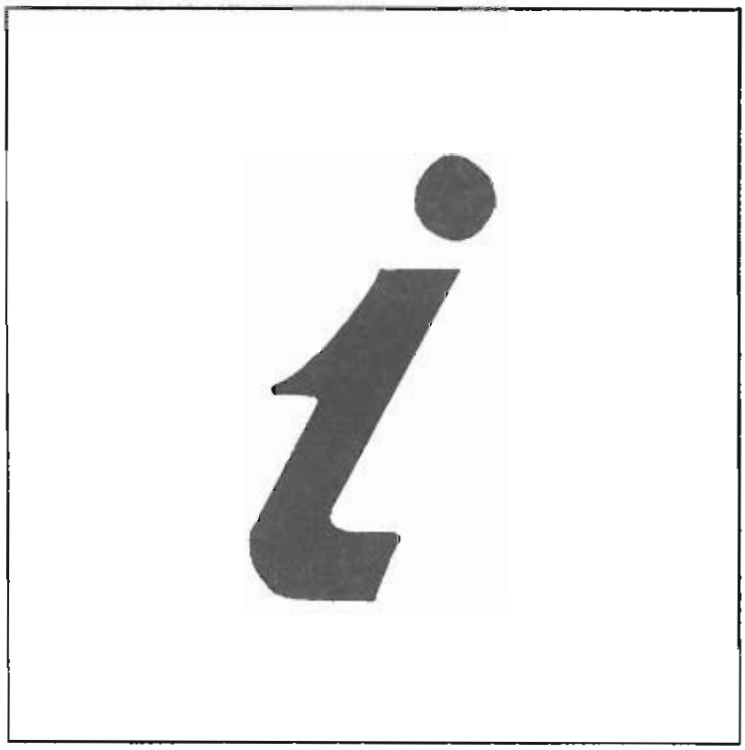

INFORMACION TURISTICA

PUERTO

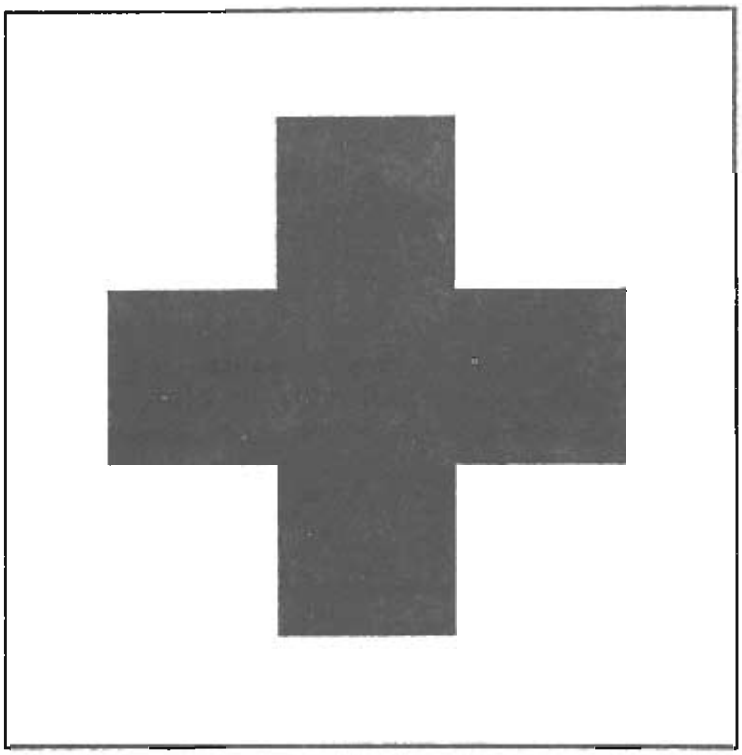

PUESTO DE SOCORRO

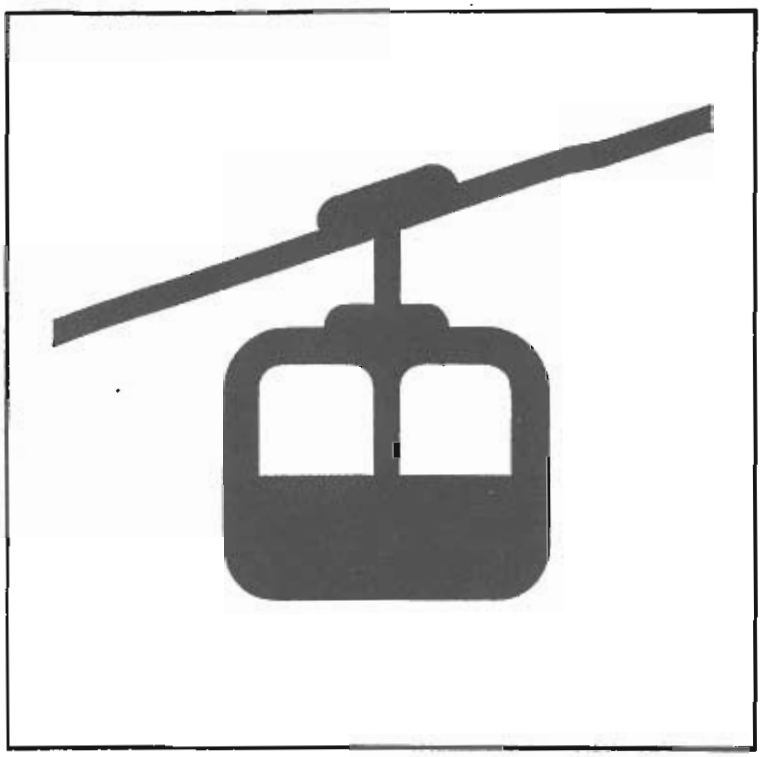

TELEFERICO

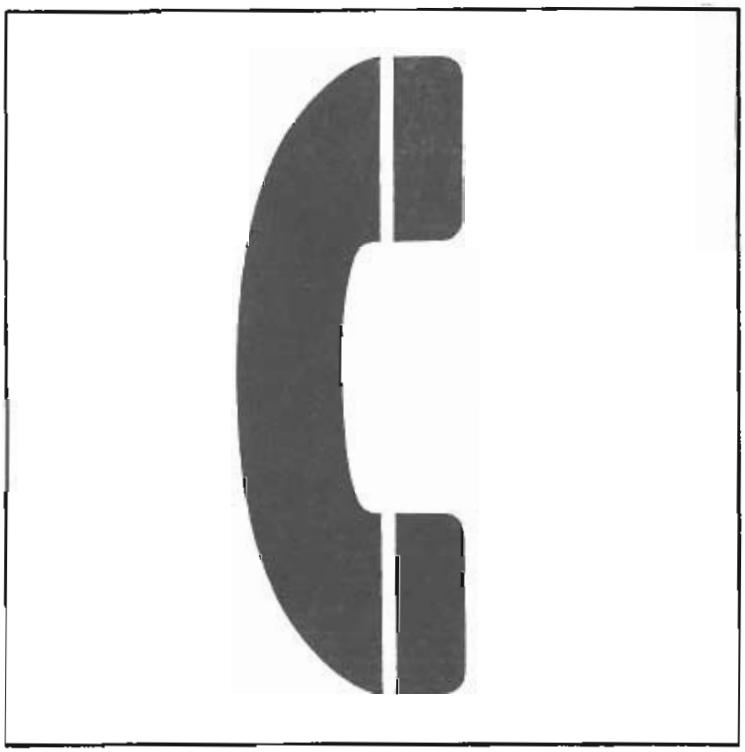

TELEFONO

TRANSBORDADOR

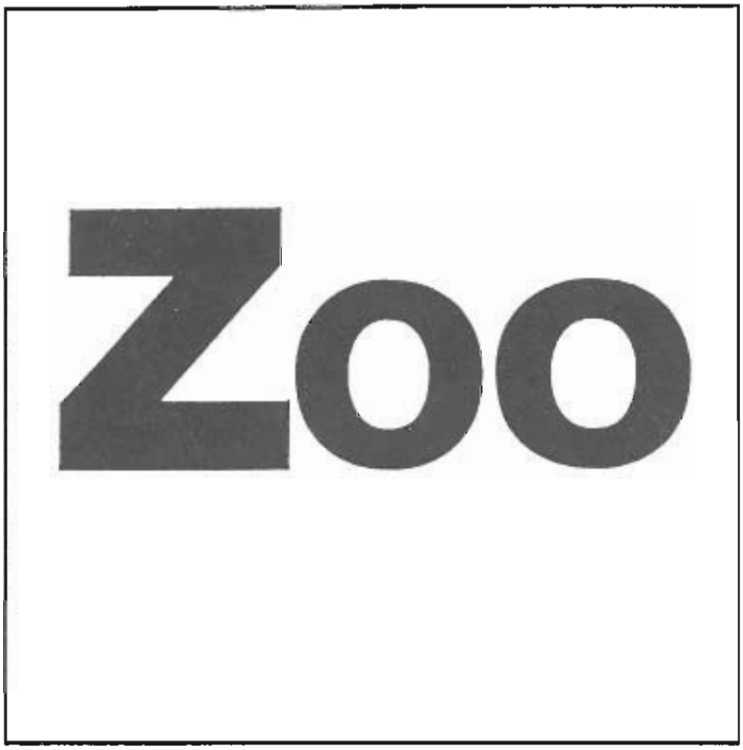

ZOOLOGICO

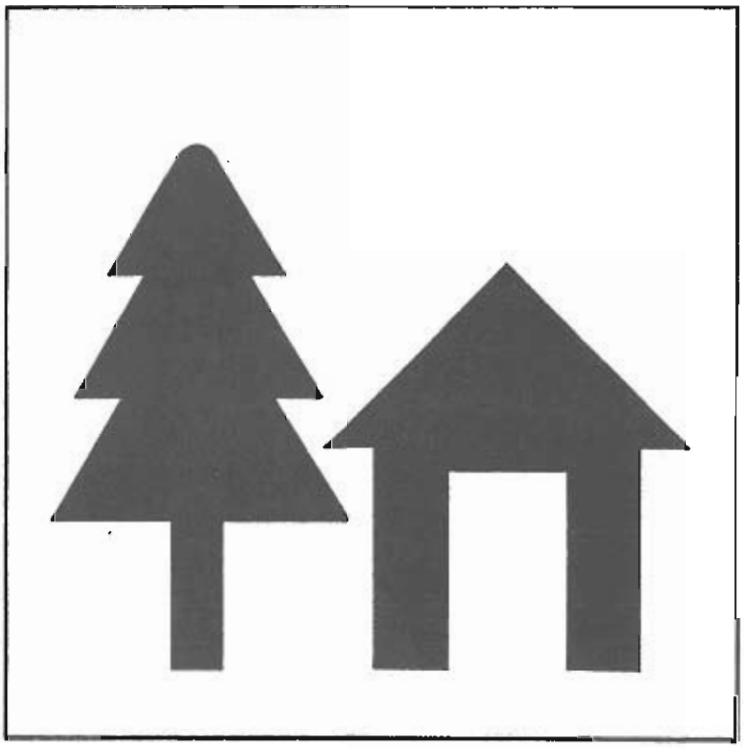

ALBERGUE JUVENIL

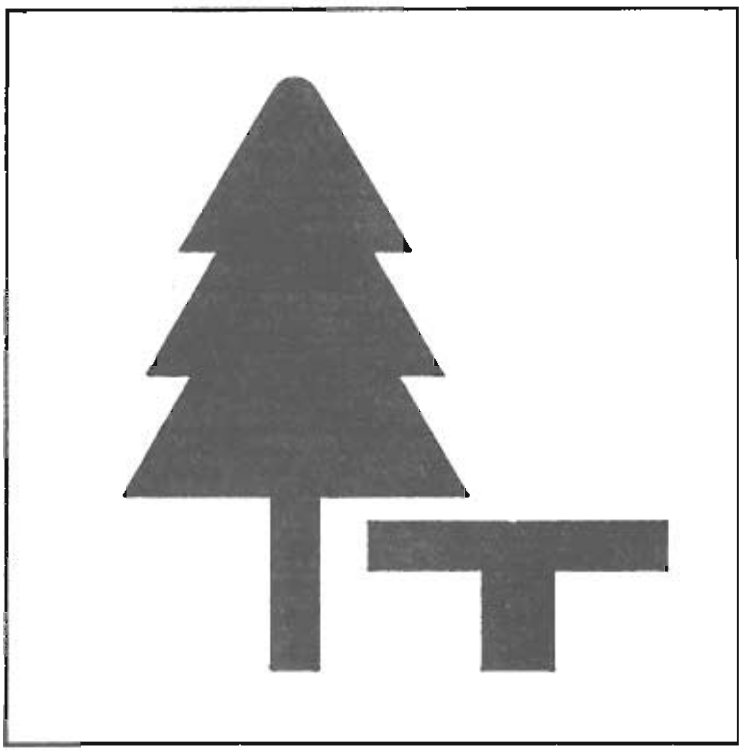

AREA DE PICNIC

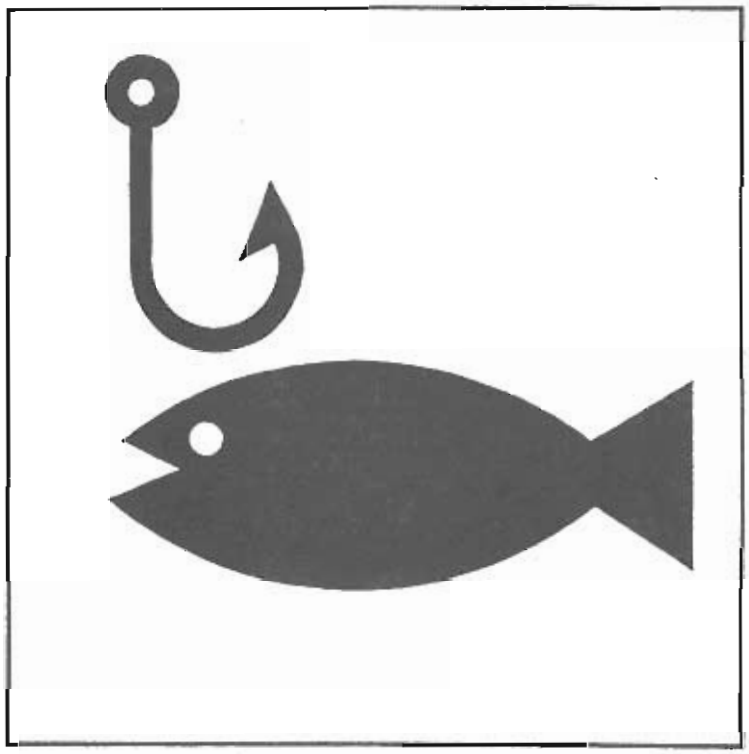

COTO DE PESCA FLUVIAL

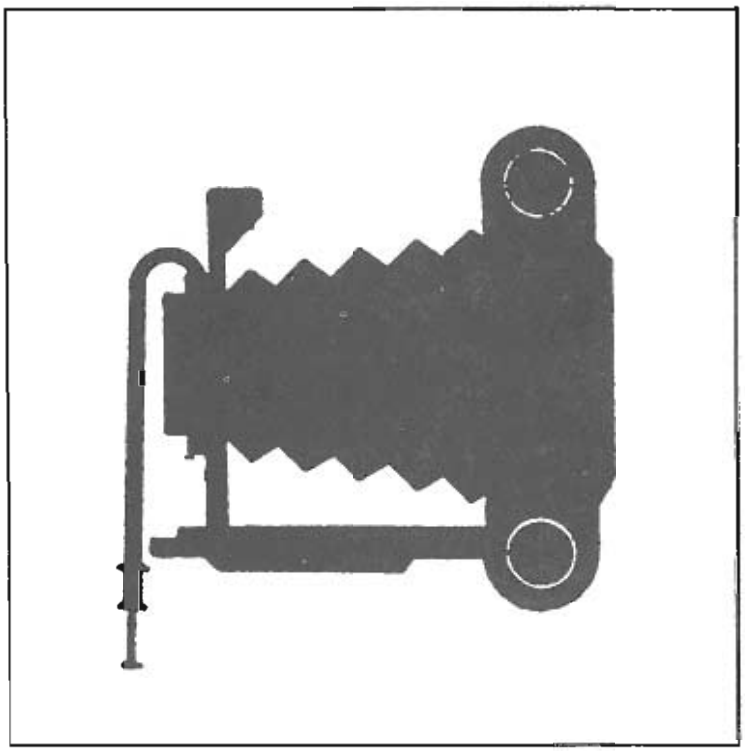

LUGAR PINTORESCO

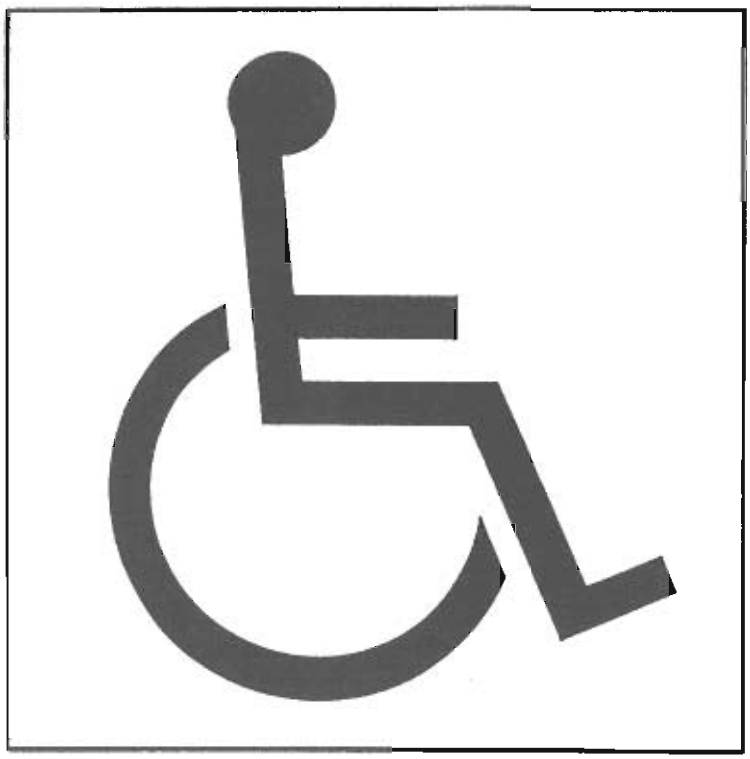

MINUSVALIDO

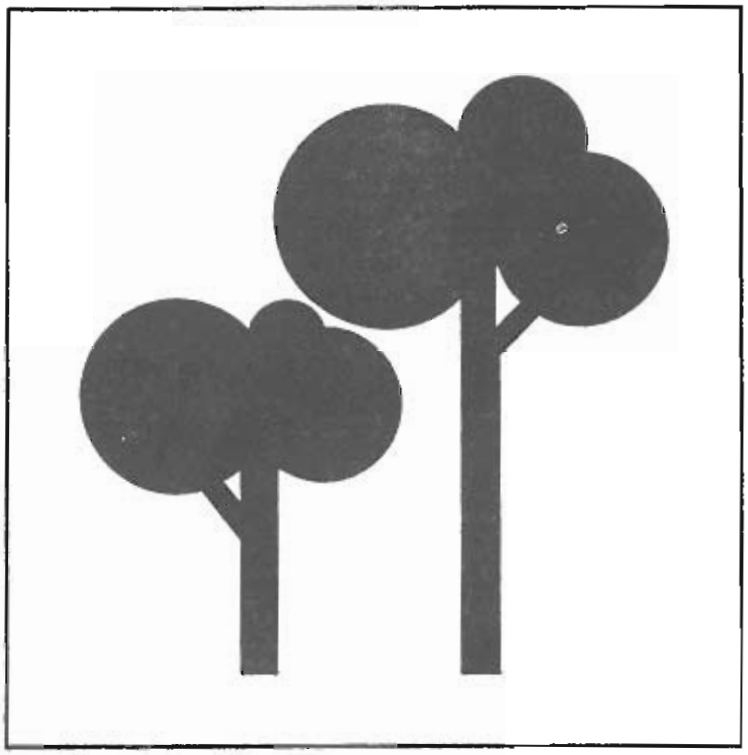

PARQUE

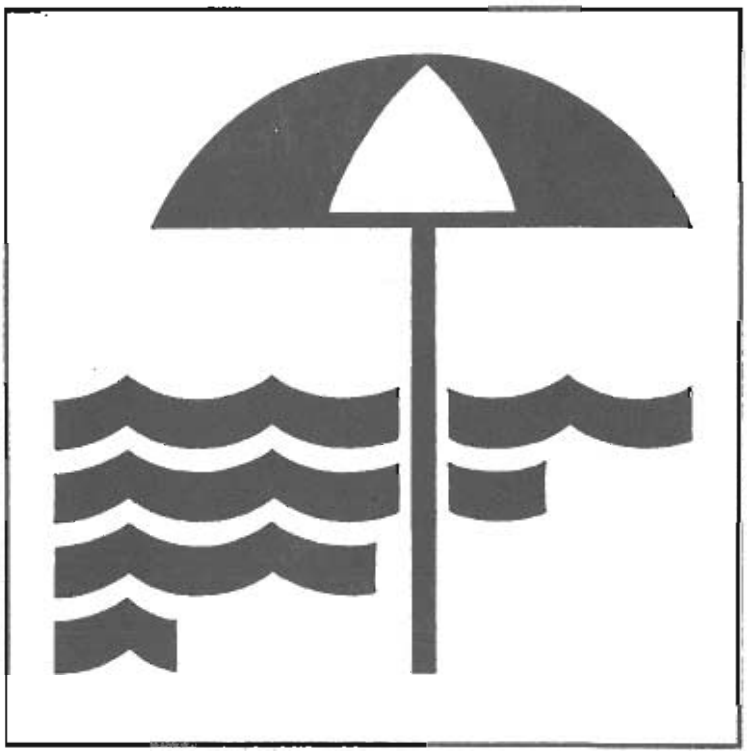

PLAYA

TERRENO REMOLQUES-VIVIENDA

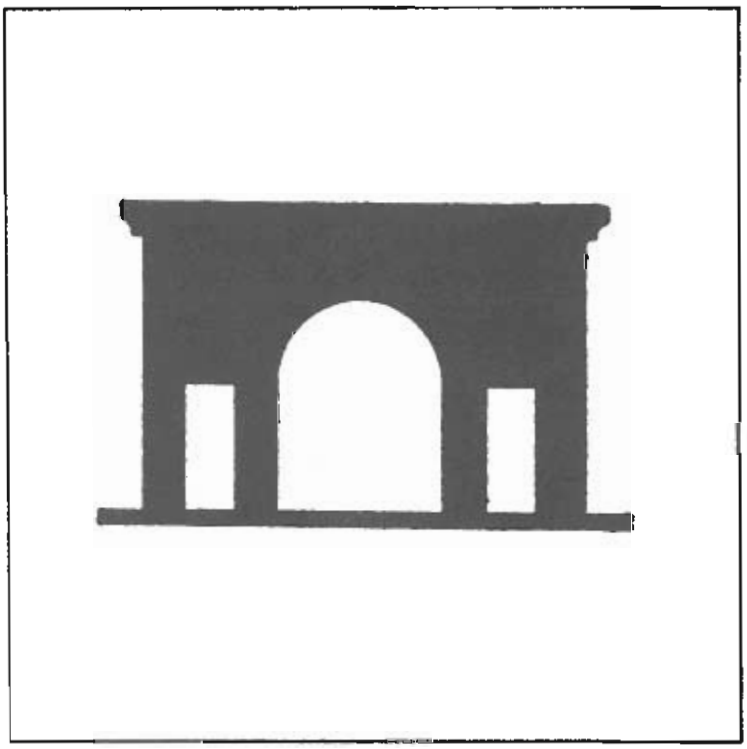

MONUMENTO NACIONAL

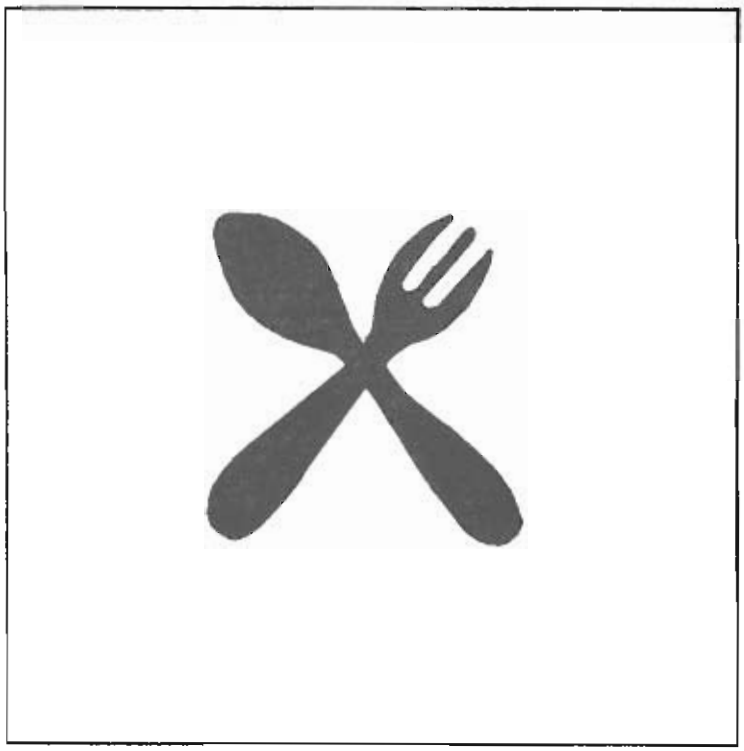

RESTAURANTE

BAR-CAFETERIA

ESTACION DE SERVICIO

HOTEL-MOTEL

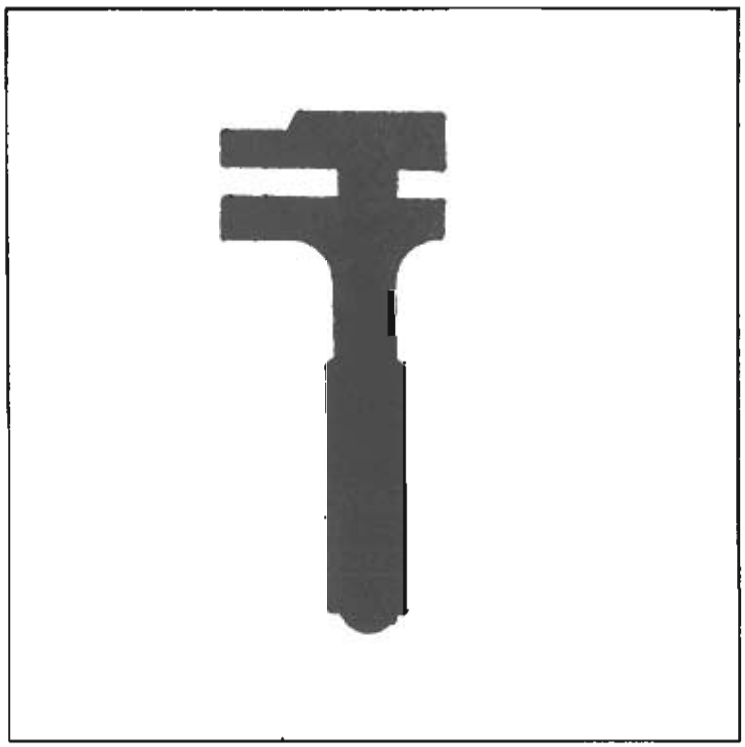

TALLER DE REPARACION

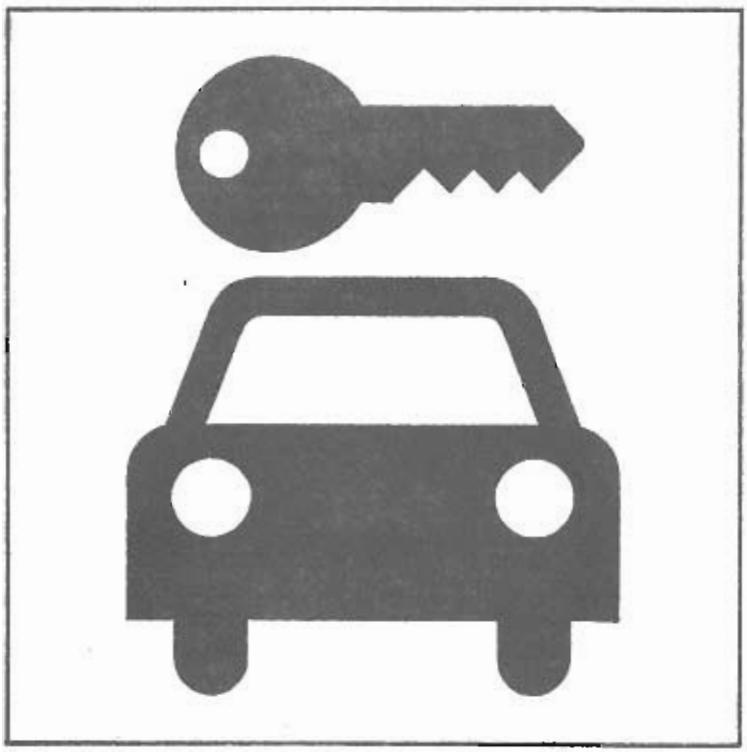

ZONA DE ALQUILER DE COCHES

Igual

CAMPAMENTO

ANEXO 4

Se suprime este grupo A

ANEXO 4

SOPORTES Y CIMIENTOS

A continuación se incluyen unos listados con el dimensionamiento tanto de los soportes como de los cimientos de carteles y señales, en función de su superficie y altura. Las banderolas y pórticos se dimensionarán para cada caso concreto.

Dimensionamiento de estructuras y cimentaciones.

1.- Bases de cálculo.

Se diseñan las estructuras metálicas de acuerdo con las normas que se dictan en MV-103 y en EM-62, empleando acero A-42-B, cuyo límite de fluencia se establece en 2.600 kgs/cm2.

Las hipótesis de cálculo para pórticos y banderolas realizadas son tres:

H1/ Peso propio de la estructura y carteles, considerando un peso específico de 7.850 kgs/m3 para el acero y un peso de carteles de 15kgs/m2.

H2/ Efecto eólico, con una presión dinámica de 100 kgs/m2 como suma de presión más succión, afectando a los carteles y a las superficies vistas de las estructuras.

H3/ Variación térmica de más (menos) 30 grados ~~centi~~grados, uniforme a todas las piezas.

Estas hipótesis se mayoran con los coeficientes 1,33 H-1 y H-3 y 1,5 para H-2, efectuando la correspondiente comprobación de tensiones con valores mayorados frente a la de fluencia del material (2.600 kgs/cm2).

Los carteles de preaviso, situados fuera de la calzada y diseñados con soportes de IPN anclados al hormigón de los cimientos se estudian con una presión dinámica del viento de 100 kgs/m2 (equivalente a 144 kms/h de velocidad, según MV-101) y sometidos además al peso propio de los carteles y de los perfiles de soporte.

Las cimentaciones se diseñan como zapatas rígidas sometidas a esfuerzos característicos (sin mayorar), admitiéndose como valores límites, una presión de contacto con el terreno de 2 kgs/cm2 y un coeficiente de seguridad al vuelco longitudinal o transversal de valor 1,50.

CARTELES DE PREAVISO DE 1.00 M. DE LONGITUD

DATOS DEL CARTEL					CIMENTACION		
LARGO (m.)	ALTO (m.)	ALTURA S/ TERRENO	Nº PILARES	PERFIL (IPN)	PROFUND. (m.)	LARGO (m.)	ANCHO (m.)
1.00	1.00	2.00	2	100	0.40	0.80	0.60
1.00	1.00	2.50	2	100	0.40	1.00	0.60
1.00	1.00	3.00	2	120	0.40	1.00	0.60
1.00	1.00	3.50	2	140	0.40	1.00	0.60
1.00	1.00	4.00	2	180	0.40	1.00	0.60
1.00	1.00	4.50	2	200	0.40	1.00	0.60
1.00	1.00	5.00	2	220	0.40	1.00	0.60
1.00	1.00	5.50	3	240	0.40	1.20	0.30
1.00	1.50	2.00	2	100	0.40	1.00	0.60
1.00	1.50	2.50	2	100	0.40	1.20	0.60
1.00	1.50	3.00	2	120	0.40	1.20	0.60
1.00	1.50	3.50	2	140	0.40	1.20	0.60
1.00	1.50	4.00	2	180	0.40	1.20	0.60
1.00	1.50	4.50	2	200	0.40	1.40	0.60
1.00	1.50	5.00	2	220	0.40	1.40	0.60
1.00	1.50	5.50	3	240	0.40	1.60	0.30
1.00	2.00	2.00	2	100	0.40	1.20	0.60
1.00	2.00	2.50	2	100	0.40	1.40	0.60
1.00	2.00	3.00	2	120	0.40	1.40	0.60
1.00	2.00	3.50	2	140	0.40	1.40	0.60
1.00	2.00	4.00	2	180	0.40	1.60	0.60
1.00	2.00	4.50	2	200	0.40	1.60	0.60
1.00	2.00	5.00	2	220	0.40	1.60	0.60
1.00	2.00	5.50	3	240	0.60	1.60	0.30
1.00	2.50	2.00	2	100	0.40	1.40	0.60
1.00	2.50	2.50	2	100	0.40	1.60	0.60
1.00	2.50	3.00	2	120	0.40	1.60	0.60
1.00	2.50	3.50	2	140	0.40	1.60	0.60
1.00	2.50	4.00	2	180	0.60	1.60	0.60
1.00	2.50	4.50	2	200	0.60	1.60	0.60
1.00	2.50	5.00	2	220	0.60	1.60	0.60
1.00	2.50	5.50	3	240	0.60	1.80	0.30
1.00	3.00	2.00	2	100	0.40	1.60	0.60
1.00	3.00	2.50	2	120	0.60	1.60	0.60
1.00	3.00	3.00	2	120	0.60	1.60	0.60
1.00	3.00	3.50	2	140	0.60	1.60	0.60
1.00	3.00	4.00	2	180	0.60	1.60	0.60
1.00	3.00	4.50	2	200	0.60	1.60	0.60
1.00	3.00	5.00	2	220	0.60	1.80	0.60
1.00	3.00	5.50	3	240	0.60	2.00	0.30

CARTELES DE PREAVISO DE 1.50 M. DE LONGITUD

DATOS DEL CARTEL					CIMENTACION		
LARGO (m.)	ALTO (m.)	ALTURA S/ TERRENO	Nº PILARES	PERFIL (IPN)	PROFUND. (m.)	LARGO (m.)	ANCHO (m.)
1.50	3.50	2.00	2	140	0.60	1.60	0.80
1.50	3.50	2.50	2	140	0.60	1.80	0.90
1.50	3.50	3.00	2	140	0.60	1.60	0.90
1.50	3.50	3.50	2	140	0.60	1.80	0.90
1.50	3.50	4.00	2	180	0.60	1.80	0.90
1.50	3.50	4.50	2	200	0.60	1.80	0.90
1.50	3.50	5.00	2	220	0.60	2.00	0.90
1.50	3.50	5.50	3	240	0.60	2.40	0.45
1.50	4.00	2.00	2	140	0.60	1.60	0.90
1.50	4.00	2.50	2	140	0.60	1.80	0.90
1.50	4.00	3.00	2	160	0.60	1.80	0.90
1.50	4.00	3.50	2	160	0.60	2.00	0.90
1.50	4.00	4.00	2	180	0.60	2.00	0.90
1.50	4.00	4.50	2	200	0.60	2.00	0.90
1.50	4.00	5.00	2	220	0.60	2.00	0.90
1.50	4.00	5.50	3	240	0.80	2.40	0.45
1.50	4.50	2.00	2	160	0.60	1.80	0.90
1.50	4.50	2.50	2	160	0.60	1.80	0.90
1.50	4.50	3.00	2	160	0.60	2.00	0.90
1.50	4.50	3.50	2	160	0.60	2.00	0.90
1.50	4.50	4.00	2	180	0.60	2.20	0.90
1.50	4.50	4.50	2	200	0.60	2.20	0.90
1.50	4.50	5.00	2	220	0.60	2.20	0.90
1.50	4.50	5.50	3	240	0.80	2.60	0.45
1.50	5.00	2.00	2	160	0.60	2.00	0.90
1.50	5.00	2.50	2	160	0.60	2.00	0.90
1.50	5.00	3.00	2	180	0.60	2.20	0.90
1.50	5.00	3.50	2	180	0.60	2.20	0.90
1.50	5.00	4.00	2	180	0.60	2.20	0.90
1.50	5.00	4.50	2	200	0.60	2.40	0.90
1.50	5.00	5.00	2	220	0.60	2.40	0.90
1.50	5.00	5.50	3	240	0.80	2.60	0.45
1.50	5.50	2.00	2	160	0.60	2.00	0.90
1.50	5.50	2.50	2	180	0.60	2.20	0.90
1.50	5.50	3.00	2	180	0.60	2.20	0.90
1.50	5.50	3.50	2	180	0.60	2.40	0.90
1.50	5.50	4.00	2	200	0.60	2.40	0.90
1.50	5.50	4.50	2	200	0.60	2.40	0.90
1.50	5.50	5.00	2	220	0.80	2.40	0.90
1.50	5.50	5.50	3	240	0.80	2.80	0.45

CARTELES DE PREAVISO DE 2.00 M. DE LONGITUD

DATOS DEL CARTEL					CIMENTACION		
LARGO (m.)	ALTO (m.)	ALTURA S/ TERRENO	Nº PILARES	PERFIL (IPN)	PROFUND. (m.)	LARGO (m.)	ANCHO (m.)
2.00	1.00	2.00	2	100	0.40	1.20	0.60
2.00	1.00	2.50	2	100	0.40	1.20	0.60
2.00	1.00	3.00	2	120	0.40	1.20	0.80
2.00	1.00	3.50	2	140	0.40	1.20	0.80
2.00	1.00	4.00	2	180	0.40	1.20	0.80
2.00	1.00	4.50	2	200	0.60	1.20	0.80
2.00	1.00	5.00	2	220	0.60	1.20	0.80
2.00	1.00	5.50	3	240	0.40	1.40	0.60
2.00	1.50	2.00	2	100	0.60	1.20	0.80
2.00	1.50	2.50	2	100	0.60	1.20	0.80
2.00	1.50	3.00	2	120	0.60	1.20	0.80
2.00	1.50	3.50	2	140	0.60	1.40	0.80
2.00	1.50	4.00	2	180	0.60	1.40	0.80
2.00	1.50	4.50	2	200	0.60	1.40	0.80
2.00	1.50	5.00	2	220	0.60	1.40	0.80
2.00	1.50	5.50	3	240	0.60	1.60	0.60
2.00	2.00	2.00	2	120	0.60	1.40	0.80
2.00	2.00	2.50	2	120	0.60	1.40	0.80
2.00	2.00	3.00	2	120	0.60	1.40	0.80
2.00	2.00	3.50	2	140	0.60	1.60	0.80
2.00	2.00	4.00	2	180	0.60	1.60	0.80
2.00	2.00	4.50	2	200	0.60	1.60	0.80
2.00	2.00	5.00	2	220	0.60	1.60	0.80
2.00	2.00	5.50	3	240	0.60	1.80	0.60
2.00	2.50	2.00	2	120	0.60	1.60	0.80
2.00	2.50	2.50	2	120	0.60	1.60	0.80
2.00	2.50	3.00	2	140	0.60	1.60	0.80
2.00	2.50	3.50	2	140	0.60	1.60	1.00
2.00	2.50	4.00	2	180	0.60	1.60	1.00
2.00	2.50	4.50	2	200	0.60	1.60	1.00
2.00	2.50	5.00	2	220	0.60	1.80	1.00
2.00	2.50	5.50	3	240	0.60	2.00	0.60
2.00	3.00	2.00	2	140	0.60	1.60	0.80
2.00	3.00	2.50	2	140	0.60	1.60	1.00
2.00	3.00	3.00	2	140	0.60	1.60	1.00
2.00	3.00	3.50	2	160	0.60	1.80	1.00
2.00	3.00	4.00	2	180	0.60	1.80	1.00
2.00	3.00	4.50	2	200	0.60	1.80	1.00
2.00	3.00	5.00	2	220	0.60	2.00	1.00
2.00	3.00	5.50	3	240	0.60	2.20	0.60

CARTELES DE PREAVISO DE 2.00 M. DE LONGITUD

DATOS DEL CARTEL					CIMENTACION		
LARGO (m.)	ALTO (m.)	ALTURA S/ TERRENO	Nº PILARES	PERFIL (IPN)	PROFUND. (m.)	LARGO (m.)	ANCHO (m.)
2.00	3.50	2.00	2	140	0.60	1.60	1.00
2.00	3.50	2.50	2	160	0.60	1.80	1.00
2.00	3.50	3.00	2	160	0.60	1.80	1.00
2.00	3.50	3.50	2	160	0.60	2.00	1.00
2.00	3.50	4.00	2	180	0.60	2.00	1.00
2.00	3.50	4.50	2	200	0.60	2.00	1.00
2.00	3.50	5.00	2	220	0.60	2.00	1.20
2.00	3.50	5.50	3	240	0.60	2.40	0.60
2.00	4.00	2.00	2	160	0.60	1.80	1.00
2.00	4.00	2.50	2	160	0.60	2.00	1.00
2.00	4.00	3.00	2	160	0.60	2.00	1.00
2.00	4.00	3.50	2	180	0.60	2.00	1.00
2.00	4.00	4.00	2	180	0.60	2.00	1.20
2.00	4.00	4.50	2	200	0.60	2.00	1.20
2.00	4.00	5.00	2	220	0.60	2.20	1.20
2.00	4.00	5.50	3	240	0.80	2.40	0.60
2.00	4.50	2.00	2	160	0.60	2.00	1.00
2.00	4.50	2.50	2	180	0.60	2.00	1.00
2.00	4.50	3.00	2	180	0.60	2.00	1.20
2.00	4.50	3.50	2	180	0.60	2.00	1.20
2.00	4.50	4.00	2	200	0.60	2.20	1.20
2.00	4.50	4.50	2	200	0.60	2.20	1.20
2.00	4.50	5.00	2	220	0.60	2.20	1.20
2.00	4.50	5.50	3	240	0.80	2.60	0.60
2.00	5.00	2.00	2	180	0.60	2.00	1.20
2.00	5.00	2.50	2	180	0.60	2.00	1.20
2.00	5.00	3.00	2	180	0.60	2.20	1.20
2.00	5.00	3.50	2	200	0.60	2.20	1.20
2.00	5.00	4.00	2	200	0.60	2.20	1.20
2.00	5.00	4.50	2	200	0.60	2.40	1.20
2.00	5.00	5.00	2	220	0.60	2.40	1.20
2.00	5.00	5.50	3	240	0.80	2.80	0.60
2.00	5.50	2.00	2	180	0.60	2.00	1.20
2.00	5.50	2.50	2	200	0.60	2.20	1.20
2.00	5.50	3.00	2	200	0.60	2.20	1.20
2.00	5.50	3.50	2	200	0.60	2.40	1.20
2.00	5.50	4.00	2	220	0.60	2.40	1.20
2.00	5.50	4.50	2	220	0.60	2.40	1.20
2.00	5.50	5.00	2	220	0.80	2.40	1.20
2.00	5.50	5.50	3	240	0.80	2.80	0.60

CARTELES DE PREAVISO DE 2.50 M. DE LONGITUD

DATOS DEL CARTEL					CIMENTACION		
LARGO (m.)	ALTO (m.)	ALTURA S/ TERRENO	Nº PILARES	PERFIL (IPN)	PROFUND. (m.)	LARGO (m.)	ANCHO (m.)
2.50	1.00	2.00	2	100	0.40	1.20	0.80
2.50	1.00	2.50	2	100	0.40	1.20	0.80
2.50	1.00	3.00	2	120	0.60	1.20	0.80
2.50	1.00	3.50	2	140	0.60	1.20	0.80
2.50	1.00	4.00	2	180	0.60	1.20	0.80
2.50	1.00	4.50	2	200	0.60	1.20	0.80
2.50	1.00	5.00	2	220	0.60	1.40	0.80
2.50	1.00	5.50	3	240	0.40	1.40	0.75
2.50	1.50	2.00	2	100	0.60	1.20	0.80
2.50	1.50	2.50	2	120	0.60	1.40	0.80
2.50	1.50	3.00	2	120	0.60	1.40	0.80
2.50	1.50	3.50	2	140	0.60	1.40	0.80
2.50	1.50	4.00	2	180	0.60	1.60	0.80
2.50	1.50	4.50	2	200	0.60	1.60	0.80
2.50	1.50	5.00	2	220	0.60	1.60	0.80
2.50	1.50	5.50	3	240	0.60	1.60	0.75
2.50	2.00	2.00	2	120	0.60	1.40	0.80
2.50	2.00	2.50	2	120	0.60	1.60	0.80
2.50	2.00	3.00	2	140	0.60	1.60	0.80
2.50	2.00	3.50	2	140	0.60	1.60	1.00
2.50	2.00	4.00	2	180	0.60	1.60	1.00
2.50	2.00	4.50	2	200	0.60	1.60	1.00
2.50	2.00	5.00	2	220	0.60	1.80	1.00
2.50	2.00	5.50	3	240	0.60	1.80	0.75
2.50	2.50	2.00	2	140	0.60	1.60	0.80
2.50	2.50	2.50	2	140	0.60	1.60	1.00
2.50	2.50	3.00	2	140	0.60	1.60	1.00
2.50	2.50	3.50	2	160	0.60	1.80	1.00
2.50	2.50	4.00	2	180	0.60	1.80	1.00
2.50	2.50	4.50	2	200	0.60	1.80	1.00
2.50	2.50	5.00	2	220	0.60	2.00	1.00
2.50	2.50	5.50	3	240	0.60	2.00	0.75
2.50	3.00	2.00	2	140	0.60	1.60	1.00
2.50	3.00	2.50	2	160	0.60	1.80	1.00
2.50	3.00	3.00	2	160	0.60	1.80	1.00
2.50	3.00	3.50	2	160	0.60	2.00	1.00
2.50	3.00	4.00	2	180	0.60	2.00	1.00
2.50	3.00	4.50	2	200	0.60	2.00	1.00
2.50	3.00	5.00	2	220	0.60	2.00	1.20
2.50	3.00	5.50	3	240	0.60	2.20	0.75

CARTELES DE PREAVISO DE 2.50 M. DE LONGITUD

DATOS DEL CARTEL					CIMENTACION		
LARGO (m.)	ALTO (m.)	ALTURA S/ TERRENO	Nº PILARES	PERFIL (IPN)	PROFUND. (m.)	LARGO (m.)	ANCHO (m.)
2.50	3.50	2.00	2	160	0.60	1.80	1.00
2.50	3.50	2.50	2	160	0.60	2.00	1.00
2.50	3.50	3.00	2	180	0.60	2.00	1.00
2.50	3.50	3.50	2	180	0.60	2.00	1.20
2.50	3.50	4.00	2	180	0.60	2.00	1.20
2.50	3.50	4.50	2	200	0.80	2.00	1.20
2.50	3.50	5.00	2	220	0.80	2.00	1.20
2.50	3.50	5.50	3	240	0.60	2.40	0.75
2.50	4.00	2.00	2	160	0.60	2.00	1.00
2.50	4.00	2.50	2	180	0.60	2.00	1.20
2.50	4.00	3.00	2	180	0.60	2.00	1.20
2.50	4.00	3.50	2	180	0.80	2.00	1.20
2.50	4.00	4.00	2	200	0.80	2.00	1.20
2.50	4.00	4.50	2	200	0.80	2.00	1.20
2.50	4.00	5.00	2	220	0.80	2.00	1.20
2.50	4.00	5.50	3	240	0.80	2.40	0.75
2.50	4.50	2.00	2	180	0.60	2.00	1.20
2.50	4.50	2.50	2	180	0.80	2.00	1.20
2.50	4.50	3.00	2	200	0.80	2.00	1.20
2.50	4.50	3.50	2	200	0.80	2.00	1.20
2.50	4.50	4.00	2	200	0.80	2.20	1.20
2.50	4.50	4.50	2	220	0.80	2.20	1.20
2.50	4.50	5.00	2	220	0.80	2.20	1.20
2.50	4.50	5.50	3	240	0.80	2.60	0.75
2.50	5.00	2.00	2	200	0.80	2.00	1.20
2.50	5.00	2.50	2	200	0.80	2.00	1.20
2.50	5.00	3.00	2	200	0.80	2.20	1.20
2.50	5.00	3.50	2	220	0.80	2.20	1.20
2.50	5.00	4.00	2	220	0.80	2.20	1.20
2.50	5.00	4.50	2	220	0.80	2.40	1.20
2.50	5.00	5.00	2	220	0.80	2.40	1.20
2.50	5.00	5.50	3	240	0.80	2.80	0.75
2.50	5.50	2.00	2	200	0.80	2.00	1.20
2.50	5.50	2.50	2	200	0.80	2.20	1.20
2.50	5.50	3.00	2	220	0.80	2.20	1.20
2.50	5.50	3.50	2	220	0.80	2.40	1.20
2.50	5.50	4.00	2	220	0.80	2.40	1.20
2.50	5.50	4.50	3	220	0.80	2.80	0.75
2.50	5.50	5.00	3	220	0.80	2.80	0.75
2.50	5.50	5.50	3	240	0.80	3.00	0.75

CARTELES DE PREAVISO DE 3.00 M. DE LONGITUD

DATOS DEL CARTEL					CIMENTACION		
LARGO (m.)	ALTO (m.)	ALTURA S/ TERRENO	Nº PILARES	PERFIL (IPN)	PROFUND. (m.)	LARGO (m.)	ANCHO (m.)
3.00	1.00	2.00	2	100	0.40	1.20	0.80
3.00	1.00	2.50	2	100	0.60	1.20	0.80
3.00	1.00	3.00	2	120	0.60	1.20	0.80
3.00	1.00	3.50	2	140	0.60	1.20	0.80
3.00	1.00	4.00	2	180	0.60	1.40	0.80
3.00	1.00	4.50	2	200	0.60	1.40	0.80
3.00	1.00	5.00	2	220	0.60	1.40	0.80
3.00	1.00	5.50	3	240	0.60	1.40	0.80
3.00	1.50	2.00	2	120	0.60	1.40	0.80
3.00	1.50	2.50	2	120	0.60	1.40	0.80
3.00	1.50	3.00	2	120	0.60	1.60	0.80
3.00	1.50	3.50	2	140	0.60	1.60	0.80
3.00	1.50	4.00	2	180	0.60	1.60	0.80
3.00	1.50	4.50	2	200	0.60	1.60	1.00
3.00	1.50	5.00	2	220	0.60	1.60	1.00
3.00	1.50	5.50	3	240	0.60	1.60	0.80
3.00	2.00	2.00	2	120	0.60	1.60	0.80
3.00	2.00	2.50	2	140	0.60	1.60	0.80
3.00	2.00	3.00	2	140	0.60	1.60	1.00
3.00	2.00	3.50	2	140	0.60	1.60	1.00
3.00	2.00	4.00	2	180	0.60	1.80	1.00
3.00	2.00	4.50	2	200	0.60	1.80	1.00
3.00	2.00	5.00	2	220	0.60	1.80	1.00
3.00	2.00	5.50	3	240	0.60	1.80	0.90
3.00	2.50	2.00	2	140	0.60	1.60	1.00
3.00	2.50	2.50	2	140	0.60	1.80	1.00
3.00	2.50	3.00	2	160	0.60	1.80	1.00
3.00	2.50	3.50	2	160	0.60	2.00	1.00
3.00	2.50	4.00	2	180	0.60	2.00	1.00
3.00	2.50	4.50	2	200	0.60	2.00	1.00
3.00	2.50	5.00	2	220	0.60	2.00	1.20
3.00	2.50	5.50	3	240	0.60	2.00	0.90
3.00	3.00	2.00	2	160	0.60	1.80	1.00
3.00	3.00	2.50	2	160	0.60	2.00	1.00
3.00	3.00	3.00	2	180	0.60	2.00	1.00
3.00	3.00	3.50	2	180	0.60	2.00	1.20
3.00	3.00	4.00	2	180	0.60	2.00	1.20
3.00	3.00	4.50	2	200	0.60	2.00	1.20
3.00	3.00	5.00	2	220	0.80	2.00	1.20
3.00	3.00	5.50	3	240	0.60	2.20	0.90

CARTELES DE PREAVISO DE 3.00 M. DE LONGITUD

DATOS DEL CARTEL					CIMENTACION		
LARGO (m.)	ALTO (m.)	ALTURA S/ TERRENO	Nº PILARES	PERFIL (IPN)	PROFUND. (m.)	LARGO (m.)	ANCHO (m.)
3.00	3.50	2.00	2	160	0.60	2.00	1.00
3.00	3.50	2.50	2	180	0.60	2.00	1.20
3.00	3.50	3.00	2	180	0.60	2.00	1.20
3.00	3.50	3.50	2	180	0.80	2.00	1.20
3.00	3.50	4.00	2	200	0.80	2.00	1.20
3.00	3.50	4.50	2	200	0.80	2.00	1.20
3.00	3.50	5.00	2	220	0.80	2.20	1.20
3.00	3.50	5.50	3	240	0.80	2.40	0.90
3.00	4.00	2.00	2	180	0.60	2.00	1.20
3.00	4.00	2.50	2	180	0.80	2.00	1.20
3.00	4.00	3.00	2	200	0.80	2.00	1.20
3.00	4.00	3.50	2	200	0.80	2.00	1.20
3.00	4.00	4.00	2	200	0.80	2.20	1.20
3.00	4.00	4.50	2	220	0.80	2.20	1.20
3.00	4.00	5.00	2	220	0.80	2.20	1.20
3.00	4.00	5.50	3	240	0.80	2.40	0.90
3.00	4.50	2.00	2	200	0.80	2.00	1.20
3.00	4.50	2.50	2	200	0.80	2.00	1.20
3.00	4.50	3.00	2	200	0.80	2.20	1.20
3.00	4.50	3.50	2	220	0.80	2.20	1.20
3.00	4.50	4.00	2	220	0.80	2.20	1.20
3.00	4.50	4.50	2	220	0.80	2.40	1.20
3.00	4.50	5.00	3	220	0.80	2.60	0.90
3.00	4.50	5.50	3	240	0.80	2.60	0.90
3.00	5.00	2.00	2	200	0.80	2.20	1.20
3.00	5.00	2.50	2	220	0.80	2.20	1.20
3.00	5.00	3.00	2	220	0.80	2.20	1.20
3.00	5.00	3.50	2	220	0.80	2.40	1.20
3.00	5.00	4.00	3	220	0.80	2.60	0.90
3.00	5.00	4.50	3	220	0.80	2.60	0.90
3.00	5.00	5.00	3	220	0.80	2.80	0.90
3.00	5.00	5.50	3	240	0.80	2.80	0.90
3.00	5.50	2.00	2	220	0.80	2.20	1.20
3.00	5.50	2.50	2	220	0.80	2.40	1.20
3.00	5.50	3.00	2	220	0.80	2.40	1.20
3.00	5.50	3.50	3	220	0.80	2.60	0.90
3.00	5.50	4.00	3	220	0.80	2.80	0.90
3.00	5.50	4.50	3	240	0.80	2.80	0.90
3.00	5.50	5.00	3	240	0.80	2.80	0.90
3.00	5.50	5.50	3	240	0.80	3.00	0.90

CARTELES DE PREAVISO DE 3.50 M. DE LONGITUD

DATOS DEL CARTEL					CIMENTACION		
LARGO (m.)	ALTO (m.)	ALTURA S/ TERRENO	Nº PILARES	PERFIL (IPN)	PROFUND. (m.)	LARGO (m.)	ANCHO (m.)
3.50	1.00	2.00	2	100	0.60	1.20	0.80
3.50	1.00	2.50	2	100	0.60	1.20	0.80
3.50	1.00	3.00	2	120	0.60	1.40	0.80
3.50	1.00	3.50	2	140	0.60	1.40	0.80
3.50	1.00	4.00	2	180	0.60	1.40	0.80
3.50	1.00	4.50	2	200	0.60	1.40	0.80
3.50	1.00	5.00	2	220	0.60	1.60	0.80
3.50	1.00	5.50	3	240	0.60	1.40	0.80
3.50	1.50	2.00	2	120	0.60	1.40	0.80
3.50	1.50	2.50	2	120	0.60	1.60	0.80
3.50	1.50	3.00	2	140	0.60	1.60	0.80
3.50	1.50	3.50	2	140	0.60	1.60	1.00
3.50	1.50	4.00	2	180	0.60	1.60	1.00
3.50	1.50	4.50	2	200	0.60	1.60	1.00
3.50	1.50	5.00	2	220	0.60	1.80	1.00
3.50	1.50	5.50	3	240	0.60	1.60	1.00
3.50	2.00	2.00	2	140	0.60	1.60	1.00
3.50	2.00	2.50	2	140	0.60	1.60	1.00
3.50	2.00	3.00	2	160	0.60	1.80	1.00
3.50	2.00	3.50	2	160	0.60	1.80	1.00
3.50	2.00	4.00	2	180	0.60	1.80	1.00
3.50	2.00	4.50	2	200	0.60	2.00	1.00
3.50	2.00	5.00	2	220	0.60	2.00	1.00
3.50	2.00	5.50	3	240	0.60	1.80	1.00
3.50	2.50	2.00	2	160	0.60	1.80	1.00
3.50	2.50	2.50	2	160	0.60	1.80	1.00
3.50	2.50	3.00	2	160	0.60	2.00	1.00
3.50	2.50	3.50	2	180	0.60	2.00	1.00
3.50	2.50	4.00	2	180	0.60	2.00	1.20
3.50	2.50	4.50	2	200	0.60	2.00	1.20
3.50	2.50	5.00	2	220	0.60	2.00	1.20
3.50	2.50	5.50	3	240	0.60	2.00	1.05
3.50	3.00	2.00	2	160	0.60	2.00	1.00
3.50	3.00	2.50	2	180	0.60	2.00	1.00
3.50	3.00	3.00	2	180	0.60	2.00	1.20
3.50	3.00	3.50	2	180	0.60	2.00	1.20
3.50	3.00	4.00	2	200	0.80	2.00	1.20
3.50	3.00	4.50	2	200	0.80	2.00	1.20
3.50	3.00	5.00	2	220	0.80	2.00	1.20
3.50	3.00	5.50	3	240	0.60	2.40	1.05

CARTELES DE PREAVISO DE 3.50 M. DE LONGITUD

DATOS DEL CARTEL					CIMENTACION		
LARGO (m.)	ALTO (m.)	ALTURA S/ TERRENO	Nº PILARES	PERFIL (IPN)	PROFUND. (m.)	LARGO (m.)	ANCHO (m.)
3.50	3.50	2.00	2	180	0.60	2.00	1.20
3.50	3.50	2.50	2	180	0.80	2.00	1.20
3.50	3.50	3.00	2	200	0.80	2.00	1.20
3.50	3.50	3.50	2	200	0.80	2.00	1.20
3.50	3.50	4.00	2	200	0.80	2.20	1.20
3.50	3.50	4.50	2	220	0.80	2.20	1.20
3.50	3.50	5.00	2	220	0.80	2.20	1.20
3.50	3.50	5.50	3	240	0.80	2.40	1.05
3.50	4.00	2.00	2	200	0.80	2.00	1.20
3.50	4.00	2.50	2	200	0.80	2.00	1.20
3.50	4.00	3.00	2	200	0.80	2.20	1.20
3.50	4.00	3.50	2	220	0.80	2.20	1.20
3.50	4.00	4.00	2	220	0.80	2.20	1.20
3.50	4.00	4.50	2	220	0.80	2.40	1.20
3.50	4.00	5.00	3	220	0.80	2.40	1.05
3.50	4.00	5.50	3	240	0.80	2.40	1.05
3.50	4.50	2.00	2	200	0.80	2.20	1.20
3.50	4.50	2.50	2	220	0.80	2.20	1.20
3.50	4.50	3.00	2	220	0.80	2.20	1.20
3.50	4.50	3.50	2	220	0.80	2.40	1.20
3.50	4.50	4.00	3	220	0.80	2.40	1.05
3.50	4.50	4.50	3	220	0.80	2.40	1.05
3.50	4.50	5.00	3	220	0.80	2.60	1.05
3.50	4.50	5.50	3	240	0.80	2.60	1.05
3.50	5.00	2.00	2	220	0.80	2.20	1.20
3.50	5.00	2.50	2	220	0.80	2.40	1.20
3.50	5.00	3.00	3	220	0.80	2.40	1.05
3.50	5.00	3.50	3	220	0.80	2.40	1.05
3.50	5.00	4.00	3	220	0.80	2.60	1.05
3.50	5.00	4.50	3	240	0.80	2.60	1.05
3.50	5.00	5.00	3	240	0.80	2.80	1.05
3.50	5.00	5.50	3	240	0.80	2.80	1.05
3.50	5.50	2.00	2	220	0.80	2.40	1.20
3.50	5.50	2.50	3	220	0.80	2.40	1.05
3.50	5.50	3.00	3	220	0.80	2.60	1.05
3.50	5.50	3.50	3	240	0.80	2.60	1.05
3.50	5.50	4.00	3	240	0.80	2.80	1.05
3.50	5.50	4.50	3	240	0.80	2.80	1.05
3.50	5.50	5.00	3	260	0.80	2.80	1.05
3.50	5.50	5.50	3	260	0.80	3.00	1.05

CARTELES DE PREAVISO DE 4.00 M. DE LONGITUD

DATOS DEL CARTEL					CIMENTACION		
LARGO (m.)	ALTO (m.)	ALTURA S/ TERRENO	Nº PILARES	PERFIL (IPN)	PROFUND. (m.)	LARGO (m.)	ANCHO (m.)
4.00	1.00	2.00	2	100	0.60	1.20	0.80
4.00	1.00	2.50	2	120	0.60	1.40	0.80
4.00	1.00	3.00	2	120	0.60	1.40	0.80
4.00	1.00	3.50	2	140	0.60	1.40	0.80
4.00	1.00	4.00	2	180	0.60	1.60	0.80
4.00	1.00	4.50	2	200	0.60	1.60	0.80
4.00	1.00	5.00	2	220	0.60	1.60	0.80
4.00	1.00	5.50	3	240	0.60	1.60	0.80
4.00	1.50	2.00	2	120	0.60	1.60	0.80
4.00	1.50	2.50	2	140	0.60	1.60	0.80
4.00	1.50	3.00	2	140	0.60	1.60	1.00
4.00	1.50	3.50	2	140	0.60	1.60	1.00
4.00	1.50	4.00	2	180	0.60	1.80	1.00
4.00	1.50	4.50	2	200	0.60	1.80	1.00
4.00	1.50	5.00	2	220	0.60	1.80	1.00
4.00	1.50	5.50	3	240	0.60	1.80	1.00
4.00	2.00	2.00	2	140	0.60	1.60	1.00
4.00	2.00	2.50	2	140	0.60	1.80	1.00
4.00	2.00	3.00	2	160	0.60	1.80	1.00
4.00	2.00	3.50	2	160	0.60	2.00	1.00
4.00	2.00	4.00	2	180	0.60	2.00	1.00
4.00	2.00	4.50	2	200	0.60	2.00	1.00
4.00	2.00	5.00	2	220	0.60	2.00	1.20
4.00	2.00	5.50	3	240	0.60	2.00	1.00
4.00	2.50	2.00	2	160	0.60	1.80	1.00
4.00	2.50	2.50	2	160	0.60	2.00	1.00
4.00	2.50	3.00	2	180	0.60	2.00	1.00
4.00	2.50	3.50	2	180	0.60	2.00	1.20
4.00	2.50	4.00	2	180	0.60	2.00	1.20
4.00	2.50	4.50	2	200	0.80	2.00	1.20
4.00	2.50	5.00	2	220	0.80	2.00	1.20
4.00	2.50	5.50	3	240	0.60	2.00	1.20
4.00	3.00	2.00	2	180	0.60	2.00	1.00
4.00	3.00	2.50	2	180	0.60	2.00	1.20
4.00	3.00	3.00	2	180	0.80	2.00	1.20
4.00	3.00	3.50	2	200	0.80	2.00	1.20
4.00	3.00	4.00	2	200	0.80	2.00	1.20
4.00	3.00	4.50	2	200	0.80	2.20	1.20
4.00	3.00	5.00	2	220	0.80	2.20	1.20
4.00	3.00	5.50	3	240	0.60	2.40	1.20

CARTELES DE PREAVISO DE 4.00 M. DE LONGITUD

DATOS DEL CARTEL					CIMENTACION		
LARGO (m.)	ALTO (m.)	ALTURA S/ TERRENO	Nº PILARES	PERFIL (IPN)	PROFUND. (m.)	LARGO (m.)	ANCHO (m.)
4.00	3.50	2.00	2	180	0.80	2.00	1.20
4.00	3.50	2.50	2	200	0.80	2.00	1.20
4.00	3.50	3.00	2	200	0.80	2.00	1.20
4.00	3.50	3.50	2	200	0.80	2.20	1.20
4.00	3.50	4.00	2	220	0.80	2.20	1.20
4.00	3.50	4.50	2	220	0.80	2.40	1.20
4.00	3.50	5.00	2	220	0.80	2.40	1.20
4.00	3.50	5.50	3	240	0.80	2.40	1.20
4.00	4.00	2.00	2	200	0.80	2.00	1.20
4.00	4.00	2.50	2	200	0.80	2.20	1.20
4.00	4.00	3.00	2	220	0.80	2.20	1.20
4.00	4.00	3.50	2	220	0.80	2.40	1.20
4.00	4.00	4.00	3	220	0.80	2.40	1.20
4.00	4.00	4.50	3	220	0.80	2.40	1.20
4.00	4.00	5.00	3	220	0.80	2.40	1.20
4.00	4.00	5.50	3	240	0.80	2.40	1.20
4.00	4.50	2.00	2	220	0.80	2.20	1.20
4.00	4.50	2.50	2	220	0.80	2.40	1.20
4.00	4.50	3.00	2	220	0.80	2.40	1.20
4.00	4.50	3.50	3	220	0.80	2.40	1.20
4.00	4.50	4.00	3	220	0.80	2.40	1.20
4.00	4.50	4.50	3	240	0.80	2.40	1.20
4.00	4.50	5.00	3	240	0.80	2.60	1.20
4.00	4.50	5.50	3	240	0.80	2.60	1.20
4.00	5.00	2.00	2	220	0.80	2.40	1.20
4.00	5.00	2.50	3	220	0.80	2.40	1.20
4.00	5.00	3.00	3	220	0.80	2.40	1.20
4.00	5.00	3.50	3	240	0.80	2.40	1.20
4.00	5.00	4.00	3	240	0.80	2.60	1.20
4.00	5.00	4.50	3	240	0.80	2.60	1.20
4.00	5.00	5.00	3	260	0.80	2.80	1.20
4.00	5.00	5.50	3	260	0.80	2.80	1.20
4.00	5.50	2.00	3	220	0.80	2.40	1.20
4.00	5.50	2.50	3	220	0.80	2.40	1.20
4.00	5.50	3.00	3	240	0.80	2.60	1.20
4.00	5.50	3.50	3	240	0.80	2.60	1.20
4.00	5.50	4.00	3	260	0.80	2.80	1.20
4.00	5.50	4.50	3	260	0.80	2.80	1.20
4.00	5.50	5.00	3	260	0.80	2.80	1.20
4.00	5.50	5.50	3	260	0.80	3.00	1.20

CARTELES DE PREAVISO DE 4.50 M. DE LONGITUD

DATOS DEL CARTEL					CIMENTACION		
LARGO (m.)	ALTO (m.)	ALTURA S/ TERRENO	Nº PILARES	PERFIL (IPN)	PROFUND. (m.)	LARGO (m.)	ANCHO (m.)
4.50	3.50	2.00	2	200	0.80	2.00	1.20
4.50	3.50	2.50	2	200	0.80	2.20	1.20
4.50	3.50	3.00	2	220	0.80	2.20	1.20
4.50	3.50	3.50	2	220	0.80	2.40	1.20
4.50	3.50	4.00	2	220	0.80	2.40	1.20
4.50	3.50	4.50	3	220	0.80	2.20	1.20
4.50	3.50	5.00	3	220	0.80	2.40	1.20
4.50	3.50	5.50	3	240	0.80	2.40	1.20
4.50	4.00	2.00	2	200	0.80	2.20	1.20
4.50	4.00	2.50	2	220	0.80	2.40	1.20
4.50	4.00	3.00	2	220	0.80	2.40	1.20
4.50	4.00	3.50	3	220	0.80	2.20	1.20
4.50	4.00	4.00	3	220	0.80	2.40	1.20
4.50	4.00	4.50	3	240	0.80	2.40	1.20
4.50	4.00	5.00	3	240	0.80	2.40	1.35
4.50	4.00	5.50	3	240	0.80	2.40	1.35
4.50	4.50	2.00	2	220	0.80	2.40	1.20
4.50	4.50	2.50	3	220	0.80	2.20	1.20
4.50	4.50	3.00	3	220	0.80	2.40	1.20
4.50	4.50	3.50	3	240	0.80	2.40	1.20
4.50	4.50	4.00	3	240	0.80	2.40	1.35
4.50	4.50	4.50	3	240	0.80	2.40	1.35
4.50	4.50	5.00	3	240	0.80	2.60	1.35
4.50	4.50	5.50	3	260	0.80	2.60	1.35
4.50	5.00	2.00	3	220	0.80	2.40	1.20
4.50	5.00	2.50	3	220	0.80	2.40	1.20
4.50	5.00	3.00	3	240	0.80	2.40	1.35
4.50	5.00	3.50	3	240	0.80	2.40	1.35
4.50	5.00	4.00	3	240	0.80	2.60	1.35
4.50	5.00	4.50	3	260	0.80	2.60	1.35
4.50	5.00	5.00	3	260	0.80	2.80	1.35
4.50	5.00	5.50	3	260	0.80	2.80	1.35
4.50	5.50	2.00	3	240	0.80	2.40	1.20
4.50	5.50	2.50	3	240	0.80	2.40	1.35
4.50	5.50	3.00	3	240	0.80	2.60	1.35
4.50	5.50	3.50	3	260	0.80	2.60	1.35
4.50	5.50	4.00	3	260	0.80	2.80	1.35
4.50	5.50	4.50	3	260	0.80	2.80	1.35
4.50	5.50	5.00	3	280	0.80	2.80	1.35
4.50	5.50	5.50	3	280	0.80	3.00	1.35

CARTELES DE PREAVISO DE 4.50 M. DE LONGITUD

DATOS DEL CARTEL					CIMENTACION		
LARGO (m.)	ALTO (m.)	ALTURA S/ TERRENO	Nº PILARES	PERFIL (IPN)	PROFUND. (m.)	LARGO (m.)	ANCHO (m.)
4.50	1.00	2.00	2	100	0.60	1.40	0.80
4.50	1.00	2.50	2	120	0.60	1.40	0.80
4.50	1.00	3.00	2	120	0.60	1.40	0.80
4.50	1.00	3.50	2	140	0.60	1.60	0.80
4.50	1.00	4.00	2	180	0.60	1.60	0.80
4.50	1.00	4.50	2	200	0.60	1.60	0.80
4.50	1.00	5.00	2	220	0.60	1.60	1.00
4.50	1.00	5.50	3	240	0.60	1.60	0.80
4.50	1.50	2.00	2	120	0.60	1.60	0.80
4.50	1.50	2.50	2	140	0.60	1.60	1.00
4.50	1.50	3.00	2	140	0.60	1.60	1.00
4.50	1.50	3.50	2	160	0.60	1.80	1.00
4.50	1.50	4.00	2	180	0.60	1.80	1.00
4.50	1.50	4.50	2	200	0.60	1.80	1.00
4.50	1.50	5.00	2	220	0.60	2.00	1.00
4.50	1.50	5.50	3	240	0.60	1.80	1.00
4.50	2.00	2.00	2	140	0.60	1.80	1.00
4.50	2.00	2.50	2	160	0.60	1.80	1.00
4.50	2.00	3.00	2	160	0.60	2.00	1.00
4.50	2.00	3.50	2	180	0.60	2.00	1.00
4.50	2.00	4.00	2	180	0.60	2.00	1.20
4.50	2.00	4.50	2	200	0.60	2.00	1.20
4.50	2.00	5.00	2	220	0.60	2.00	1.20
4.50	2.00	5.50	3	240	0.60	2.00	1.20
4.50	2.50	2.00	2	160	0.60	2.00	1.00
4.50	2.50	2.50	2	180	0.60	2.00	1.00
4.50	2.50	3.00	2	180	0.60	2.00	1.20
4.50	2.50	3.50	2	180	0.80	2.00	1.20
4.50	2.50	4.00	2	200	0.80	2.00	1.20
4.50	2.50	4.50	2	200	0.80	2.00	1.20
4.50	2.50	5.00	2	220	0.80	2.20	1.20
4.50	2.50	5.50	3	240	0.80	2.00	1.20
4.50	3.00	2.00	2	180	0.60	2.00	1.20
4.50	3.00	2.50	2	180	0.80	2.00	1.20
4.50	3.00	3.00	2	200	0.80	2.00	1.20
4.50	3.00	3.50	2	200	0.80	2.20	1.20
4.50	3.00	4.00	2	220	0.80	2.20	1.20
4.50	3.00	4.50	2	220	0.80	2.20	1.20
4.50	3.00	5.00	2	220	0.80	2.40	1.20
4.50	3.00	5.50	3	240	0.80	2.20	1.20

CARTELES DE PREAVISO DE 5.00 M. DE LONGITUD

DATOS DEL CARTEL					CIMENTACION		
LARGO (m.)	ALTO (m.)	ALTURA S/ TERRENO	Nº PILARES	PERFIL (IPN)	PROFUND. (m.)	LARGO (m.)	ANCHO (m.)
5.00	1.00	2.00	2	120	0.60	1.40	0.80
5.00	1.00	2.50	2	120	0.60	1.40	0.80
5.00	1.00	3.00	2	120	0.60	1.60	0.80
5.00	1.00	3.50	2	140	0.60	1.60	0.80
5.00	1.00	4.00	2	180	0.60	1.60	1.00
5.00	1.00	4.50	2	200	0.60	1.60	1.00
5.00	1.00	5.00	2	220	0.60	1.60	1.00
5.00	1.00	5.50	3	240	0.60	1.60	1.00
5.00	1.50	2.00	2	140	0.60	1.60	1.00
5.00	1.50	2.50	2	140	0.60	1.60	1.00
5.00	1.50	3.00	2	140	0.60	1.80	1.00
5.00	1.50	3.50	2	160	0.60	1.80	1.00
5.00	1.50	4.00	2	180	0.60	2.00	1.00
5.00	1.50	4.50	2	200	0.60	2.00	1.00
5.00	1.50	5.00	2	220	0.60	2.00	1.00
5.00	1.50	5.50	3	240	0.60	2.00	1.00
5.00	2.00	2.00	2	160	0.60	1.80	1.00
5.00	2.00	2.50	2	160	0.60	2.00	1.00
5.00	2.00	3.00	2	160	0.60	2.00	1.00
5.00	2.00	3.50	2	180	0.60	2.00	1.20
5.00	2.00	4.00	2	180	0.60	2.00	1.20
5.00	2.00	4.50	2	200	0.80	2.00	1.20
5.00	2.00	5.00	2	220	0.80	2.00	1.20
5.00	2.00	5.50	3	240	0.60	2.00	1.20
5.00	2.50	2.00	2	180	0.60	2.00	1.00
5.00	2.50	2.50	2	180	0.60	2.00	1.20
5.00	2.50	3.00	2	180	0.80	2.00	1.20
5.00	2.50	3.50	2	200	0.80	2.00	1.20
5.00	2.50	4.00	2	200	0.80	2.00	1.20
5.00	2.50	4.50	2	200	0.80	2.20	1.20
5.00	2.50	5.00	2	220	0.80	2.20	1.20
5.00	2.50	5.50	3	240	0.80	2.00	1.20
5.00	3.00	2.00	2	180	0.80	2.00	1.20
5.00	3.00	2.50	2	200	0.80	2.00	1.20
5.00	3.00	3.00	2	200	0.80	2.20	1.20
5.00	3.00	3.50	2	220	0.80	2.20	1.20
5.00	3.00	4.00	2	220	0.80	2.20	1.20
5.00	3.00	4.50	2	220	0.80	2.40	1.20
5.00	3.00	5.00	3	220	0.80	2.20	1.20
5.00	3.00	5.50	3	240	0.80	2.40	1.20

CARTELES DE PREAVISO DE 5.00 M. DE LONGITUD

DATOS DEL CARTEL					CIMENTACION		
LARGO (m.)	ALTO (m.)	ALTURA S/ TERRENO	Nº PILARES	PERFIL (IPN)	PROFUND. (m.)	LARGO (m.)	ANCHO (m.)
5.00	3.50	2.00	2	200	0.80	2.20	1.20
5.00	3.50	2.50	2	220	0.80	2.20	1.20
5.00	3.50	3.00	2	220	0.80	2.40	1.20
5.00	3.50	3.50	2	220	0.80	2.40	1.20
5.00	3.50	4.00	3	220	0.80	2.20	1.20
5.00	3.50	4.50	3	220	0.80	2.40	1.20
5.00	3.50	5.00	3	240	0.80	2.40	1.20
5.00	3.50	5.50	3	240	0.80	2.40	1.40
5.00	4.00	2.00	2	220	0.80	2.40	1.20
5.00	4.00	2.50	2	220	0.80	2.40	1.20
5.00	4.00	3.00	3	220	0.80	2.40	1.20
5.00	4.00	3.50	3	220	0.80	2.40	1.20
5.00	4.00	4.00	3	240	0.80	2.40	1.20
5.00	4.00	4.50	3	240	0.80	2.40	1.40
5.00	4.00	5.00	3	240	0.80	2.40	1.40
5.00	4.00	5.50	3	260	0.80	2.60	1.40
5.00	4.50	2.00	2	220	0.80	2.40	1.40
5.00	4.50	2.50	3	220	0.80	2.40	1.20
5.00	4.50	3.00	3	240	0.80	2.40	1.20
5.00	4.50	3.50	3	240	0.80	2.40	1.40
5.00	4.50	4.00	3	240	0.80	2.40	1.40
5.00	4.50	4.50	3	260	0.80	2.60	1.40
5.00	4.50	5.00	3	260	0.80	2.60	1.40
5.00	4.50	5.50	3	260	0.80	2.80	1.40
5.00	5.00	2.00	3	220	0.80	2.40	1.20
5.00	5.00	2.50	3	240	0.80	2.40	1.40
5.00	5.00	3.00	3	240	0.80	2.40	1.40
5.00	5.00	3.50	3	260	0.80	2.60	1.40
5.00	5.00	4.00	3	260	0.80	2.60	1.40
5.00	5.00	4.50	3	260	0.80	2.80	1.40
5.00	5.00	5.00	3	280	0.80	2.80	1.40
5.00	5.00	5.50	3	280	0.80	2.80	1.40
5.00	5.50	2.00	3	240	0.80	2.40	1.40
5.00	5.50	2.50	3	240	0.80	2.60	1.40
5.00	5.50	3.00	3	260	0.80	2.60	1.40
5.00	5.50	3.50	3	260	0.80	2.80	1.40
5.00	5.50	4.00	3	280	0.80	2.80	1.40
5.00	5.50	4.50	3	280	0.80	2.80	1.40
5.00	5.50	5.00	3	280	0.80	2.80	1.50
5.00	5.50	5.50	3	300	0.80	3.00	1.50

CARTELES DE PREAVISO DE 5.50 M. DE LONGITUD

DATOS DEL CARTEL					CIMENTACION		
LARGO (m.)	ALTO (m.)	ALTURA S/ TERRENO	Nº PILARES	PERFIL (IPN)	PROFUND. (m.)	LARGO (m.)	ANCHO (m.)
5.50	1.00	2.00	3	100	0.60	1.40	0.80
5.50	1.00	2.50	3	120	0.60	1.40	0.80
5.50	1.00	3.00	3	120	0.60	1.40	0.80
5.50	1.00	3.50	3	140	0.60	1.60	0.80
5.50	1.00	4.00	3	180	0.60	1.60	0.80
5.50	1.00	4.50	3	200	0.60	1.60	0.80
5.50	1.00	5.00	3	220	0.60	1.60	1.00
5.50	1.00	5.50	3	240	0.60	1.60	1.00
5.50	1.50	2.00	3	120	0.60	1.60	0.80
5.50	1.50	2.50	3	140	0.60	1.60	1.00
5.50	1.50	3.00	3	140	0.60	1.60	1.00
5.50	1.50	3.50	3	160	0.60	1.80	1.00
5.50	1.50	4.00	3	180	0.60	1.80	1.00
5.50	1.50	4.50	3	200	0.60	1.80	1.00
5.50	1.50	5.00	3	220	0.60	2.00	1.00
5.50	1.50	5.50	3	240	0.60	2.00	1.00
5.50	2.00	2.00	3	140	0.60	1.80	1.00
5.50	2.00	2.50	3	160	0.60	1.80	1.00
5.50	2.00	3.00	3	160	0.60	2.00	1.00
5.50	2.00	3.50	3	180	0.60	2.00	1.00
5.50	2.00	4.00	3	180	0.60	2.00	1.20
5.50	2.00	4.50	3	200	0.60	2.00	1.20
5.50	2.00	5.00	3	220	0.80	2.00	1.20
5.50	2.00	5.50	3	240	0.80	2.00	1.20
5.50	2.50	2.00	3	160	0.60	2.00	1.00
5.50	2.50	2.50	3	180	0.60	2.00	1.20
5.50	2.50	3.00	3	180	0.60	2.00	1.20
5.50	2.50	3.50	3	180	0.80	2.00	1.20
5.50	2.50	4.00	3	200	0.80	2.00	1.20
5.50	2.50	4.50	3	200	0.80	2.00	1.20
5.50	2.50	5.00	3	220	0.80	2.20	1.20
5.50	2.50	5.50	3	240	0.80	2.20	1.20
5.50	3.00	2.00	3	180	0.60	2.00	1.20
5.50	3.00	2.50	3	180	0.80	2.00	1.20
5.50	3.00	3.00	3	200	0.80	2.00	1.20
5.50	3.00	3.50	3	200	0.80	2.20	1.20
5.50	3.00	4.00	3	220	0.80	2.20	1.20
5.50	3.00	4.50	3	220	0.80	2.20	1.20
5.50	3.00	5.00	3	220	0.80	2.40	1.20
5.50	3.00	5.50	3	240	0.80	2.40	1.20

CARTELES DE PREAVISO DE 5.50 M. DE LONGITUD

DATOS DEL CARTEL					CIMENTACION		
LARGO (m.)	ALTO (m.)	ALTURA S/ TERRENO	Nº PILARES	PERFIL (IPN)	PROFUND. (m.)	LARGO (m.)	ANCHO (m.)
5.50	3.50	2.00	3	200	0.80	2.00	1.20
5.50	3.50	2.50	3	200	0.80	2.20	1.20
5.50	3.50	3.00	3	220	0.80	2.20	1.20
5.50	3.50	3.50	3	220	0.80	2.40	1.20
5.50	3.50	4.00	3	220	0.80	2.40	1.20
5.50	3.50	4.50	3	240	0.80	2.40	1.20
5.50	3.50	5.00	3	240	0.80	2.40	1.40
5.50	3.50	5.50	3	240	0.80	2.40	1.40
5.50	4.00	2.00	3	200	0.80	2.20	1.20
5.50	4.00	2.50	3	220	0.80	2.40	1.20
5.50	4.00	3.00	3	220	0.80	2.40	1.20
5.50	4.00	3.50	3	240	0.80	2.40	1.40
5.50	4.00	4.00	3	240	0.80	2.40	1.40
5.50	4.00	4.50	3	240	0.80	2.60	1.40
5.50	4.00	5.00	3	260	0.80	2.60	1.40
5.50	4.00	5.50	3	260	0.80	2.60	1.40
5.50	4.50	2.00	3	220	0.80	2.40	1.20
5.50	4.50	2.50	3	240	0.80	2.40	1.20
5.50	4.50	3.00	3	240	0.80	2.40	1.40
5.50	4.50	3.50	3	240	0.80	2.60	1.40
5.50	4.50	4.00	3	260	0.80	2.60	1.40
5.50	4.50	4.50	3	260	0.80	2.60	1.40
5.50	4.50	5.00	3	260	0.80	2.80	1.40
5.50	4.50	5.50	3	280	0.80	2.80	1.40
5.50	5.00	2.00	3	240	0.80	2.40	1.40
5.50	5.00	2.50	3	240	0.80	2.40	1.40
5.50	5.00	3.00	3	260	0.80	2.60	1.40
5.50	5.00	3.50	3	260	0.80	2.60	1.40
5.50	5.00	4.00	3	260	0.80	2.80	1.40
5.50	5.00	4.50	3	280	0.80	2.80	1.40
5.50	5.00	5.00	3	280	0.80	2.80	1.60
5.50	5.00	5.50	3	280	0.80	2.80	1.60
5.50	5.50	2.00	3	240	0.80	2.60	1.40
5.50	5.50	2.50	3	260	0.80	2.60	1.40
5.50	5.50	3.00	3	260	0.80	2.80	1.40
5.50	5.50	3.50	3	280	0.80	2.80	1.40
5.50	5.50	4.00	3	280	0.80	2.80	1.60
5.50	5.50	4.50	3	280	0.80	2.80	1.60
5.50	5.50	5.00	3	300	1.00	2.80	1.60
5.50	5.50	5.50	3	300	1.00	2.80	1.60

CARTELES DE PREAVISO DE 6.00 M. DE LONGITUD

DATOS DEL CARTEL					CIMENTACION		
LARGO (m.)	ALTO (m.)	ALTURA S/ TERRENO	Nº PILARES	PERFIL (IPN)	PROFUND. (m.)	LARGO (m.)	ANCHO (m.)
6.00	1.00	2.00	3	120	0.60	1.40	0.80
6.00	1.00	2.50	3	120	0.60	1.40	0.80
6.00	1.00	3.00	3	120	0.60	1.60	0.80
6.00	1.00	3.50	3	140	0.60	1.60	0.80
6.00	1.00	4.00	3	180	0.60	1.60	0.80
6.00	1.00	4.50	3	200	0.60	1.60	1.00
6.00	1.00	5.00	3	220	0.60	1.60	1.00
6.00	1.00	5.50	3	240	0.60	1.60	1.00
6.00	1.50	2.00	3	140	0.60	1.60	0.80
6.00	1.50	2.50	3	140	0.60	1.60	1.00
6.00	1.50	3.00	3	140	0.60	1.80	1.00
6.00	1.50	3.50	3	160	0.60	1.80	1.00
6.00	1.50	4.00	3	180	0.60	1.80	1.00
6.00	1.50	4.50	3	200	0.60	2.00	1.00
6.00	1.50	5.00	3	220	0.60	2.00	1.00
6.00	1.50	5.50	3	240	0.60	2.00	1.00
6.00	2.00	2.00	3	160	0.60	1.80	1.00
6.00	2.00	2.50	3	160	0.60	2.00	1.00
6.00	2.00	3.00	3	160	0.60	2.00	1.00
6.00	2.00	3.50	3	180	0.60	2.00	1.20
6.00	2.00	4.00	3	180	0.60	2.00	1.20
6.00	2.00	4.50	3	200	0.80	2.00	1.20
6.00	2.00	5.00	3	220	0.80	2.00	1.20
6.00	2.00	5.50	3	240	0.80	2.00	1.20
6.00	2.50	2.00	3	160	0.60	2.00	1.00
6.00	2.50	2.50	3	180	0.60	2.00	1.20
6.00	2.50	3.00	3	180	0.80	2.00	1.20
6.00	2.50	3.50	3	200	0.80	2.00	1.20
6.00	2.50	4.00	3	200	0.80	2.00	1.20
6.00	2.50	4.50	3	200	0.80	2.20	1.20
6.00	2.50	5.00	3	220	0.80	2.20	1.20
6.00	2.50	5.50	3	240	0.80	2.20	1.20
6.00	3.00	2.00	3	180	0.80	2.00	1.20
6.00	3.00	2.50	3	200	0.80	2.00	1.20
6.00	3.00	3.00	3	200	0.80	2.20	1.20
6.00	3.00	3.50	3	220	0.80	2.20	1.20
6.00	3.00	4.00	3	220	0.80	2.20	1.20
6.00	3.00	4.50	3	220	0.80	2.40	1.20
6.00	3.00	5.00	3	240	0.80	2.40	1.20
6.00	3.00	5.50	3	240	0.80	2.40	1.40

CARTELES DE PREAVISO DE 6.00 M. DE LONGITUD

DATOS DEL CARTEL					CIMENTACION		
LARGO (m.)	ALTO (m.)	ALTURA S/ TERRENO	Nº PILARES	PERFIL (IPN)	PROFUND. (m.)	LARGO (m.)	ANCHO (m.)
6.00	3.50	2.00	3	200	0.80	2.20	1.20
6.00	3.50	2.50	3	200	0.80	2.20	1.20
6.00	3.50	3.00	3	220	0.80	2.40	1.20
6.00	3.50	3.50	3	220	0.80	2.40	1.20
6.00	3.50	4.00	3	240	0.80	2.40	1.20
6.00	3.50	4.50	3	240	0.80	2.40	1.40
6.00	3.50	5.00	3	240	0.80	2.40	1.40
6.00	3.50	5.50	3	260	0.80	2.60	1.40
6.00	4.00	2.00	3	220	0.80	2.20	1.20
6.00	4.00	2.50	3	220	0.80	2.40	1.20
6.00	4.00	3.00	3	240	0.80	2.40	1.40
6.00	4.00	3.50	3	240	0.80	2.40	1.40
6.00	4.00	4.00	3	240	0.80	2.60	1.40
6.00	4.00	4.50	3	260	0.80	2.60	1.40
6.00	4.00	5.00	3	260	0.80	2.60	1.40
6.00	4.00	5.50	3	260	0.80	2.80	1.40
6.00	4.50	2.00	3	220	0.80	2.40	1.20
6.00	4.50	2.50	3	240	0.80	2.40	1.40
6.00	4.50	3.00	3	240	0.80	2.60	1.40
6.00	4.50	3.50	3	260	0.80	2.60	1.40
6.00	4.50	4.00	3	260	0.80	2.80	1.40
6.00	4.50	4.50	3	260	0.80	2.80	1.40
6.00	4.50	5.00	3	280	0.80	2.80	1.40
6.00	4.50	5.50	3	280	0.80	2.80	1.60
6.00	5.00	2.00	3	240	0.80	2.40	1.40
6.00	5.00	2.50	3	260	0.80	2.60	1.40
6.00	5.00	3.00	3	260	0.80	2.60	1.40
6.00	5.00	3.50	3	260	0.80	2.80	1.40
6.00	5.00	4.00	3	280	0.80	2.80	1.40
6.00	5.00	4.50	3	280	0.80	2.80	1.60
6.00	5.00	5.00	3	280	0.80	2.80	1.60
6.00	5.00	5.50	3	300	1.00	2.80	1.60
6.00	5.50	2.00	3	260	0.80	2.60	1.40
6.00	5.50	2.50	3	260	0.80	2.80	1.40
6.00	5.50	3.00	3	280	0.80	2.80	1.40
6.00	5.50	3.50	3	280	0.80	2.80	1.60
6.00	5.50	4.00	3	280	0.80	2.80	1.60
6.00	5.50	4.50	3	300	1.00	2.80	1.60
6.00	5.50	5.00	3	300	1.00	2.80	1.60
6.00	5.50	5.50	3	300	1.00	2.80	1.60

CARTELES DE PREAVISO DE 6.00 M. DE LONGITUD

DATOS DEL CARTEL					CIMENTACION		
LARGO (m.)	ALTO (m.)	ALTURA S/ TERRENO	Nº PILARES	PERFIL (IPN)	PROFUND. (m.)	LARGO (m.)	ANCHO (m.)
6.00	1.00	2.00	3	120	0.60	1.40	0.80
6.00	1.00	2.50	3	120	0.60	1.40	0.80
6.00	1.00	3.00	3	120	0.60	1.60	0.80
6.00	1.00	3.50	3	140	0.60	1.60	0.80
6.00	1.00	4.00	3	180	0.60	1.60	0.80
6.00	1.00	4.50	3	200	0.60	1.60	1.00
6.00	1.00	5.00	3	220	0.60	1.60	1.00
6.00	1.00	5.50	3	240	0.60	1.60	1.00
6.00	1.50	2.00	3	140	0.60	1.60	0.80
6.00	1.50	2.50	3	140	0.60	1.60	1.00
6.00	1.50	3.00	3	140	0.60	1.80	1.00
6.00	1.50	3.50	3	160	0.60	1.80	1.00
6.00	1.50	4.00	3	180	0.60	1.80	1.00
6.00	1.50	4.50	3	200	0.60	2.00	1.00
6.00	1.50	5.00	3	220	0.60	2.00	1.00
6.00	1.50	5.50	3	240	0.60	2.00	1.00
6.00	2.00	2.00	3	160	0.60	1.80	1.00
6.00	2.00	2.50	3	160	0.60	2.00	1.00
6.00	2.00	3.00	3	160	0.60	2.00	1.00
6.00	2.00	3.50	3	180	0.60	2.00	1.20
6.00	2.00	4.00	3	180	0.60	2.00	1.20
6.00	2.00	4.50	3	200	0.80	2.00	1.20
6.00	2.00	5.00	3	220	0.80	2.00	1.20
6.00	2.00	5.50	3	240	0.80	2.00	1.20
6.00	2.50	2.00	3	160	0.60	2.00	1.00
6.00	2.50	2.50	3	180	0.60	2.00	1.20
6.00	2.50	3.00	3	180	0.80	2.00	1.20
6.00	2.50	3.50	3	200	0.80	2.00	1.20
6.00	2.50	4.00	3	200	0.80	2.00	1.20
6.00	2.50	4.50	3	200	0.80	2.20	1.20
6.00	2.50	5.00	3	220	0.80	2.20	1.20
6.00	2.50	5.50	3	240	0.80	2.20	1.20
6.00	3.00	2.00	3	180	0.80	2.00	1.20
6.00	3.00	2.50	3	200	0.80	2.00	1.20
6.00	3.00	3.00	3	200	0.80	2.20	1.20
6.00	3.00	3.50	3	220	0.80	2.20	1.20
6.00	3.00	4.00	3	220	0.80	2.20	1.20
6.00	3.00	4.50	3	220	0.80	2.40	1.20
6.00	3.00	5.00	3	240	0.80	2.40	1.20
6.00	3.00	5.50	3	240	0.80	2.40	1.40

CARTELES DE PREAVISO DE 6.00 M. DE LONGITUD

DATOS DEL CARTEL					CIMENTACION		
LARGO (m.)	ALTO (m.)	ALTURA S/ TERRENO	Nº PILARES	PERFIL (IPN)	PROFUND. (m.)	LARGO (m.)	ANCHO (m.)
6.00	3.50	2.00	3	200	0.80	2.20	1.20
6.00	3.50	2.50	3	200	0.80	2.20	1.20
6.00	3.50	3.00	3	220	0.80	2.40	1.20
6.00	3.50	3.50	3	220	0.80	2.40	1.20
6.00	3.50	4.00	3	240	0.80	2.40	1.20
6.00	3.50	4.50	3	240	0.80	2.40	1.40
6.00	3.50	5.00	3	240	0.80	2.40	1.40
6.00	3.50	5.50	3	260	0.80	2.60	1.40
6.00	4.00	2.00	3	220	0.80	2.20	1.20
6.00	4.00	2.50	3	220	0.80	2.40	1.20
6.00	4.00	3.00	3	240	0.80	2.40	1.40
6.00	4.00	3.50	3	240	0.80	2.40	1.40
6.00	4.00	4.00	3	240	0.80	2.60	1.40
6.00	4.00	4.50	3	260	0.80	2.60	1.40
6.00	4.00	5.00	3	260	0.80	2.60	1.40
6.00	4.00	5.50	3	260	0.80	2.80	1.40
6.00	4.50	2.00	3	220	0.80	2.40	1.20
6.00	4.50	2.50	3	240	0.80	2.40	1.40
6.00	4.50	3.00	3	240	0.80	2.60	1.40
6.00	4.50	3.50	3	260	0.80	2.60	1.40
6.00	4.50	4.00	3	260	0.80	2.80	1.40
6.00	4.50	4.50	3	260	0.80	2.80	1.40
6.00	4.50	5.00	3	280	0.80	2.80	1.40
6.00	4.50	5.50	3	280	0.80	2.80	1.60
6.00	5.00	2.00	3	240	0.80	2.40	1.40
6.00	5.00	2.50	3	260	0.80	2.60	1.40
6.00	5.00	3.00	3	260	0.80	2.60	1.40
6.00	5.00	3.50	3	260	0.80	2.80	1.40
6.00	5.00	4.00	3	280	0.80	2.80	1.40
6.00	5.00	4.50	3	280	0.80	2.80	1.60
6.00	5.00	5.00	3	280	0.80	2.80	1.60
6.00	5.00	5.50	3	300	1.00	2.80	1.60
6.00	5.50	2.00	3	260	0.80	2.60	1.40
6.00	5.50	2.50	3	260	0.80	2.80	1.40
6.00	5.50	3.00	3	280	0.80	2.80	1.40
6.00	5.50	3.50	3	280	0.80	2.80	1.60
6.00	5.50	4.00	3	280	0.80	2.80	1.60
6.00	5.50	4.50	3	300	1.00	2.80	1.60
6.00	5.50	5.00	3	300	1.00	2.80	1.60
6.00	5.50	5.50	3	300	1.00	2.80	1.60

CARTELES DE PREAVISO DE 6.50 M. DE LONGITUD

DATOS DEL CARTEL					CIMENTACION		
LARGO (m.)	ALTO (m.)	ALTURA S/ TERRENO	Nº PILARES	PERFIL (IPN)	PROFUND. (m.)	LARGO (m.)	ANCHO (m.)
6.50	1.00	2.00	3	120	0.60	1.40	0.80
6.50	1.00	2.50	3	120	0.60	1.60	0.80
6.50	1.00	3.00	3	120	0.60	1.60	0.80
6.50	1.00	3.50	3	140	0.60	1.60	0.80
6.50	1.00	4.00	3	180	0.60	1.60	1.00
6.50	1.00	4.50	3	200	0.60	1.60	1.00
6.50	1.00	5.00	3	220	0.60	1.80	1.00
6.50	1.00	5.50	3	240	0.60	1.80	1.00
6.50	1.50	2.00	3	140	0.60	1.60	1.00
6.50	1.50	2.50	3	140	0.60	1.60	1.00
6.50	1.50	3.00	3	160	0.60	1.80	1.00
6.50	1.50	3.50	3	160	0.60	1.80	1.00
6.50	1.50	4.00	3	180	0.60	2.00	1.00
6.50	1.50	4.50	3	200	0.60	2.00	1.00
6.50	1.50	5.00	3	220	0.60	2.00	1.20
6.50	1.50	5.50	3	240	0.60	2.00	1.20
6.50	2.00	2.00	3	160	0.60	1.80	1.00
6.50	2.00	2.50	3	160	0.60	2.00	1.00
6.50	2.00	3.00	3	180	0.60	2.00	1.20
6.50	2.00	3.50	3	180	0.60	2.00	1.20
6.50	2.00	4.00	3	180	0.80	2.00	1.20
6.50	2.00	4.50	3	200	0.80	2.00	1.20
6.50	2.00	5.00	3	220	0.80	2.00	1.20
6.50	2.00	5.50	3	240	0.80	2.00	1.20
6.50	2.50	2.00	3	180	0.60	2.00	1.20
6.50	2.50	2.50	3	180	0.60	2.00	1.20
6.50	2.50	3.00	3	200	0.80	2.00	1.20
6.50	2.50	3.50	3	200	0.80	2.00	1.20
6.50	2.50	4.00	3	200	0.80	2.20	1.20
6.50	2.50	4.50	3	220	0.80	2.20	1.20
6.50	2.50	5.00	3	220	0.80	2.20	1.20
6.50	2.50	5.50	3	240	0.80	2.40	1.20
6.50	3.00	2.00	3	200	0.80	2.00	1.20
6.50	3.00	2.50	3	200	0.80	2.00	1.20
6.50	3.00	3.00	3	200	0.80	2.20	1.20
6.50	3.00	3.50	3	220	0.80	2.20	1.20
6.50	3.00	4.00	3	220	0.80	2.40	1.20
6.50	3.00	4.50	3	240	0.80	2.40	1.20
6.50	3.00	5.00	3	240	0.80	2.40	1.40
6.50	3.00	5.50	3	240	0.80	2.40	1.40

CARTELES DE PREAVISO DE 6.50 M. DE LONGITUD

DATOS DEL CARTEL					CIMENTACION		
LARGO (m.)	ALTO (m.)	ALTURA S/ TERRENO	Nº PILARES	PERFIL (IPN)	PROFUND. (m.)	LARGO (m.)	ANCHO (m.)
6.50	3.50	2.00	3	200	0.80	2.20	1.20
6.50	3.50	2.50	3	220	0.80	2.20	1.20
6.50	3.50	3.00	3	220	0.80	2.40	1.20
6.50	3.50	3.50	3	240	0.80	2.40	1.20
6.50	3.50	4.00	3	240	0.80	2.40	1.40
6.50	3.50	4.50	3	240	0.80	2.60	1.40
6.50	3.50	5.00	3	260	0.80	2.60	1.40
6.50	3.50	5.50	3	260	0.80	2.60	1.40
6.50	4.00	2.00	3	220	0.80	2.40	1.20
6.50	4.00	2.50	3	240	0.80	2.40	1.20
6.50	4.00	3.00	3	240	0.80	2.40	1.40
6.50	4.00	3.50	3	240	0.80	2.60	1.40
6.50	4.00	4.00	3	260	0.80	2.60	1.40
6.50	4.00	4.50	3	260	0.80	2.80	1.40
6.50	4.00	5.00	3	260	0.80	2.80	1.40
6.50	4.00	5.50	3	280	0.80	2.80	1.40
6.50	4.50	2.00	3	240	0.80	2.40	1.40
6.50	4.50	2.50	3	240	0.80	2.60	1.40
6.50	4.50	3.00	3	260	0.80	2.60	1.40
6.50	4.50	3.50	3	260	0.80	2.80	1.40
6.50	4.50	4.00	3	260	0.80	2.80	1.40
6.50	4.50	4.50	3	280	0.80	2.80	1.40
6.50	4.50	5.00	3	280	0.80	2.80	1.60
6.50	4.50	5.50	3	300	0.80	2.80	1.60
6.50	5.00	2.00	3	240	0.80	2.60	1.40
6.50	5.00	2.50	3	260	0.80	2.60	1.40
6.50	5.00	3.00	3	260	0.80	2.80	1.40
6.50	5.00	3.50	3	280	0.80	2.80	1.60
6.50	5.00	4.00	3	280	0.80	2.80	1.60
6.50	5.00	4.50	3	300	1.00	2.80	1.60
6.50	5.00	5.00	3	300	1.00	2.80	1.60
6.50	5.00	5.50	3	300	1.00	2.80	1.60
6.50	5.50	2.00	3	260	0.80	2.80	1.40
6.50	5.50	2.50	3	280	0.80	2.80	1.40
6.50	5.50	3.00	3	280	0.80	2.80	1.60
6.50	5.50	3.50	3	280	1.00	2.80	1.60
6.50	5.50	4.00	3	300	1.00	2.80	1.60
6.50	5.50	4.50	3	300	1.00	2.80	1.60
6.50	5.50	5.00	3	320	1.00	2.80	1.60
6.50	5.50	5.50	3	320	1.00	3.00	1.60

CARTELES DE PREAVISO DE 7.00 M. DE LONGITUD

DATOS DEL CARTEL					CIMENTACION		
LARGO (m.)	ALTO (m.)	ALTURA S/ TERRENO	Nº PILARES	PERFIL (IPN)	PROFUND. (m.)	LARGO (m.)	ANCHO (m.)
7.00	1.00	2.00	3	120	0.60	1.40	0.80
7.00	1.00	2.50	3	120	0.60	1.60	0.80
7.00	1.00	3.00	3	140	0.60	1.60	0.80
7.00	1.00	3.50	3	140	0.60	1.60	1.00
7.00	1.00	4.00	3	180	0.60	1.60	1.00
7.00	1.00	4.50	3	200	0.60	1.80	1.00
7.00	1.00	5.00	3	220	0.60	1.80	1.00
7.00	1.00	5.50	3	240	0.60	1.80	1.00
7.00	1.50	2.00	3	140	0.60	1.60	1.00
7.00	1.50	2.50	3	140	0.60	1.80	1.00
7.00	1.50	3.00	3	160	0.60	1.80	1.00
7.00	1.50	3.50	3	160	0.60	2.00	1.00
7.00	1.50	4.00	3	180	0.60	2.00	1.00
7.00	1.50	4.50	3	200	0.60	2.00	1.20
7.00	1.50	5.00	3	220	0.60	2.00	1.20
7.00	1.50	5.50	3	240	0.60	2.00	1.20
7.00	2.00	2.00	3	160	0.60	2.00	1.00
7.00	2.00	2.50	3	180	0.60	2.00	1.00
7.00	2.00	3.00	3	180	0.60	2.00	1.20
7.00	2.00	3.50	3	180	0.80	2.00	1.20
7.00	2.00	4.00	3	200	0.80	2.00	1.20
7.00	2.00	4.50	3	200	0.80	2.00	1.20
7.00	2.00	5.00	3	220	0.80	2.00	1.20
7.00	2.00	5.50	3	240	0.80	2.20	1.20
7.00	2.50	2.00	3	180	0.60	2.00	1.20
7.00	2.50	2.50	3	180	0.80	2.00	1.20
7.00	2.50	3.00	3	200	0.80	2.00	1.20
7.00	2.50	3.50	3	200	0.80	2.20	1.20
7.00	2.50	4.00	3	220	0.80	2.20	1.20
7.00	2.50	4.50	3	220	0.80	2.20	1.20
7.00	2.50	5.00	3	220	0.80	2.40	1.20
7.00	2.50	5.50	3	240	0.80	2.40	1.20
7.00	3.00	2.00	3	200	0.80	2.00	1.20
7.00	3.00	2.50	3	200	0.80	2.20	1.20
7.00	3.00	3.00	3	220	0.80	2.20	1.20
7.00	3.00	3.50	3	220	0.80	2.40	1.20
7.00	3.00	4.00	3	220	0.80	2.40	1.20
7.00	3.00	4.50	3	240	0.80	2.40	1.40
7.00	3.00	5.00	3	240	0.80	2.40	1.40
7.00	3.00	5.50	3	240	0.80	2.60	1.40

CARTELES DE PREAVISO DE 7.00 M. DE LONGITUD

DATOS DEL CARTEL					CIMENTACION		
LARGO (m.)	ALTO (m.)	ALTURA S/ TERRENO	Nº PILARES	PERFIL (IPN)	PROFUND. (m.)	LARGO (m.)	ANCHO (m.)
7.00	3.50	2.00	3	220	0.80	2.20	1.20
7.00	3.50	2.50	3	220	0.80	2.40	1.20
7.00	3.50	3.00	3	240	0.80	2.40	1.20
7.00	3.50	3.50	3	240	0.80	2.40	1.40
7.00	3.50	4.00	3	240	0.80	2.60	1.40
7.00	3.50	4.50	3	260	0.80	2.60	1.40
7.00	3.50	5.00	3	260	0.80	2.60	1.40
7.00	3.50	5.50	3	260	0.80	2.80	1.40
7.00	4.00	2.00	3	220	0.80	2.40	1.20
7.00	4.00	2.50	3	240	0.80	2.40	1.40
7.00	4.00	3.00	3	240	0.80	2.60	1.40
7.00	4.00	3.50	3	260	0.80	2.60	1.40
7.00	4.00	4.00	3	260	0.80	2.80	1.40
7.00	4.00	4.50	3	260	0.80	2.80	1.40
7.00	4.00	5.00	3	280	0.80	2.80	1.40
7.00	4.00	5.50	3	280	0.80	2.80	1.60
7.00	4.50	2.00	3	240	0.80	2.40	1.40
7.00	4.50	2.50	3	260	0.80	2.60	1.40
7.00	4.50	3.00	3	260	0.80	2.80	1.40
7.00	4.50	3.50	3	260	0.80	2.80	1.40
7.00	4.50	4.00	3	280	0.80	2.80	1.60
7.00	4.50	4.50	3	280	0.80	2.80	1.60
7.00	4.50	5.00	3	300	1.00	2.80	1.60
7.00	4.50	5.50	3	300	1.00	2.80	1.60
7.00	5.00	2.00	3	260	0.80	2.60	1.40
7.00	5.00	2.50	3	260	0.80	2.80	1.40
7.00	5.00	3.00	3	280	0.80	2.80	1.40
7.00	5.00	3.50	3	280	0.80	2.80	1.60
7.00	5.00	4.00	3	300	1.00	2.80	1.60
7.00	5.00	4.50	3	300	1.00	2.80	1.60
7.00	5.00	5.00	3	300	1.00	2.80	1.60
7.00	5.00	5.50	3	320	1.00	2.80	1.60
7.00	5.50	2.00	3	260	0.80	2.80	1.40
7.00	5.50	2.50	3	280	0.80	2.80	1.60
7.00	5.50	3.00	3	280	1.00	2.80	1.60
7.00	5.50	3.50	3	300	1.00	2.80	1.60
7.00	5.50	4.00	3	300	1.00	2.80	1.60
7.00	5.50	4.50	3	320	1.00	3.00	1.60
7.00	5.50	5.00	3	320	1.00	3.00	1.60
7.00	5.50	5.50	3	320	1.00	3.00	1.60

CARTELES DE PREAVISO DE 7.50 M. DE LONGITUD

DATOS DEL CARTEL					CIMENTACION		
LARGO (m.)	ALTO (m.)	ALTURA S/ TERRENO	Nº PILARES	PERFIL (IPN)	PROFUND. (m.)	LARGO (m.)	ANCHO (m.)
7.50	1.00	2.00	3	120	0.60	1.60	0.80
7.50	1.00	2.50	3	120	0.60	1.60	0.80
7.50	1.00	3.00	3	140	0.60	1.60	1.00
7.50	1.00	3.50	3	140	0.60	1.60	1.00
7.50	1.00	4.00	3	180	0.60	1.80	1.00
7.50	1.00	4.50	3	200	0.60	1.80	1.00
7.50	1.00	5.00	3	220	0.60	1.80	1.00
7.50	1.00	5.50	3	240	0.60	1.80	1.00
7.50	1.50	2.00	3	140	0.60	1.80	1.00
7.50	1.50	2.50	3	160	0.60	1.80	1.00
7.50	1.50	3.00	3	160	0.60	2.00	1.00
7.50	1.50	3.50	3	160	0.60	2.00	1.00
7.50	1.50	4.00	3	180	0.60	2.00	1.20
7.50	1.50	4.50	3	200	0.60	2.00	1.20
7.50	1.50	5.00	3	220	0.60	2.00	1.20
7.50	1.50	5.50	3	240	0.80	2.00	1.20
7.50	2.00	2.00	3	160	0.60	2.00	1.00
7.50	2.00	2.50	3	180	0.60	2.00	1.20
7.50	2.00	3.00	3	180	0.60	2.00	1.20
7.50	2.00	3.50	3	200	0.80	2.00	1.20
7.50	2.00	4.00	3	200	0.80	2.00	1.20
7.50	2.00	4.50	3	200	0.80	2.20	1.20
7.50	2.00	5.00	3	220	0.80	2.20	1.20
7.50	2.00	5.50	3	240	0.80	2.20	1.20
7.50	2.50	2.00	3	180	0.80	2.00	1.20
7.50	2.50	2.50	3	200	0.80	2.00	1.20
7.50	2.50	3.00	3	200	0.80	2.20	1.20
7.50	2.50	3.50	3	200	0.80	2.20	1.20
7.50	2.50	4.00	3	220	0.80	2.20	1.20
7.50	2.50	4.50	3	220	0.80	2.40	1.20
7.50	2.50	5.00	3	240	0.80	2.40	1.20
7.50	2.50	5.50	3	240	0.80	2.40	1.40
7.50	3.00	2.00	3	200	0.80	2.20	1.20
7.50	3.00	2.50	3	220	0.80	2.20	1.20
7.50	3.00	3.00	3	220	0.80	2.40	1.20
7.50	3.00	3.50	3	220	0.80	2.40	1.20
7.50	3.00	4.00	3	240	0.80	2.40	1.40
7.50	3.00	4.50	3	240	0.80	2.40	1.40
7.50	3.00	5.00	3	240	0.80	2.60	1.40
7.50	3.00	5.50	3	260	0.80	2.60	1.40

CARTELES DE PREAVISO DE 7.50 M. DE LONGITUD

DATOS DEL CARTEL					CIMENTACION		
LARGO (m.)	ALTO (m.)	ALTURA S/ TERRENO	Nº PILARES	PERFIL (IPN)	PROFUND. (m.)	LARGO (m.)	ANCHO (m.)
7.50	3.50	2.00	3	220	0.80	2.40	1.20
7.50	3.50	2.50	3	220	0.80	2.40	1.20
7.50	3.50	3.00	3	240	0.80	2.40	1.40
7.50	3.50	3.50	3	240	0.80	2.40	1.40
7.50	3.50	4.00	3	260	0.80	2.60	1.40
7.50	3.50	4.50	3	260	0.80	2.60	1.40
7.50	3.50	5.00	3	260	0.80	2.80	1.40
7.50	3.50	5.50	3	280	0.80	2.80	1.40
7.50	4.00	2.00	3	240	0.80	2.40	1.40
7.50	4.00	2.50	3	240	0.80	2.40	1.40
7.50	4.00	3.00	3	260	0.80	2.60	1.40
7.50	4.00	3.50	3	260	0.80	2.80	1.40
7.50	4.00	4.00	3	260	0.80	2.80	1.40
7.50	4.00	4.50	3	280	0.80	2.80	1.40
7.50	4.00	5.00	3	280	0.80	2.80	1.60
7.50	4.00	5.50	3	280	0.80	2.80	1.60
7.50	4.50	2.00	3	240	0.80	2.60	1.40
7.50	4.50	2.50	3	260	0.80	2.60	1.40
7.50	4.50	3.00	3	260	0.80	2.80	1.40
7.50	4.50	3.50	3	280	0.80	2.80	1.60
7.50	4.50	4.00	3	280	0.80	2.80	1.60
7.50	4.50	4.50	3	300	1.00	2.80	1.60
7.50	4.50	5.00	3	300	1.00	2.80	1.60
7.50	4.50	5.50	3	300	1.00	2.80	1.60
7.50	5.00	2.00	3	260	0.80	2.80	1.40
7.50	5.00	2.50	3	280	0.80	2.80	1.40
7.50	5.00	3.00	3	280	0.80	2.80	1.60
7.50	5.00	3.50	3	280	1.00	2.80	1.60
7.50	5.00	4.00	3	300	1.00	2.80	1.60
7.50	5.00	4.50	3	300	1.00	2.80	1.60
7.50	5.00	5.00	3	320	1.00	3.00	1.60
7.50	5.00	5.50	3	320	1.00	3.00	1.60
7.50	5.50	2.00	3	280	0.80	2.80	1.60
7.50	5.50	2.50	3	280	0.80	2.80	1.60
7.50	5.50	3.00	3	300	1.00	2.80	1.60
7.50	5.50	3.50	3	300	1.00	2.80	1.60
7.50	5.50	4.00	3	320	1.00	3.00	1.60
7.50	5.50	4.50	3	320	1.00	3.00	1.60
7.50	5.50	5.00	3	320	1.00	3.00	1.60
7.50	5.50	5.50	3	340	1.00	3.20	1.60

CARTELES DE PREAVISO DE 8.00 M. DE LONGITUD

DATOS DEL CARTEL					CIMENTACION		
LARGO (m.)	ALTO (m.)	ALTURA S/ TERRENO	Nº PILARES	PERFIL (IPN)	PROFUND. (m.)	LARGO (m.)	ANCHO (m.)
8.00	1.00	2.00	3	120	0.60	1.60	0.80
8.00	1.00	2.50	3	140	0.60	1.60	0.80
8.00	1.00	3.00	3	140	0.60	1.60	1.00
8.00	1.00	3.50	3	140	0.60	1.60	1.00
8.00	1.00	4.00	3	180	0.60	1.80	1.00
8.00	1.00	4.50	3	200	0.60	1.80	1.00
8.00	1.00	5.00	3	220	0.60	1.80	1.00
8.00	1.00	5.50	3	240	0.60	2.00	1.00
8.00	1.50	2.00	3	140	0.60	1.80	1.00
8.00	1.50	2.50	3	160	0.60	1.80	1.00
8.00	1.50	3.00	3	160	0.60	2.00	1.00
8.00	1.50	3.50	3	180	0.60	2.00	1.00
8.00	1.50	4.00	3	180	0.60	2.00	1.20
8.00	1.50	4.50	3	200	0.60	2.00	1.20
8.00	1.50	5.00	3	220	0.80	2.00	1.20
8.00	1.50	5.50	3	240	0.80	2.00	1.20
8.00	2.00	2.00	3	160	0.60	2.00	1.00
8.00	2.00	2.50	3	180	0.60	2.00	1.20
8.00	2.00	3.00	3	180	0.80	2.00	1.20
8.00	2.00	3.50	3	200	0.80	2.00	1.20
8.00	2.00	4.00	3	200	0.80	2.00	1.20
8.00	2.00	4.50	3	200	0.80	2.20	1.20
8.00	2.00	5.00	3	220	0.80	2.20	1.20
8.00	2.00	5.50	3	240	0.80	2.40	1.20
8.00	2.50	2.00	3	180	0.80	2.00	1.20
8.00	2.50	2.50	3	200	0.80	2.00	1.20
8.00	2.50	3.00	3	200	0.80	2.20	1.20
8.00	2.50	3.50	3	220	0.80	2.20	1.20
8.00	2.50	4.00	3	220	0.80	2.40	1.20
8.00	2.50	4.50	3	220	0.80	2.40	1.20
8.00	2.50	5.00	3	240	0.80	2.40	1.40
8.00	2.50	5.50	3	240	0.80	2.40	1.40
8.00	3.00	2.00	3	200	0.80	2.20	1.20
8.00	3.00	2.50	3	220	0.80	2.40	1.20
8.00	3.00	3.00	3	220	0.80	2.40	1.20
8.00	3.00	3.50	3	240	0.80	2.40	1.40
8.00	3.00	4.00	3	240	0.80	2.40	1.40
8.00	3.00	4.50	3	240	0.80	2.60	1.40
8.00	3.00	5.00	3	260	0.80	2.60	1.40
8.00	3.00	5.50	3	260	0.80	2.60	1.40

CARTELES DE PREAVISO DE 8.00 M. DE LONGITUD

DATOS DEL CARTEL					CIMENTACION		
LARGO (m.)	ALTO (m.)	ALTURA S/ TERRENO	Nº PILARES	PERFIL (IPN)	PROFUND. (m.)	LARGO (m.)	ANCHO (m.)
8.00	3.50	2.00	3	220	0.80	2.40	1.20
8.00	3.50	2.50	3	240	0.80	2.40	1.40
8.00	3.50	3.00	3	240	0.80	2.40	1.40
8.00	3.50	3.50	3	240	0.80	2.60	1.40
8.00	3.50	4.00	3	260	0.80	2.60	1.40
8.00	3.50	4.50	3	260	0.80	2.80	1.40
8.00	3.50	5.00	3	280	0.80	2.80	1.40
8.00	3.50	5.50	3	280	0.80	2.80	1.60
8.00	4.00	2.00	3	240	0.80	2.40	1.40
8.00	4.00	2.50	3	240	0.80	2.60	1.40
8.00	4.00	3.00	3	260	0.80	2.60	1.40
8.00	4.00	3.50	3	260	0.80	2.80	1.40
8.00	4.00	4.00	3	280	0.80	2.80	1.40
8.00	4.00	4.50	3	280	0.80	2.80	1.60
8.00	4.00	5.00	3	280	0.80	2.80	1.60
8.00	4.00	5.50	3	300	1.00	2.80	1.60
8.00	4.50	2.00	3	260	0.80	2.60	1.40
8.00	4.50	2.50	3	260	0.80	2.80	1.40
8.00	4.50	3.00	3	280	0.80	2.80	1.40
8.00	4.50	3.50	3	280	0.80	2.80	1.60
8.00	4.50	4.00	3	280	1.00	2.80	1.60
8.00	4.50	4.50	3	300	1.00	2.80	1.60
8.00	4.50	5.00	3	300	1.00	2.80	1.60
8.00	4.50	5.50	3	320	1.00	3.00	1.60
8.00	5.00	2.00	3	260	0.80	2.80	1.40
8.00	5.00	2.50	3	280	0.80	2.80	1.60
8.00	5.00	3.00	3	280	1.00	2.80	1.60
8.00	5.00	3.50	3	300	1.00	2.80	1.60
8.00	5.00	4.00	3	300	1.00	2.80	1.60
8.00	5.00	4.50	3	320	1.00	3.00	1.60
8.00	5.00	5.00	3	320	1.00	3.00	1.60
8.00	5.00	5.50	3	320	1.00	3.00	1.60
8.00	5.50	2.00	3	280	0.80	2.80	1.60
8.00	5.50	2.50	3	300	1.00	2.80	1.60
8.00	5.50	3.00	3	300	1.00	2.80	1.60
8.00	5.50	3.50	3	320	1.00	3.00	1.60
8.00	5.50	4.00	3	320	1.00	3.00	1.60
8.00	5.50	4.50	3	320	1.00	3.20	1.60
8.00	5.50	5.00	3	340	1.00	3.20	1.60
8.00	5.50	5.50	3	340	1.00	3.20	1.60

Soportes para señales de circulación.

Las medidas indicadas en los cuadros adjuntos se deben entender como orientativas, mínimas en cada caso.

Las hipótesis de cálculo han sido las siguientes:

Presión del viento.	100 kgs/m2 (presión + succión), concentrada en el centro de gravedad de las señales.
Caracteristicas del acero.	Tubos de 80x40x2, 80x40x3 y 100x50x3, A28. Tubos restantes de 3 mm de espesor, A37. Tubos de 4 mm de espesor o más, A42d. Con tensiones respectivas de fluencia de 1.400 kgs/cm2, 2.400 y 2.600 kgs/cm2.
Coeficiente de mayoración de cargas.	1,5.
Terreno.	Suelo granular semicompacto o arcilla arenosa de dureza media, con peso especifico aparente de 1,9 Tm/m3, ángulo de rozamiento interno de 30º sexagesimales y ángulo de rozamiento vertical de 20º sexagesimales.

SEÑALES SERIE A

SEÑAL TIPO	ALTURA (M.)	MEDIDAS DEL TUBO (MM.) T	P	E	MEDIDAS CIMENTACION (M.) A	B	Z
1	2.00	120	60	3	0.85	0.50	0.80
	2.20	100	80	3	0.65	0.40	0.90
	2.40	100	80	3	0.70	0.40	0.90
	2.60	100	80	3	0.75	0.50	0.90
	2.80	120	60	4	0.75	0.50	0.90
	3.00	120	60	4	0.60	0.40	1.00
3	2.00	100	60	3	0.75	0.50	0.80
	2.20	120	60	3	0.80	0.50	0.80
	2.40	120	60	3	0.85	0.50	0.80
	2.60	100	80	3	0.90	0.50	0.80
	2.80	100	80	3	0.65	0.40	0.90
	3.00	100	80	3	0.70	0.40	0.90
4	2.00	120	60	3	0.80	0.50	0.80
	2.20	120	60	3	0.85	0.50	0.80
	2.40	100	80	3	0.90	0.50	0.80
	2.60	100	80	3	0.65	0.40	0.90
	2.80	100	80	3	0.70	0.40	0.90
	3.00	100	80	3	0.75	0.50	0.90
5	2.00	100	80	3	0.70	0.40	0.90
	2.20	100	80	3	0.75	0.50	0.90
	2.40	100	80	3	0.75	0.50	0.90
	2.60	120	60	4	0.80	0.50	0.90
	2.80	120	80	3	0.85	0.50	0.90
	3.00	120	80	4	0.90	0.50	0.90
6	2.00	120	80	4	0.85	0.50	1.00
	2.20	120	80	4	0.85	0.50	1.00
	2.40	120	80	5	0.90	0.50	1.00
	2.60	120	80	5	0.75	0.50	1.10
	2.80	120	80	5	0.60	0.40	1.20
	3.00	120	80	5	0.65	0.40	1.20
7	2.00	100	60	3	1.35	0.60	0.70
	2.20	100	60	3	1.45	0.60	0.70
	2.40	100	60	3	1.05	0.60	0.80
	2.60	100	60	3	1.10	0.60	0.80
	2.80	100	60	3	1.15	0.60	0.80
	3.00	100	60	3	1.20	0.60	0.80
8	2.00	120	60	3	1.10	0.60	0.90
	2.20	120	60	3	1.15	0.60	0.90
	2.40	100	80	3	1.20	0.60	0.90
	2.60	100	80	3	1.30	0.60	0.90
	2.80	100	80	3	1.35	0.60	0.90
	3.00	100	80	3	1.05	0.60	1.00

SEÑALES SERIE B

SEÑAL TIPO	ALTURA (M.)	MEDIDAS DEL TUBO (MM.) T	P	E	MEDIDAS CIMENTACION (M.) A	B	Z
1	1.50	100	50	3	0.60	0.40	0.70
	1.70	100	50	3	0.65	0.40	0.70
	1.90	100	50	3	0.70	0.40	0.70
	2.10	100	60	3	0.75	0.50	0.70
	2.30	100	60	3	0.80	0.50	0.70
	2.50	100	60	3	0.55	0.40	0.80
2	1.50	100	50	3	0.70	0.40	0.70
	1.70	100	60	3	0.75	0.50	0.70
	1.90	100	60	3	0.80	0.50	0.70
	2.10	100	60	3	0.55	0.40	0.80
	2.30	100	60	3	0.60	0.40	0.80
	2.50	100	60	3	0.65	0.40	0.80
3	1.50	100	50	3	0.50	0.40	0.70
	1.70	100	50	3	0.55	0.40	0.70
	1.90	100	50	3	0.55	0.40	0.70
	2.10	100	50	3	0.60	0.40	0.70
	2.30	100	50	3	0.65	0.40	0.70
	2.50	100	60	3	0.70	0.40	0.70
4	1.50	100	50	3	0.50	0.40	0.70
	1.70	100	50	3	0.55	0.40	0.70
	1.90	100	50	3	0.60	0.40	0.70
	2.10	100	50	3	0.65	0.40	0.70
	2.30	100	50	3	0.70	0.40	0.70
	2.50	100	60	3	0.70	0.40	0.70
5	1.50	100	50	3	0.60	0.40	0.70
	1.70	100	50	3	0.65	0.40	0.70
	1.90	100	60	3	0.70	0.40	0.70
	2.10	100	60	3	0.75	0.50	0.70
	2.30	100	60	3	0.55	0.40	0.80
	2.50	100	60	3	0.60	0.40	0.80
6	1.50	100	60	3	0.70	0.40	0.80
	1.70	100	60	3	0.75	0.50	0.80
	1.90	120	60	3	0.80	0.50	0.80
	2.10	120	60	3	0.85	0.50	0.80
	2.30	100	80	3	0.90	0.50	0.80
	2.50	100	80	3	0.70	0.40	0.90

SEÑALES SERIE C

SEÑAL TIPO	ALTURA (M.)	MEDIDAS DEL TUBO (MM.) T	P	E	MEDIDAS CIMENTACION (M.) A	B	Z
1	1.50	80	40	2	0.40	0.40	0.60
	1.70	80	40	2	0.40	0.40	0.60
	1.90	80	40	2	0.45	0.40	0.60
	2.10	80	40	3	0.50	0.40	0.60
	2.30	80	40	3	0.50	0.40	0.60
	2.50	80	40	3	0.55	0.40	0.60
2	1.50	80	40	2	0.45	0.40	0.60
	1.70	80	40	2	0.45	0.40	0.60
	1.90	80	40	3	0.50	0.40	0.60
	2.10	80	40	3	0.55	0.40	0.60
	2.30	80	40	3	0.55	0.40	0.60
	2.50	80	40	3	0.60	0.40	0.60
3	1.50	80	40	2	0.55	0.40	0.50
	1.70	80	40	2	0.40	0.40	0.60
	1.90	80	40	2	0.40	0.40	0.60
	2.10	80	40	2	0.40	0.40	0.60
	2.30	80	40	2	0.45	0.40	0.60
	2.50	80	40	2	0.45	0.40	0.60
4	1.50	80	40	2	0.55	0.40	0.50
	1.70	80	40	2	0.40	0.40	0.60
	1.90	80	40	2	0.40	0.40	0.60
	2.10	80	40	2	0.45	0.40	0.60
	2.30	80	40	2	0.45	0.40	0.60
	2.50	80	40	3	0.50	0.40	0.60
5	1.50	80	40	2	0.40	0.40	0.60
	1.70	80	40	2	0.45	0.40	0.60
	1.90	80	40	2	0.45	0.40	0.60
	2.10	80	40	3	0.50	0.40	0.60
	2.30	80	40	3	0.55	0.40	0.60
	2.50	80	40	3	0.55	0.40	0.60
6	1.50	80	40	3	0.65	0.40	0.60
	1.70	100	50	3	0.45	0.40	0.70
	1.90	100	50	3	0.50	0.40	0.70
	2.10	100	50	3	0.50	0.40	0.70
	2.30	100	50	3	0.55	0.40	0.70
	2.50	100	50	3	0.60	0.40	0.70

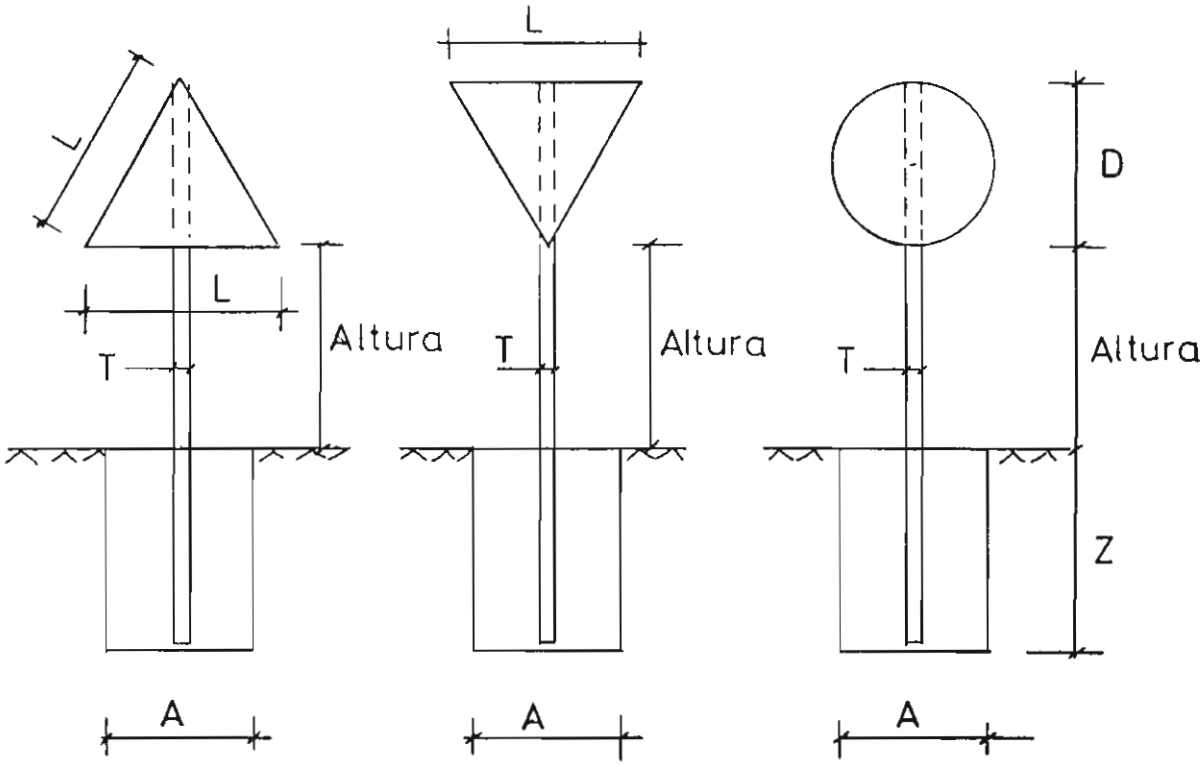

Tipo 1 Tipo 2 Tipo 3

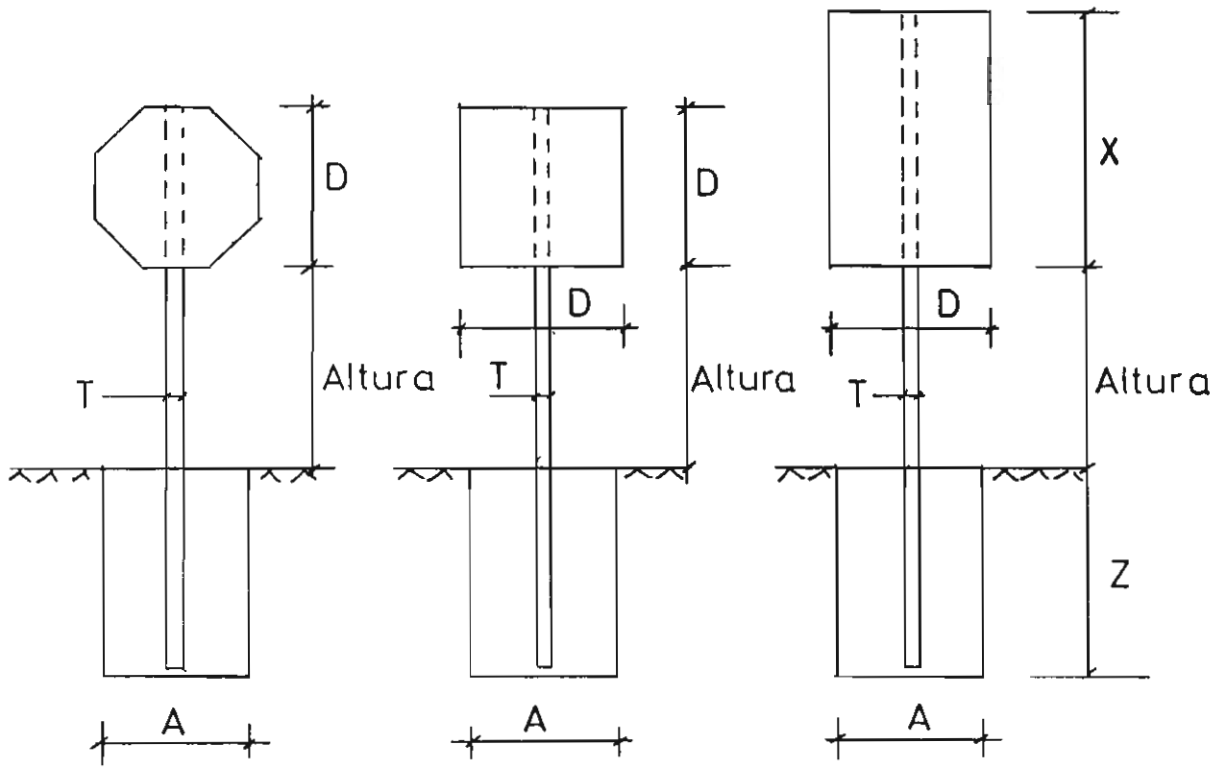

Tipo 4 Tipo 5 Tipo 6

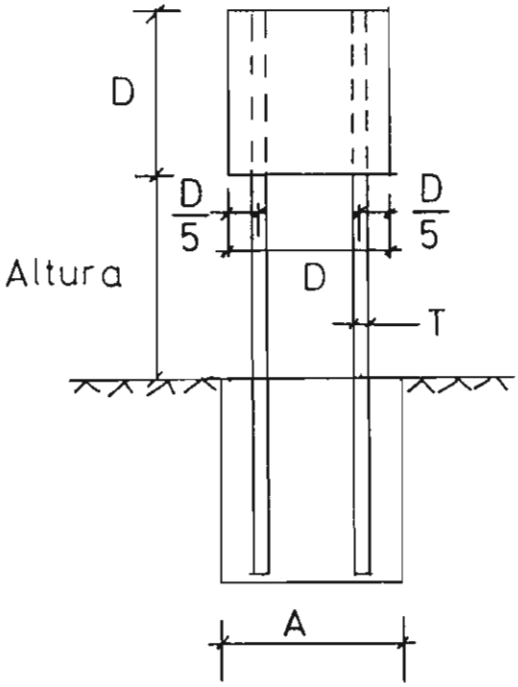

Tipo 7

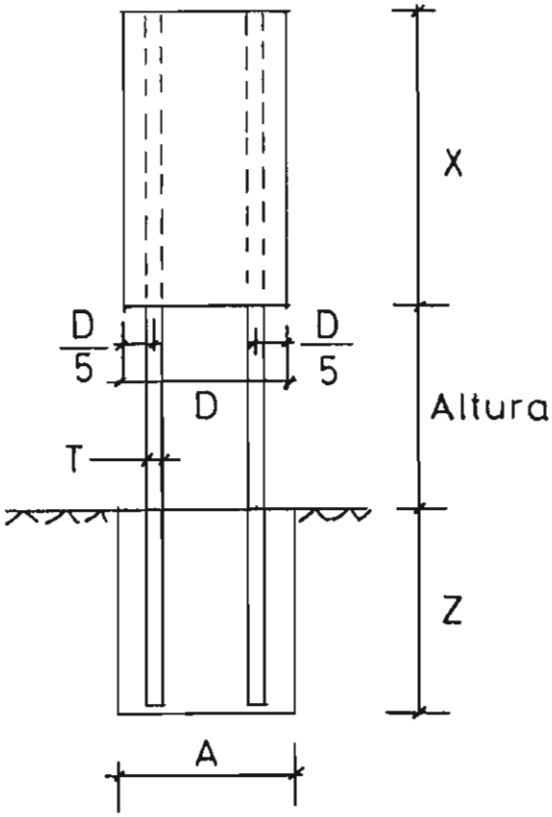

Tipo 8

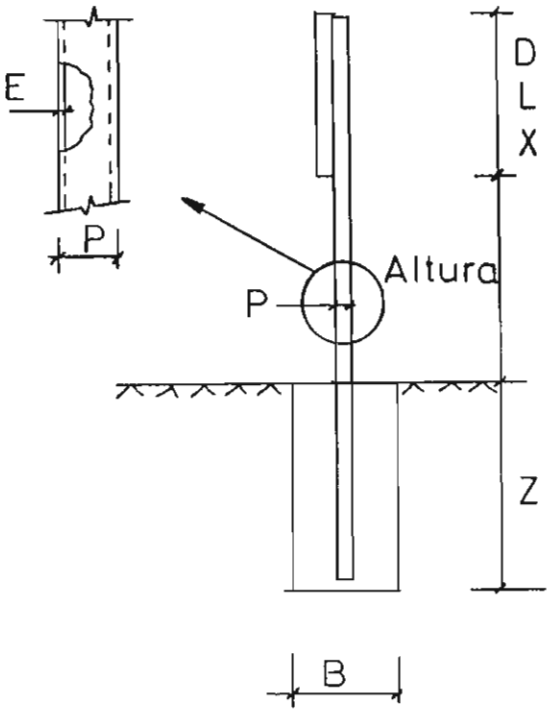

Alzado Lateral

SERIE A

L=1750
D=1200
X=1800

SERIE B

L=1350
D= 900
X=1350

SERIE C

L=900
D=600
X=900